ECE/TRANS/300 (Том 1)

Економска Комисија за Европу
Одбор за копнени транспорт

ADR

У примени од 1. јануара 2021. године

Споразум о међународном
друмском превозу опасне робе

Том 1

УЈЕДИЊЕНЕ НАЦИЈЕ

Њујорк и Женева, 2020. године

© 2020 United Nations
All rights reserved werldwide

Захтеве за репродукцију одломака или фотокопирање треба упутити Центру за ауторска права на copyright.com.

Сви други упити о правима и лиценцама, укључујући помоћна права, требају се упутити на: United Nations Publications, 405 East 42nd Street, S-09FW001, New York, NY 10017, United States of An1erica. Email: permissions@un.org; website: https://shop.un.org.

Употребе ознака и презентација материјала у овој публикацији не имплицирају било какво изражавање мишљење Секретаријата Уједињених нација у погледу правног статуса било које земље, територије, града или области, или његових власти, или у вези са разграничењем његових граница или граница.

Публикација Уједињених нација коју је издала Економска комисија Уједињених нација за Европу.

ECE/TRANS/300

ISBN: 978-92-1-139179-4
eISBN: 978-92-1 -004891-0
ISSN: 2411-8605
eISSN: 2411-8613
Sales No. E. 21.VIII.1

Комплет садржи два тома
Том I и II се не продају одвојено

УВОДНА РЕЧ

Општи ставови

Европски споразум о међународном друмском превозу опасне робе (ADR) сачињен је у Женеви 30. септембра 1957. године под окриљем Економске комисије Уједињених нација за Европу, а ступио је на снагу 29. јануара 1968. Сам Споразум претрпео је измене и допуне Протоколом којим је измењен и допуњен члан 14 (3) донетим у Њујорку 21. августа 1975. године, који је ступио на снагу 19. априла 1985. године. Наслов Споразума је промењен Протоколом о измени наслова ADR који је Конференција страна уговорница усвојила 13. маја 2019. године, а ступио је на снагу 1. јануара 2021. године. Од овог датума Европски споразум о међународном друмском превозу опасне робе (ADR) постаће Споразум о међународном друмском превозу опасне робе (ADR). Сходно члану 2 Споразума, опасна роба забрањена за транспорт Анексом А не сме се прихватити за међународни транспорт, док ће међународни транспорт друге опасне робе бити дозвољен уколико су испуњени следећи услови:

- услови прописани Анексом А за предметну робу, посебно у погледу њеног паковања и обележавања; и
- услови прописани Анексом Б, а посебно у погледу конструкције, опреме и операција возила које превози предметне материје.

Међутим, сходно члану 4, свака Уговорна страна задржава право да регулише или забрани, из неких других, а не безбедносних разлога у току транспорта, улазак опасне робе на своју територију. Уговорне стране такође задржавају право и да уреде, билатералним или мултилатералним споразумима, да извесној опасној роби чији је транспорт забрањен Анексом А, буде дозвољен међународни транспорт под одређеним условима на њиховим територијама, или да се опасној роби чији је међународни транспорт дозвољен одредбама Анекса А дозволи транспорт на њиховој територији под условима мање строгим него што су услови наведени у Анексима А и Б.

Анекси А и Б редовно подлежу изменама и допунама и ажурирају се још од ступања на снагу ADR.

Структура Анекса А и Б

Радна група за транспорт опасне робе (WP.15) Економске комисије за Европски одбор о копненом транспорту је донела одлуку, на својој педесет првој седници (26.10.1992. године) да реструктуише Анексе А и Б на основу предлога Међународног савеза за друмски транспорт (TRANS/WP.15/124, ставови 100-108). Главни циљеви су били да се захтеви учине прихватљивијима и лакшима за кориснике да би се могли лакше примењивати, и то не само на међународне транспортне операције према ADR него и у домаћем саобраћају у свим државама Европе кроз национално законодавство или законодавство Европске Уније, у циљу коначног обезбеђења доследног оквира стандарда на европском нивоу. Такође се сматрало неопходним да се идентификују јасније дужности разних учесника у транспортном ланцу, да се са више систематичности групишу захтеви који се односе на разне учеснике, и да се диференцирају правни захтеви ADR од европских и међународних стандарда који се могу применити у циљу задовољења ових захтева.

Структура је доследна оној у Препорукама о транспорту опасне робе Уједињених нација, Моделу прописа, IMDG Code и Правилнику о међународном железничком превозу опасне робе (RID).

Подељена је на девет делова, али и даље груписана у оквиру два анекса како би се ускладила са формулацијом члана 2 самог Споразума. Структура има следећи изглед:

Анекс А:	***Опште одредбе и одредбе о опасним предметима и материјама***
Део 1	Опште одредбе
Део 2	Класификација
Део 3	Списак опасних терета, посебне одредбе као и изузећа у вези са ограниченим и изузетим количинама
Део 4	Одредбе које се односе на паковање и цистерне
Део 5	Процедуре за отпрему
Део 6	Захтеви за израду и испитивање амбалаже, великог средства за паковање (IBC), велике амбалаже, цистерни и контејнера за расути терет
Део 7	Одредбе које се односе на услове транспорта, утовара, истовара и руковања
Анекс Б:	***Одредбе о транспортној опреми и транспортним операцијама***
Део 8	Захтеви за посаду возила, опрему, операције и документацију
Део 9	Захтеви за конструкцију и одобрење возила

Део 1, који садржи опште одредбе и дефиниције, суштински је део, будући да он садржи све дефиниције појмова који се користе у свим другим деловима, и због тога што се у њему прецизно дефинишу обим и степен примене ADR, укључујући и могуће изузетке, као и примену других прописа. Он такође садржи и одредбе о обучавању, одступањима и прелазне одредбе, одговарајуће безбедоносне обавезе различитих учесника у транспортном ланцу при транспорту опасне робе, контролним мерама, саветнику за безбедност, ограничавања пролаза возила која транспортују опасну робу кроз друмске тунеле и безбедност транспорта опасне робе.

Основно упутство за употребу реструктуираног ADR чини табела А поглавља 3.2 која садржи списак опасне робе у нумеричком редоследу према UN бројевима. Чим се одреди UN број одређене опасне материје или предмета, табела обезбеђује унакрсно повезивање са посебним захтевима који се морају испунити за транспорт те материје или предмета, и са поглављима или одељцима у којима се могу наћи ти конкретни захтеви. Међутим, мора се имати на уму да се општи захтеви или посебни захтеви који се односе на класе у различитим Деловима морају примењивати уз посебне захтеве, као меродавни.

Од стране Секретаријата приложен је индекс по азбучном редоследу који наводи UN број додељен одређеној опасној роби у виду табеле Б Поглавља 3.2 како би се олакшао приступ табели А када UN број није познат. Табела Б није званични део документа ADR и додата је издању само с циљем лакшег сналажења.

Када се за робу зна или сумња да је опасна а не може се наћу по имену ни у табели А ни у табели Б, мора се класификовати у складу са Делом 2, који садржи све релевантне процедуре и критеријуме за одређивање да ли се таква роба сматра опасном или не и који јој се UN број треба приписати.

Текстови који су у примени

Ова верзија („2021 ADR") узима у обзир све нове измене и допуне усвојене од стране WP.15 у 2018, 2019. и 2020. години, објављене под називима докумената ECE/TRANS/WP.15/249 и -/Corr.1 и ECE/TRANS/WP.15/249/Add.1, које, под условом да га прихвате уговорне стране у складу са чланом 14(3) Споразума, треба да ступе на снагу 01.01.2021. године.

Међутим, због прелазних одредби које су наведене у 1.6.1.1 Анекса А, може се наставити са применом претходне верзије („2019 ADR") све до 30.06.2021. године.

Примена зависно од територије

ADR је Споразум између држава и због тога не постоји преовлађујући ауторитет у погледу његове примене. У пракси, контроле на путевима врше Уговорне стране, а непоштовање прописа тада може резултирати законским мерама против прекршилаца које спроводе национални надлежни органи у складу са домаћим законодавством. У самом ADR нису прописане никакве казне. У време објављивања, Уговорне стране су: Азербејџан, Албанија, Андора, Аустрија, Белгија, Белорусија, Босна и Херцеговина, Бугарска, Велика Британија, Грчка, Грузија, Данска, Естонија, Ирска, Исланд, Италија, Казахстан, Кипар, Летонија, Литванија, Лихтенштајн, Луксембург, Мађарска, Малта, Мароко, Немачка, Нигерија, Норвешка, Пољска, Португалија, Република Молдавија, Румунија, Руска Федерација, Сан-Марино, Северна Македонија, Словачка, Словенија, Србија, Таџикистан, Тунис, Турска, Узбекистан, Украјина, Финска, Француска, Холандија, Хрватска, Црна Гора, Чешка, Швајцарска, Шведска и Шпанија.

ADR се примењује на транспортне операције које се одвијају на територијама најмање двеју од наведених Уговорних страна. Поред тога, треба приметити да, у интересу једнообразности и слободне трговине у читавој Европској унији (EU), такође су усвојени Анекси А и Б ADR од стране Држава чланица Европске уније, као основа за регулисање транспорта опасне робе у друмском саобраћају у оквирима својих територија и између њих (Директива 2008/68/ЕС Европског Паламента и Савета од 24.9.2008. године о копненом транспорту опасне робе, са изменама и допунама). Известан број држава које нису чланице Европске Уније такође је усвојиле Анексе А и Б ADR као основу за своје национално законодавство.

Додатне практичне информације

Сва питања у вези са применом ADR треба упутити релевантним надлежним органима. Додатне информације могу се пронаћи на веб страници Одељка за транспорт UNECE, на следећој страни:

http://www.unece.org/trans/danger/danger.htm

Ова страница, која се непрестано ажурира, садржи линкове за следеће информације:

- Основне инфорације о ADR;
- Споразум (без анекса);
- Протокол о потписивању;
- Тренутни статус ADR;
- Нотификације депозитара;
- Информације о државама (Надлежни органи, именовања);
- Писана упутства на више језика (ADR, писана упутства);
- Мултилатерални споразуми;
- ADR 2021 (Материјал);
- ADR 2019 (Материјал);
- ADR 2019 (Материјал са изменама и допунама);
- Претходне верзије (Материјали са изменама и допунама);
- Детаљи о публикацији и исправке;

САДРЖАЈ
ТОМ 1

				Страна
	Споразум о међународном друмском превозу опасне робе (ADR)			xiii
	Протокол о потписивању			xix
Анекс А	**Опште одредбе и одредбе које се односе на опасне материје и предмете**			1
Део 1	**Опште одредбе**			3
	Поглавље	**1.1**	**Област важности и примена**	5
		1.1.1	Структура	5
		1.1.2	Област важности	5
		1.1.3	Изузећа	6
		1.1.4	Применљивост других прописа	12
		1.1.5	Примена стандарда	13
	Поглавље	**1.2**	**Дефиниције појмова и мерне јединице**	15
		1.2.1	Дефиниције појмова	15
		1.2.2	Мерне јединице	36
	Поглавље	**1.3**	**Обука лица која учествују у транспорту опасне робе**	39
		1.3.1	Област важности и примена	39
		1.3.2	Врсте обуке	39
		1.3.3	Документација	39
	Поглавље	**1.4**	**Безбедносне обавезе учесника**	41
		1.4.1	Опште мере безбедности	41
		1.4.2	Обавезе главних учесника	41
		1.4.3	Обавезе других учесника	43
	Поглавље	**1.5**	**Одступања**	45
		1.5.1	Привремена одступања	45
		1.5.2	*(Резервисано)*	45
	Поглавље	**1.6**	**Прелазне одредбе**	47
		1.6.1	Опште одредбе	47
		1.6.2	Посуде под притиском и посуде за класу 2	49
		1.6.3	Трајно причвршћене цистерне (возила-цистерне), демонтажне цистерне и батеријска возила	51
		1.6.4	Контејнер-цистерне, преносиве цистерне и MEGC	55
		1.6.5	Возила	58
		1.6.6	Класа 7	59
	Поглавље	**1.7**	**Опште одредбе које се односе на радиоактивне материје**	63
		1.7.1	Област важности и примена	63
		1.7.2	Програм заштите од зрачења	64
		1.7.3	Систем за управљање	65
		1.7.4	Посебан споразум	65
		1.7.5	Радиоактивне материје са другим опасним особинама	66
		1.7.6	Неусаглашености (недостаци)	66

				Страна
	Поглавље	**1.8**	**Контролне и друге подстицајне мере за примену безбедносних захтева**	67
		1.8.1	Административне контроле опасне робе	67
		1.8.2	Узајамна административна помоћ	67
		1.8.3	Саветник за безбедност	67
		1.8.4	Списак надлежних органа и тела именованих од стране државних органа	73
		1.8.5	Пријава ванредног догађаја са опасном робом	73
		1.8.6	Административне контроле за примену оцењивања усаглашености, периодичних контролисања, међуконтролисања и ванредних провера описаних у 1.8.7	77
		1.8.7	Поступак за оцењивање усгалашености и периодично контролисање	78
		1.8.8	Поступак оцењивања усаглашености за гасне патроне	84
	Поглавље	**1.9**	**Транспортна ограничења која су донели надлежни органи**	89
		1.9.5	Ограничења за тунеле	89
	Поглавље	**1.10**	**Безбедносне одредбе**	93
		1.10.1	Опште одредбе	93
		1.10.2	Безбедносна обука	93
		1.10.3	Одредбе које се односе на робу са високом потенцијалном опасношћу	93
Део 2	**Класификација**			99
	Поглавље	**2.1**	**Опште одредбе**	101
		2.1.1	Увод	101
		2.1.2	Принципи класификације	102
		2.1.3	Класификација материја које нису поименично наведене у табели А, део 3.2, укључујући растворе и смеше (као што су препарати, смеше и отпад)	103
		2.1.4	Класификација узорака	108
		2.1.5	Класификација предмета као предмети који садрже опасну робу, н.д.н.	109
		2.1.6	Класификација амбалаже, одбачене, празне, неочишћене	110
	Поглавље	**2.2**	**Посебне одредбе за поједине класе**	111
		2.2.1	Класа 1: Експлозивне материје и предмети	111
		2.2.2	Класа 2: Гасови	140
		2.2.3	Класа 3: Запаљиве течне материје	150
		2.2.41	Класа 4.1 Запаљиве чврсте материје, самореагујуће материје, материје подложне полимеризацији и експлозивне чврсте материје умањене осетљивости	155
		2.2.42	Класа 4.2: Самозапаљиве материје	166
		2.2.43	Класа 4.3: Материје које у додиру са водом развијају запаљиве гасове	170
		2.2.51	Класа 5.1: Оксидирајуће материје	174
		2.2.52	Класа 5.2: Органски пероксиди	179
		2.2.61	Класа 6.1: Отровне материје	193
		2.2.62	Класа 6.2: Заразне материје	208

				Страна
		2.2.7	Класа 7: Радиоактивне материје	216
		2.2.8	Класа 8: Нагризајуће материје	245
		2.2.9	Класа 9: Остале опасне материје и предмети	255
	Поглавље	**2.3**	**Поступци испитивања**	275
		2.3.0	Опште одредбе	275
		2.3.1	Испитивање на изнојавање за експлозивне материје типа А	275
		2.3.2	Испитивање у вези са нитрираним смешама целулозе класе 4.1	277
		2.3.3	Испитивања запаљивих течних материја класе 3, 6.1 и 8	277
		2.3.4	Испитивање за утврђивање проточности (флуидности)	279
		2.3.5	Класификација органометалних материја у класе 4.2 и 4.3	281
Део 3	**Списак опасне робе, посебне одредбе као и изузећа у вези са ограниченим и изузетим количинама**			283
	Поглавље	**3.1**	**Општи захтеви**	285
		3.1.1	Увод	285
		3.1.2	Званични назив за транспорт	285
		3.1.3	Смеше и раствори	287
	Поглавље	**3.2**	**Списак опасне робе**	289
		3.2.1	Табела А:Списак опасне робе по нумеричком редоследу UN бројева	289
		3.2.2	Табела Б:Списак опасних материја и предмета ADR по азбучном редоследу	522
	Поглавље	**3.3**	**Посебне одредбе које се односе на одређене предмете или материје**	577
	Поглавље	**3.4**	**Опасна роба пакована у ограниченим количинама**	629
		3.4.7	Обележавање комада који садрже ограничене количине	630
		3.4.8	Обележавање комада који садрже ограничене количине у складу са захтевима дела 3, поглавља 4 ICAO Техничка упутства	630
		3.4.11	Употреба сабирне амбалаже	631
	Поглавље	**3.5**	**Опасна роба пакована у изузетим количинама**	633
		3.5.1	Изузете количине	633
		3.5.2	Амбалажа	634
		3.5.3	Испитивања за комаде	634
		3.5.4	Обележавање комада	635
		3.5.5	Највећи број комада у једном возилу или контејнеру	636
		3.5.6	Документација	636

САДРЖАЈ

ТОМ 2

			Страна
Анекс А *(наставак)*	**Опште одредбе и одредбе које се односе на опасне материје и предмете**		1
Део 4	**Одредбе које се односе на паковање и цистерне**		3
	Поглавље 4.1	**Употреба амбалаже, IBC и велике амбалаже**	5
	Поглавље 4.2	**Употреба преносивих цистерни и UN гасних контејнера са више елемената (MEGC)**	171
	Поглавље 4.3	**Употреба трајно причвршћених цистерни (возила цистерни), демонтажних цистерни, контејнер цистерни и замењивих цистерни, чија су тела израђена од металних материјала, као и батеријских возила и гасних контејнера са више елемената (MEGC)**	197
	Поглавље 4.4	**Употреба цистерни од ојачаних пластичних влакана (ОПВ), трајно причвршћених цистерни (возила цистерни), демонтажних цистерни, контејнер цистерни и замењивих цистерни**	225
	Поглавље 4.5	**Употреба и начин рада вакуум цистерни за отпатке**	227
	Поглавље 4.6	***(Резервисано)***	229
	Поглавље 4.7	**Употреба мобилних јединица за израду експлозивних материја или предмета са експлозивним материјама (MEMU)**	231
Део 5	**Процедуре за отпрему**		233
	Поглавље 5.1	**Опште одредбе**	235
	Поглавље 5.2	**Обележавање и означавање листицама опасности**	243
	Поглавље 5.3	**Означавање великим листицама опасности и обележавање контејнера, MEGC, MEMU, контејнер-цистерни, преносивих цистерни и возила**	259
	Поглавље 5.4	**Документација**	271
	Поглавље 5.5	**Посебне одредбе**	291
Део 6	**Захтеви за израду и испитивање амбалаже, IBC, велике амбалаже, цистерни и контејнера за робу у расутом стању**		297
	Поглавље 6.1	**Захтеви за израду и испитивање амбалаже**	299
	Поглавље 6.2	**Захтеви за израду и испитивање посуда под притиском, аеросолних распршивача, малих гасних посуда (гасних патрона) и патрона горивних ћелија са течним запаљивим гасом**	329
	Поглавље 6.3	**Захтеви за израду и испитивање амбалаже за заразне материје категорије А класе 6.2 (UN бр. 2814 и 2900)**	381

			Страна
	Поглавље 6.4	**Захтеви за израду, испитивање и одобрење за комаде радиоактивних материја и одобрење за те материје**	387
	Поглавље 6.5	**Захтеви за израду и испитивање IBC**	411
	Поглавље 6.6	**Захтеви за израду и испитивање велике амбалаже**	435
	Поглавље 6.7	**Захтеви за пројектовање, израду, контролисање и испитивање преносивих цистерни и UN - контејнера за гас са више елемената (MEGC)**	445
	Поглавље 6.8	**Захтеви за израду, опремање, одобрење типа конструкције, контролисање и испитивање и обележавање трајно причвршћених цистерни (возила цистерне), демонтажних цистерни, контејнер-цистерни и замењивих цистерни, чија су тела произведена од металних материјала, као и батеријских возила и контејнера за гас са више елемената (MEGC)**	501
	Поглавље 6.9	**Захтеви за пројектовање, израду, опремање, одобрење типа, испитивање и обележавање трајно причвршћених цистерни (возила цистерни), демонтажних цистерни, контејнер цистерни и замењивих цистерни, од ојачаних пластичних влакана (ОПВ)**	549
	Поглавље 6.10	**Захтеви за израду, опремање, одобрење типа конструкције, контролисање и обележавање вакуум цистерни за отпатке**	557
	Поглавље 6.11	**Захтеви за пројектовање, израду, контролисање и испитивање контејнера за робу у расутом стању**	561
	Поглавље 6.12	**Захтеви за израду, опремање, одобрење типа, контролисање и испитивање и обележавање цистерни, контејнера за робу у расутом стању и посебних комора за експлозивне материје или предмете са експлозивним материјама у мобилним јединицама за израду експлозивних материја или предмета са експлозивним материјама (MEMU)**	569
Део 7	**Одредбе које се односе на услове транспорта, утовара, истовара и руковања**		573
	Поглавље 7.1	**Опште одредбе**	575
	Поглавље 7.2	**Одредбе које се односе на транспорт комада**	579
	Поглавље 7.3	**Одредбе које се односе на транспорт у расутом стању**	581
	Поглавље 7.4	**Одредбе које се односе на транспорт у цистернама**	587
	Поглавље 7.5	**Одредбе које се односе на утовар, истовар и руковање**	589
Анекс Б	**Одредбе о транспортној опреми и транспортним операцијама**		603
Део 8	**Захтеви за посаду возила, опрему, операције и документацију**		605
	Поглавље 8.1	**Општи захтеви за транспортне јединице и њихову опрему**	607
	Поглавље 8.2	**Захтеви за обуку чланова посаде возила**	611

			Страна
	Поглавље 8.3	**Остали захтеви које треба да испуни посада возила**	619
	Поглавље 8.4	**Захтеви за надзор возила**	621
	Поглавље 8.5	**Додатни захтеви за посебне класе или материје**	623
	Поглавље 8.6	**Ограничења за пролазак возила којима се транспортује опасна роба кроз тунеле у оквиру путне мреже**	627
Део 9	**Захтеви за конструкцију и одобрење возила**		629
	Поглавље 9.1	**Област примене, дефиниције и захтеви за одобрење возила**	631
	Поглавље 9.2	**Захтеви за конструкцију возила**	637
	Поглавље 9.3	**Додатни захтеви за комплетна или комплетирана EX/II или EX/III возила намењена за транспорт експлозивних материја и предмета (класа 1) у комадима**	647
	Поглавље 9.4	**Додатни захтеви који се односе на конструкцију каросерије комплетних или комплетираних возила намењених за транспорт опасне робе у комадима (различитих од EX/II и EX/III возила)**	649
	Поглавље 9.5	**Додатни захтеви који се односе на конструкцију каросерија комплетних или комплетираних возила намењених за транспорт чврсте опасне робе у расутом стању**	651
	Поглавље 9.6	**Додатни захтеви који се односе на комплетна или комплетирана возила намењена за транспорт температурно контролисаних материја**	653
	Поглавље 9.7	**Додатни захтеви који се односе на трајно причвршћене цистерне (возила цистерне), батеријска возила и комплетна или комплетирана возила намењена за транспорт опасне робе у демонтажним цистернама капацитета изнад 1 m3 или у контејнер цистернама, преносивим цистернама или контејнерима за гас са више елемената капацитета изнад 3 m3 (EX/III, FL и AT возила)**	655
	Поглавље 9.8	**Додатни захтеви који се односе на компленте и комплетиране MEMU**	659

СПОРАЗУМ О МЕЂУНАРОДНОМ ДРУМСКОМ ПРЕВОЗУ ОПАСНЕ РОБЕ (ADR)[1]

Стране уговорнице,

у жељи да повећају безбедност међународног друмског превоза, сложиле су се у следећем:

Члан 1.

У смислу овог споразума, подразумевају се:

а) под „возила" — аутомобили, чланковита возила, приколице и полуприколице онако како су дефинисани у члану 4. Конвенције о друмском саобраћају од 19. септембра 1949. године, изузев возила која припадају оружаним снагама неке стране уговорнице или која су под одговорношћу тих оружаних снага;

б) под „опасна роба" — материје и предмети чији је међународни друмски превоз забрањен прилозима А и Б или дозвољен само под одређеним условима;

ц) под „међународни превоз" сваки превоз који се обавља преко територије најмање две стране уговорнице возилима дефинисаним горе под а).

Члан 2.

1. Под резервом одредаба тачке 3. члана 4, опасна роба чији је превоз забрањен према прилогу А не може бити предмет међународног превоза.

2. Међународни превоз друге опасне робе је дозвољен, ако су испуњени:

а) услови предвиђени прилогом А за робу о којој се ради, за њихово паковање и етикетирање, и

б) услови предвиђени прилогом Б за конструкцију, опрему и употребу возила којим се превози роба, под резервом одредаба тачке 2. члана 4.

Члан 3.

Прилози уз овај споразум чине његов саставни део.

Члан 4.

1. Свака страна уговорница и даље има право да улазак опасне робе на своју територију регулише или забрани из разлога других но што је безбедност у току пута.

2. Возила која су била у употреби на територији једне стране уговорнице приликом ступања овог споразума на снагу или која су почела да се употребљавају два месеца после ступања Споразума на снагу моћи ће, за време од три године од дана ступања Споразума на снагу, обављати међународни превоз опасне робе, чак и ако њихова конструкција и опрема не задовољавају потпуно услове предвиђене прилогом Б за тај превоз. Међутим, посебним клаузулама прилога Б тај рок се може скратити.

3. Стране уговорнице могу и даље уговарати посебним двостраним или вишестраним споразумима да неке врсте опасне робе чији је сваки превоз забрањен овим споразумом могу, под одређеним условима, бити предмет међународног превоза на њиховим територијама или да опасна роба чији је међународни превоз дозвољен овим споразумом само под одређеним условима може бити на њиховим територијама предмет међународног превоза под условима

[1] ***Напомена секретаријата:*** *Наслов укључује измену на снази од 1. јануара 2021. године у складу са Протоколом који је достављен уговорним странама на основу обавештења депозитара C.N. 233.2019. TREATIES-XI.B.14 of 31May 2019.*

мање строгим од оних који су предвиђени прилозима уз овај споразум. Посебни двострани или вишестрани споразуми о којима је реч у овој тачки биће достављени генералном секретару Организације Уједињених нација који ће о њима обавестити стране уговорнице које нису потписнице тих споразума.

Члан 5.

Превоз на који се односи овај споразум подлеже и даље националним или међународним прописима који се, углавном, односе на друмски саобраћај, међународни друмски превоз или међународну размену робе.

Члан 6.

1. Земље чланице Економске комисије за Европу и земље које су примљене у Комисију у саветодавном својству сходно тачки 8. мандата те Комисије, могу постати стране уговорнице овога споразума:

а) ако га потпишу;

б) ако га ратификују пошто су га потписале под резервом ратификације;

ц) ако му приступе.

2. Земље које могу учествовати у неким радовима Екокомске комисије за Европу, сходно тачки 11. мандата те Комисије, могу постати стране уговорнице овога споразума ако му приступе после његовог ступања на снагу.

3. Споразум ће бити отворен за потписивање до 15. децембра 1957. године. После тога дана он ће бити отворен за приступање.

4. Ратификација и приступање ће се вршити депоновањем инструмента код генералног секретара Организације Уједињених нација.

Члан 7.

1. Овај споразум ће ступити на снагу месец дана од дана кад број земаља поменутих у тачки 1. члана 6. које га буду потписале без резерве о ратификацији или буду депоновале свој инструмент о ратификацији или приступању, буде достигао цифру пет. Међутим, његови прилози ће се примењивати тек шест месеци по ступању самог Споразума на снагу.

2. За сваку земљу која буде ратификовала овај споразум или му буде приступила пошто га пет земаља поменутих у тачки 1. члана 6. буде потписало без резерве о ратификацији или буде депоновало свој инструмент о ратификацији или приступању, овај споразум ће ступити на снагу месец дана после депоновања инструмента о ратификацији или приступању те земље, а његови прилози ће се примењивати за ту земљу било од истог дана, ако до тог дана ступи на снагу, било, ако прилози дотле не ступе на снагу, до дана кад се ти прилози буду примењивали на основу одредаба тачке 1. овога члана.

Члан 8.

1. Свака страна уговорница ће моћи отказати овај споразум обавештењем упућеном генералном секретару Организације Уједињених нација.

2. Отказ ће почети да производи дејство дванаест месеци од дана кад генерални секретар буде примио то обавештење.

Члан 9.

1. Овај споразум ће престати да производи дејство ако, после ступања на снагу, број страна уговорница буде испод пет за време од дванаест узастопних месеци.

2. У случају да се закључи светски споразум о регулисању превоза опасне робе, свака одредба овог споразума која би била у супротности са неком од одредаба тог светског споразума била би, у односима између страна уговорница овог споразума које би постале стране уговорнице тог светског споразума, и то од дана ступања тог светског споразума, аутоматски укинута и *ipso facto* замењена одговарајућом одредбом светског споразума.

Члан 10.

1. Свака земља ће моћи приликом потписивања овог споразума без резерве о ратификацији или приликом депоновања свог инструмента о ратификацији или приступању или у свако време касније, изјавити, обавештењем упућеним генералном секретару Организације Уједињених нација, да ће се овај споразум примењивати на све или део територија које она представља на међународном плану. Споразум и његови прилози ће се моћи примењивати на територији или територије поменуте у обавештењу месец дана од дана кад генерални секретар буде примио то обавештење.

2. Свака земља која, сходно тачки 1, овога члана, буде дала изјаву о примени Споразума на неку територију коју она представља на међународном плану моћи ће, сходно члану 8, отказати Споразум у погледу те територије.

Члан 11.

1. Сваки спор између две или више страна уговорница у погледу тумачења или примене овог споразума биће, уколико је могуће, решен путем преговора између страна у спору.

2. Сваки спор који не буде решен путем преговора поднеће се на арбитражу, ако то затражи једна од страна уговорница у спору и, према томе, изнеће се пред једног или више арбитара које заједнички изаберу стране у спору. Ако у року од три месеца од дана подношења захтева за арбитражу, стране у спору не успеју да се споразумеју о избору једног или више арбитара, ма која страна може затражити од генералног секретара Организације Уједињених нација да одреди јединственог арбитра пред кога ће се изнети спор на решење.

3. Одлука арбитра или арбитара, одређених сходно тачки 2. овога члана, биће обавезна за стране уговорнице у спору.

Члан 12.

1. Свака страна уговорница ће моћи у тренутку потписивања или ратификације Споразума или у тренутку приступања Споразуму изјавити да се не сматра обавезном према члану 11. Остале стране уговорнице неће бити обавезне на основу члана 11. према свакој страни уговорници која буде формулисала такву резерву.

2. Свака страна уговорница која буде формулисала резерву, сходно тачки 1. овога члана, моћи ће у свако време повући ту резерву обавештењем генералном секретару Организације Уједињених нација.

Члан 13.

1. Пошто овај споразум буде на снази три године, свака страна уговорница ће моћи, обавештењем упућеним генералном секретару Организације Уједињених нација, затражити сазивање конференције ради ревизије текста Споразума. Генерални секретар ће доставиги тај захтев свим странама уговорницама и сазвати конференцију за ревизију ако му у року од четири месеца од дана кад он достави своје обавештење, најмање четвртина од укупног броја страна уговорница одговори да су сагласне са захтевом.

2. Ако се сазове коиференција, сходно тачки 1. овога члана, генерални секретар ће о томе обавестити све стране уговорнице и позваће их да у року од три месеца доставе предлоге за које желе да буду размотрени на конференцији. Генерални секретар ће доставити свим странама уговорницама привремени дневни ред конференције, као и текст тих предлога, најкасније три месеца пре отварања конференције.

3. Генерални секретар ће позвати, на сваку конференцију сазвану сходно овоме члану, све земље о којима је реч у тачки 1. члана 6. као и земље које су постале Стране уговорнице у примени тачке 2. члана 6.

Члан 14[2]

1. Независно од поступка за ревизију предвиђеног у члану 13, свака страна уговорница ће моћи предложити један или више амандмана на прилоге овога споразума. Она ће у ту сврху доставити текст амандмана генералном секретару Организације Уједињених нација. Да би се постигла усклађеност тих прилога са другим међународним споразумима о превозу опасне робе, генерални секретар ће моћи такође продложити амандмане на прилоге овога споразума.

2. Генерални секретар ће доставити свим странама уговорницама и сваки предлог дат сходно тачки 1. овога члана и о томе обавестити друге земље о којима је реч у тачки 1. члана 6.

3. Сматраће се да је усвојен сваки предложени амандман на анексе уколико у року од три месеца, рачунајући од дана када га је генерални секретар доставио, једна трећина страна уговорница, или најмање пет страна уговорница, уколико једна трећина прелази тај број, поднесе генералном секретару писмено образложење својих приговора на предложени амандман. Уколико се сматра да је амандман прихваћен, он ступа на снагу за све стране уговорнице после истека временског периода од још три месеца, осим у следећим случајевима:

(а) Када постоје слични амандмани који су сачињени или ће вероватно бити сачињени у оквиру других међународпих спаразума споменутих у тачки 1. овог члана, амандман ступа па снагу по истеку временског периода који ће одредити генерални секретар и то тако да амандман, кад год је то могуће, ступи на снагу истовремено када ступају на снагу и они амандмани који су сачињени или ће бити сачињени у оквиру других споразума; тај период неће бити краћи од једног месеца;

(б) Страна уговорница која подноси предлог амандмана може одредити у свом предлогу и дужи период од три месеца за ступање на снагу амандмана, уколико се он прихвати.

4. Генерални секретар ће што је могуће пре обавестити све стране уговорнице и све земље о којима је реч у тачки 1. члана 6. о свакој примедби коју прими од страна уговорница против предложеног амандмана.

5. Ако се предлог амандмана на прилоге не сматра прихваћеним и ако најмање још једна страна уговорница, поред оне која је предложила тај амандман, обавести писменим путем генералног секретара да је сагласна са предлогом, генерални секретар ће сазвати састанак свих страна уговорница и свих земаља о којима је реч у тачки 1. члана 6. у року од три месеца, рачунајући од истека тромесечног рока предвиђеног у тачки 3. овога члана за супротстављање амандману. Генерални секретар може такође позвати на тај састанак представнике:

а) међународних владиних организација које су надлежне за питања транспорта;

б) међународних невладиних организација чије су делатности непосредно везане за превоз опасне робе на територијама страна уговорница.

6. Сваки амандман који усвоји више од половине од укупног броја страна уговорница на састанку сазваном сходно тачки 5. овог члана, ступиће на снагу за све стране уговорнице у складу са модалитетима које на том састанку утврди већина страна уговорница које учествују на састанку.

[2] ***Напомена Секретеријата:*** *Текст члана 14, став 3, уводи измену која је ступила на снагу 19. априла 1985. године у складу са Протоколом који је пренесен уговорним странама под обавештењем депозитара C.N.229.1975.TREATIES-8 од 18. септембра 1975. године.*

Члан 15.

Сем обавештења предвиђених у чл. 13. и 14, генерални секретар Организације Уједињених нација ће обавестити земље о којима је реч у члану 6. тачка 1, као и земље које су постале стране уговорнице применом члана 6. тачка 2:

а) о потписивањима, ратификацијама и приступањима сходно члану 6;

б) о дану ступања на снагу Споразума и његових прилога сходно члану 7;

ц) о отказима сходно члану 8;

д) о укидању Споразума сходио члану 9;

е) о обавештењима и отказима примљеним сходно члану 10:

ф) о изјавама и обавештењима примљеним сходно члану 12. тач. 1 и 2;

г) о прихватањима и дану ступања амандмана на снагу сходно члану 14. тач. 3. и 6.

Члан 16.

1. Протокол о потписивању овога споразума имаће исту снагу, важност и трајање као и сам Споразум, чијим ће се саставним делом сматрати.

2. Не допушта се никаква резерва на овај споразум, сем резерви унетих у Протокол о потписивању и резерви формулисаних сходно члану 12.

Члан 17.

После 15. децембра 1957. године, оригинал овога споразума ће бити депонован код генералног секретара Организације Уједињених нација, који ће доставити оверене копије свим земљама о којима је реч у члану 6. тачка 1.

У потврду чега су доле потписани, прописно за то овлашћени, потписали овај Споразум.

Рађено у Женеви, тридесетог септембра хиљаду девет сто педесет седме године у једном примерку па енглеском и француском језику за текст самог Споразума и на француском за прилоге, с тим да су оба текста подједнако веродостојна за сам Споразум.

ПРОТОКОЛ О ПОТПИСИВАЊУ

ПРОТОКОЛ О ПОТПИСИВАЊУ

ЕВРОПСКОГ СПОРАЗУМА О МЕЂУНАРОДНОМ ДРУМСКОМ ПРЕВОЗУ ОПАСНЕ РОБЕ (АДР)

У тренутку потписивања Европског споразума о међународном друмском превозу опасне робе (АДР), доле потписани прописно за то овлашћени,

1. сматрајући да се услови превоза опасне робе морем у Уједињено Краљевство или из њега битно разликују од услова прописаних прилогом А уз АДР и да је немогуће изменити их у блиској будућности да би било у складу са условима из прилога А,

водећи рачуна о томе да су Уједињено Краљевство обавезало да, као амандман на прилог А, поднесе специјалан додатак поменутог прилога А који би садржавао посебне одредбе примењиве на превоз опасне робе друмом-морем између континента и Уједињеног Краљевства,

одлучују да, до ступања на снагу тог специјалног додатка, опасна роба која буде превезена по режиму АДР у Уједињено Краљевство или из њега мора испуњавати одредбе прилога А уз АДР и, поред тога, прописе Уједињеног Краљевства у погледу превоза опасне робе морем;

2. узимају на знање изјаву представника Француске према којој Влада Републике Француске придржава себи право, одступајући од члана 4. тачка 2, да овлашћује возила која обављају превоз на територији неке друге стране уговорнице, ма ког дана та возила била стављена у употребу за обављање превоза опасне робе на француској територији, само ако та возила одговарају било условима предвиђеним за тај превоз прилогом Б, било условима које за тај превоз предвиђају француски прописи за превоз опасне робе друмом;

3. препоручују да, уколико је то могуће, пре него што буду поднети, сходно члану 14. тачка 1, или члану 13. тачка 2, предлози амандмана на овај споразум или његове прилоге буду предмет претходне дискусије на састанцима стручњака страна уговорница и, ако је потребио, других земаља о којима је реч у члану 6. тачка 1. Споразума, као и међународиих организација о којима је реч у члану 14. тачка 5. Споразума.

АНЕКС А

ОПШТЕ ОДРЕДБЕ И ОДРЕДБЕ КОЈЕ СЕ ОДНОСЕ НА ОПАСНЕ МАТЕРИЈЕ И ПРЕДМЕТЕ

ДЕО 1

ОПШТЕ ОДРЕДБЕ

Поглавље 1.1

Област важности и примена

1.1.1 Структура

Прилози А и Б ADR су подељени у девет делова. Прилог А чине делови од 1. до 7. а прилог Б чине 8. и 9. део. Сваки део је подељен на поглавља, а свако поглавље на одељке и пододељке. У оквиру сваког дела, број дела је саставни део броја поглавља, одељка и пододељка; нпр. одељак 1, поглавље 2, дела 4, има број "4.2.1".

1.1.2 Област важности

1.1.2.1 У смислу члана 2 ADR, Прилог А утврђује:

(a) опасну робу, која је искључена из међународног транспорта;

(b) опасну робу, која је дозвољена у међународном транспорту и услове који се на њу односе (укључујући изузећа), а посебно:

- класификацију робе, укључујући критеријуме класификације и одговарајуће методе испитивања;
- употребу амбалаже (укључујући заједничко паковање);
- употребу цистерни (укључујући њихово пуњење);
- поступак при отпреми (укључујући обележавање и означавање комада листицама опасности, постављање великих листица опасности на транспортна средства и обележавање транспортних средстава, као и документацију и прописана обавештења);
- одредбе које се односе на конструкцију, испитивање и одобрење за амбалажу и цистерне;
- употребу транспортних средстава (укључујући утовар, заједничко товарење и истовар).

1.1.2.2 Прилог А садржи одређене одредбе, које се према члану 2 ADR односе на Прилог Б, или на оба Прилога А и Б, како следи:

1.1.1	Структура
1.1.2.3	(Подручје важности Прилога Б)
1.1.2.4	
1.1.3.1	Изузећа у вези са начином обављања транспорта
1.1.3.6	Изузећа у вези са количинама које се транспортују по транспортним јединицама
1.1.4.	Применљивост других прописа
1.1.4.5	Транспорти који се обављају осталим видовима саобраћаја осим друмског
Поглавље 1.2	Дефиниције појмова и мерне јединице
Поглавље 1.3	Обука лица која учествују у транспорту опасне робе
Поглавље 1.4	Безбедносне обавезе учесника
Поглавље 1.5	Одступања
Поглавље 1.6	Прелазне мере
Поглавље 1.8	Мере контроле и друге подстицајне мере за примену безбедносних прописа
Поглавље 1.9	Транспортна ограничења која су донели надлежни органи
Поглавље 1.10	Сигурносне одредбе
Поглавље 3.1	Општи прописи
Поглавље 3.2	Колоне (1), (2), (14), (15) и (19) (примена одредби делова 8 и 9 на поједине материје и предмете).

1.1.2.3 У смислу Члана 2 ADR, Прилог Б утврђује услове везане за конструкцију, опрему и коришћење возила која су дозвољена за транспорт опасне робе, као што су:

- захтеви који се односе на посаду возила, опрему и коришћење возила као и документацију;
- захтеви који се односе на конструкцију и одобрења за возила.

1.1.2.4 У Члану 1. тачка (c) ADR реч «возило» не мора да се односи на једно исто возило. Међународни транспорт могу да обаве више различитих возила, уколико се он обавља на територији најмање двеју уговорних страна ADR, између пошиљаоца и примаоца који су наведени у транспортним документима.

1.1.3 Изузећа

1.1.3.1 Изузећа везана за начин обављања транспорта

Одредбе ADR не важе за:

(a) транспорт опасне робе, који обављају физичка лица, ако је роба упакована за малопродају и ако је намењена за личну, или домаћу употребу, или за слободно време и спорт, под условом да су предузете мере које спречавају ослобађање садржаја под нормалним условима транспорта. Ако је ова роба запаљива течна материја, која се транспортује у резервоарима који се могу поново пунити од стране или за рачун приватних лица, укупна количина не сме да прекорачи 60 литара по посуди и 240 литара по транспортној јединици. Опасна роба у IBC, у великој амбалажи или цистернама не сматра се да је упакована за трговину на мало;

(b) *(избрисано)*;

(c) транспорт који обављају предузећа везано за своју главну делатност, као што су, испоруке за или враћање са градилишта у ниско и високоградњи или везано за мерења, радове на поправци и одржавању, у количинама које не прелазе 450 литара по паковању укључујући IBC и велику амбалажу и максималне количине према пододељку 1.1.3.6. уз услов да су предузете мере које спречавају ослобађања садржаја под уобичајеним условима транспорта. Ова изузећа не важе за класу 7.

Транспорт, који предузећа обављају ради свог снабдевања, или спољне и унутрашње дистрибуције није обухваћен овим изузећем;

(d) транспорт који обављају органи надлежни за хитну интервенцију или који се обављају под њиховом контролом, уколико је такав транспорт неопходан с обзиром на хитну интервенцију, а посебно транспорт

- оштећених возила, која су учествовала у незгоди или су у квару, а садрже опасну робу, или
- ради прихватања и сакупљања опасне робе у незгоди или ванредном догађају и одвожења на најближе одговарајуће безбедно место;

(e) транспорт у случајевима хитних интервенција ради спасавања људи или заштите животне средине, под условом да су предузете све мере за његово безбедно обављање;

(f) транспорт неочишћених, празних, стабилних резервоара за складиштење, у којима су се налазили гасови класе 2 групе A, O или F, материје класе 3 или 9 групе паковања II или III, или пестициди класе 6.1 групе паковања II или III, под условом да:

- су сви отвори херметички затворени са изузетком уређаја за растерећење притиска (уколико су постављени);
- су предузете мере за спречавање истицања садржаја под уобичајеним условима транспорта;
- је товар причвршћен на носачима или је у сандуцима или другим средствима за руковање, или је на возилу или у контејнеру, тако да се не може ослободити или померити под уобичајеним условима транспорта.

Ово изузеће не важи за стабилне посуде (резервоаре) за складиштење, који су садржали експлозиве умањене осетљивости или материје чији је транспорт забрањен

према ADR.

Напомена: *За радиоактивне материје види такође под 1.7.1.4.*

1.1.3.2 Изузећа у вези са транспортом гасова

Одредбе ADR не важе за:

(a) гасове који се налазе у резервоарима или боцама за гориво као саставним делом возила којима се обавља транспорт и служе за њихово покретање или за рад њихових посебних уређаја који се користе или су намењени за коришћење у току превоза (нпр. уређаји за хлађење).

Гасови се могу превозити у трајно причвршћеним резервоарима или боцама за гориво које су директно повезане са мотором возила и/или помоћном опремом или покретним посудама под притиском, који су у складу са важећим законским прописима.

Укупан капацитет резервоара или боца за гориво, по транспортној јединици укључујући и оне дозвољене у складу са 1.1.3.3 (a), не сме да прелази количину енергије (MJ) или масе (kg), која одговара енергетском еквиваленту до 54 000 MJ.

Напомена 1: *Вредност од 54 000 MJ енергетског еквивалента одговара ограничењима за гориво према 1.1.3.3 (a) (1500 литара). За енергетски садржај горива видите табелу у наставку:*

Гориво	***Енергетски садржај***
Дизел	*36 MJ/литар*
Бензин	*32 MJ/литар*
Природни гас/Биогас	*35 MJ/Nm³ [a]*
Течни нафтни гас (ТНГ)	*24 MJ/литар*
Етанол	*21 MJ/литар*
Биодизел	*33 MJ/литар*
Емулзија горива	*32 MJ/литар*
Водоник	*11 MJ/Nm³*

[a] *1 Nm3 односи се на нормалан кубни метар: количину гаса која заузима 1 m3 у условима температуре и притиска од 0 °C и 1,01325 бара (0,101325 MPa).*

Укупан капацитет не сме да прелази:

- 1080 kg за ТПГ и КПГ:
- 2250 литара за ТНГ.

Напомена 2: *Контејнер опремљен са уређајима који се користе у току превоза, осигурани на возилу, сматра се саставним делом возила и на њега се примењују иста изузећа у погледу горива које је неопходно за управљање уређајима.*

(b) *(Брисано);*

(c) гасове група A и O (према 2.2.2.1), ако притисак гаса у посуди или цистерни на температури од 20 °C износи највише 200 kPa (2 bar) и ако гас није у течном стању или дубоко расхлађен гас у течном стању. Ово укључује све врсте посуда или цистерни, као и делови машина и апарата;

Напомена*: Ово изузеће не важи за светиљке. За светиљке види 1.1.3.10*

(d) гасове садржане у деловима и опреми возила (нпр. апарат за гашење пожара), укључујући и резервне делове (нпр. гасом пуњене гуме возила); ова изузећа важе и за гасом пуњене гуме возила које се транспортују као товар;

(e) гасове у посебним уређајима возила, који су неопходни за функционисање ових уређаја у току транспорта (апарати за хлађење, резервоари за рибу, апарати за грејање итд.), као и у резервним посудама за такве уређаје и неочишћеним празним посудама за замену, који се транспортују истим транспортним јединицама;

(f) гасове садржаних у намирницама (изузев UN 1950) укључујући газирана пића;

(g) гасове садржаних у лоптама предвиђеним за спорт и

(h) *(Брисано)*

1.1.3.3 Изузећа у вези са транспортом течних погонских горива

Одредбе ADR не важе за транспорт:

(a) горива у резервоарима возила којима се обавља транспорт, а које служи за њихово покретање или за функционисање њихових посебних уређаја који су коришћени или намењени за коришћење током транспорта.

Гориво се може транспортовати у трајно причвршћеним резервоарима, који су директно повезани са мотором возила и/или са помоћним уређајем и одговарају законским прописима, или се може транспортовати у преносивим посудама (као канистери).

Укупна запремина трајно причвршћених резервоара не сме да премаши 1500 литара по превозној јединици, а запремина резервоара који је причвршћен на приколицу не сме да премаши 500 литара. У преносивим резервоарима се може транспортовати највише 60 литара по превозној јединици. Ова ограничења не важе за возила интервентних јединица.

Напомена 1: *Контејнер опремљен са уређајима који се користе у току превоза, осигурани на возилу, сматра се саставним делом возила и на њега се примењују иста изузећа у погледу горива које је неопходно за управљање уређајима.*

Напомена 2: *Укупни капацитет резервоара или боца за гориво, укључујући и оне који садрже гасовита горива, не сме прелазити енергетски еквивалент од 54 000 MJ (види Напомену 1 у 1.1.3.2 (a)).*

(b) *(Брисано)*

(c) *(Брисано)*

1.1.3.4 Изузећа која се односе на посебне одредбе или опасне робе паковане у ограниченим или изузетим количинама

Напомена: *За радиоактивне материје види такође под 1.7.1.4.*

1.1.3.4.1 Транспорт одређене опасне робе изузет је делимично или у потпуности од захтева ADR на основу одређених, посебних одредби поглавља 3.3. Изузеће за опасану робу важи, ако је у колони 6 табеле А поглавља 3.2 наведена посебна одредба.

1.1.3.4.2 Одређена опасна роба може бити изузета, под условима из поглавља 3.4.

1.1.3.4.3 Одређена опасна роба може бити изузета, под условима из поглавља 3.5.

1.1.3.5 Изузећа у вези са празном неочишћеном амбалажом

Празна неочишћена амбалажа (укључујући IBC и велику амабалажу), која је садржала материје класе 2, 3, 4.1, 5.1, 6.1, 8 и 9, не подлеже прописима ADR, ако су предузете одговарајуће мере да се искључи могућа опасност. Опасности су искључене, ако су предузете мере за искључење свих опасности клâса 1. до 9.

1.1.3.6 Изузећа у вези са количинама које се могу транспортовати по транспортној јединици

1.1.3.6.1 У смислу овог пододељка, опасна роба је сврстана у транспортне катергорије 0, 1, 2, 3, или 4, као што је наведено у колони (15), табеле А, поглавља 3.2. Празна неочишћена амбалажа, у којој су се налазиле материје сврстане у транспортну категорију «0», такође се сврстава у транспортну категорију «0». Празна неочишћена амбалажа, у којој су се налазиле материје сврстане у друге транспортне категорије осим у категорију «0», сврстава се у категорију «4».

1.1.3.6.2 Уколико количина опасне робе која се транспортује транспортном јединицом не прелази вредност наведену за одређену транспортну категорију у колони (3) табеле у 1.1.3.6.3 (ако различита опасна роба спада у исту категорију) или вредност израчунату према 1.1.3.6.4 (уколико различита опасна роба спада у различите транспортне категорије), могу се транспортовати у комадима истом транспортном јединицом без примене одредби:

- поглавља 1.10; изузев за експлозивне материје и предмете класе 1, UN бројева 0029, 0030, 0059, 0065, 0073, 0104, 0237, 0255, 0267, 0288, 0289, 0290, 0360, 0361, 0364, 0365, 0366, 0439, 0440, 0441, 0455, 0456, 0500, 0512 и 513 и изузев изузетих комада Класе 7, UN броја 2910 и 2911 класе 7 ако степен активности премашује вредности A_2;
- поглавља 5.3;
- одељка 5.4.3;
- поглавља 7.2 са изузетком посебних одредби V5 и V8 одељка 7.2.4;
- CV1 одељка 7.5.11;
- Дела 8 са изузетком 8.1.2.1 (а),
  8.1.4.2 до 8.1.4.5,
  8.2.3,
  8.3.3,
  8.3.4,
  8.3.5,
  Поглавље 8.4,
  Посебна одредба S1(3) и (6),
  Посебна одредба S2 (1),
  Посебна одредба S4 , S5
  Посебна одредба S14 до S21 и
  Посебна одредба S24 поглавља 8.5;
- Дела 9.

1.1.3.6.3 Највећа укупна дозвољена количина опасне робе исте категорије по транспортној јединици наведена је у колони (3) табеле у наставку.

Транспортна категорија **(1)**	**Материје или предмети, Група паковања или класификациони кôд/група или UN број** **(2)**	**Највећа укупна количина по транспортној јединици**(б) **(3)**
0	Класа 1: 1.1A/1.1L/1.2 L/1.3L/1.4L и UN 0190 Класа 3: UN 3343 Класа 4.2: материје сврстане у групу паковања I Класа 4.3: UN бројеви: 1183, 1242, 1295, 1340, 1390, 1403,1928, 2813, 2965, 2968, 2988, 3129, 3130, 3131, 3132, 3134, 3148, 3396, 3398 и 3399 Класа 5.1: UN 2426 Класа 6.1: UN бројеви: 1051, 1600, 1613, 1614, 2312, 3250 и 3294 Класа 6.2: UN бројеви: 2814, 2900 и 3549 Класа 7: UN бројеви: 2912 до 2919, 2977, 2978, и 3321 до 3333 Класа 8: UN 2215 (АНХИДРИД МАЛЕИНСКЕ КИСЕЛИНЕ, РАСТОПЉЕН), Класа 9: UN бројеви: 2315, 3151 и 3152 и 3432 као и предмети који садрже такве материје или смеше као и празна неочишћена амбалажа, у којој су се налазиле материје ове транспортне категорије изузев оне која је сврстана у UN 2908.	0
1	Материје и предмети који су сврстани у групу паковања I, а не спадају у транспортну категорију 0, као и материје и предмети следећих класа: Класа 1: 1.1B до 1.1J(а), 1.2B до 1.2J, 1.3C, 1.3G, 1.3H, 1.3J и 1.5D (а) Класа 2: групе T, TC (а), TO, TF, TOC(а) и TFC аеросоли: групе C, CO, FC, T, TF, TC, TO, TFC и TOC хемикалије под притиском: UN број: 3502, 3503, 3504 и 3505 Класа 4.1: UN број: 3221 до 3224, 3231 до 3240, 3533 и 3534 Класа 5.2: UN број: 3101 до 3104 и 3111 до 3120	20
2	Материје које су сврстане у групу паковања II а не спадају у транспортну категорију 0, 1 или 4, као и материје и предмети следећих класа: Класа 1: 1.4B до 1.4G и 1.6N Класа 2: група F аеросоли: група F хемикалије под притиском: UN број: 3501 Класа 4.1: UN број: 3225 до 3230, 3531 и 3532 Класа 4.3: UN број 3292 Класа 5.1: UN 3356 Класа 5.2: UN број: 3105 до 3110 Класа 6.1: UN бројеви 1700, 2016 и 2017 и материје сврстане у групу паковања III Класа 9: UN бројеви: 3090, 3091, 3245, 3480 и 3481	333
3	Материје које су сврстане у групу паковања III, а не спадају у транспортну категорију 0, 2 или 4, као и материје и предмети следећих класа: Класа 2: групе A и O аеросоли: групе A и O хемикалије под притиском: UN број: 3500 Класа 3: UN 3473 Класа 4.3: UN 3476 Класа 8: UN број: 2794, 2795, 2800, 3028, 3477 и 3506 Класа 9: UN број: 2990 и 3072	1000
4	Класа 1: 1.4S Класа 2: UN бројеви 3537 до 3539 Класа 3: UN бројеви 3540 Класа 4.1: UN бројеви 1331, 1345, 1944, 1945, 2254, 2623 и 3541 Класа 4.2: UN бројеви 1361 и 1362 група паковања III и UN број 3542 Класа 4.3: UN број 3543 Класа 5.1: UN број 3544 Класа 5.2: UN број 3545 Класа 6.1: UN број 3546 Класа 7: UN бројеви 2908 до 2911 Класа 8: UN број 3547 Класа 9: UN бројеви 3268, 3499, 3508, 3509 и 3548 као и празна неочишћена амбалажа, у којој су се налазиле опасне материје са изузетком оних које спадају у транспортну категорију 0.	неограничено

(а) *За UN број: 0081, 0082, 0084, 0241, 0331, 0332, 0482,1005 и 1017 највећа укупна количина по транспортној јединици износи 50 kg.*

(б) *Максимална укупна количина за сваку транспортну категорију одговара израчунатој вредности од "1000" (види такође 1.1.3.6.4).*

У претходној табели, "највећа укупна количина по транспортној јединици" значи за:

- предмете, укупна маса предмета у kg без њихове амбалаже (за предмете класе 1, нето маса пуњења експлозивне материје у kg; за опасну робу у уређајима и опреми, који је у овом прилогу ближе одређен, укупна количина садржане опасне робе у њима у kg, односно у литрима);
- чврсте материје, гасове у течном стању, дубоко расхлађене гасове у течном стању и растворене гасове, нето маса у kg;
- течне материје, укупна количина опасне робе изражена у литрима;
- компримоване гасове, адсорбоване гасове и хемикалије под притиском, номинална запремина посуда у литрима.

1.1.3.6.4 Ако се опасне робе које припадају различитим транспортним категоријама утврђеним у табели, транспортују истом транспортном јединицом, тада збир:

- количине материја и предмета транспортне категорије 1, помножен са 50,
- количине материја и предмета наведених у фусноти а) табеле у 1.1.3.6.3 транспортне категорије 1, помножен са 20;
- количине материје и предмета транспортне категорије 2, помножен са 3, и
- количине материје и предмета транспортне категорије 3,

не сме да премаши израчунату вредност од 1 000.

1.1.3.6.5 Одредбе овог пододељка не односе се на опасну робу која је изузета према 1.1.3.1 (a) и од (d) до (f), 1.1.3.2 до 1.1.3.5, 1.1.3.7 , 1.1.3.9 и 1.1.3.10.

1.1.3.7 Изузећа у вези са транспортом система производње и складиштења (акумулације) електричне енергије

Прописи ADR не важе за системе производње и складиштења (акумулације) електричне енергије (нпр. литијумске батерије, електрични кондензатори, асиметрични кондензатори, металхидридни складишни (акумулациони) системи и горивне ћелије:

(a) које су уграђене у транспортна средства, којима се обавља транспорт и која служе за њихово покретање или рад њихових уређаја;

(b) које су садржане у уређају и служе за његов рад, који се користи током транспорта или за употребу током транспорта (нпр. преносиви рачунар), осим опреме као што су регистратори података и уређаји за праћење терета који су причвршћени или смештени у амбалажу, сабирну амбалажу, контејнере или товарне просторе који подлежу само захтевима из 5.5.4.

1.1.3.8 *(Резервисано)*

1.1.3.9 Изузећа која се односе на опасну робу која се у току транспорта користи као средство за расхлађивање и кондиционирање

Ако се у колима или контејнерима у сврху расхлађивања или кондиционирања користи опасна роба која је само загушљива (која разређује или истискује) кисеоник који се у нормалним случајевима налази у атмосфери), подлежу само одредбама 5.5.3.

1.1.3.10 Изузећа која се односе на транспорт светиљки које садрже опасну робу

Следеће светиљке не подлежу RID, под условом да оне не садрже радиоактивне материје и не садрже живу у количинама изнад оних наведених у посебној одредби 366 поглавља 3.3:

(a) светиљке које се прикупљају директно од појединаца и домаћинстава када се врши сакупљање или рециклажа;

***Напомена**: Ово такође укључује светиљке које су донели појединци на прво место за прикупљање, а које су затим пренесене до следећег места за сакупљање, прераду или рециклажу.*

(b) светиљке од којих свака садржи не више од 1 g опасне робе и упаковане тако да не садрже више од 30 g опасне робе по комаду, под условом да:

(i) су светиљке произведене у складу са сертификованим системом управљања квалитетом;
Напомена: ISO 9001 се може користити у ову сврху.

и

(ii) свака светиљка је било појединачно упакована у унутрашњу амбалажу, одвојена преградама, или окружена јастучастим материјалом за заштиту светиљки и упакована у јаку спољашњу амбалажу при чему су испуњене опште одредбе 4.1.1.1 и у стању су да прођу испитивање на пад са висине од 1,2 m;

(c) коришћене, оштећене или дефектне светиљке од којих свака садржи не више од 1 g опасне робе до не више од 30 g опасне робе по комаду, када се врши сакупљање или рециклажа. Светиљке морају бити упаковане у довољно јаку спољну амбалажу ради спречавања ослобађања садржаја под нормалним условима транспорта при чему су испуњене опште одредбе 4.1.1.1 и у стању су да прођу испитивање на пад са висине од најмање 1,2 m;

(d) светиљке које садрже само гасове група А и О (према 2.2.2.1) под условом да су паковане тако да се садржај светиљки, код било које напрслине која настане као последица удара, задржава у комаду.

Напомена: *Светиљке које садрже радиоактивне материје наведене су у 2.2.7.2.2.2 (b).*

1.1.4 Применљивост других прописа

1.1.4.1 *(Резервисано)*

1.1.4.2 Транспорт у транспортним ланцима, који укључује поморски и ваздушни саобраћај

1.1.4.2.1 Комади, контејнери, контејнери за робу у расутом стању, преносиве цистерне, контејнер-цистерне и MEGC, које не испуњавају у потпуности захтеве ADR за паковање, заједничко паковање, обележавање, означавање комада листицама опасности или постављање великих листица опасности и обележавање наранџастим таблама, али одговарају прописима IMDG Code или ICAO-TI, могу се транспортовати, уколико транспортни ланац укључује поморски или ваздушни транспорт, под следећим условима:

(a) уколико комади нису обележени и означени листицама опасности према ADR, морају имати обележја и листице опасности према захтевима IMDG Code или ICAO-TI;

(b) за заједничко паковање у једном комаду важе захтеви IMDG Code или ICAO-TI;

(c) при транспорту у једном транспортном ланцу, који укључује поморски транспорт, контејнери, контејнери за робу у расутом стању, преносиве цистерне, контејнер-цистерне или MEGC, уколико нису обележени и означени великим листицама опасности према поглављу 5.3 ADR, морају бити обележени и означени великим листицама опасности према поглављу 5.3 IMDG Code. У овом случају, за обележавање самог возила важи само 5.3.2.1.1 ADR. За празне, неочишћене преносиве цистерне, контејнер цистерне и MEGC, ови захтеви важе и у случају додатног транспорта до станице за чишћење.

Ово одступање не важи за робу, која је сврстана као опасна у класе од 1 до 9 ADR, а не сматра се опасном према важећим захтевима IMDG Code или ICAO-TI.

1.1.4.2.2 Транспортне јединице, као једно или више возила другачијих од оних која транспортују контејнере, преносиве цистерне или контејнер-цистерне или MEGC, као што је предвиђено у 1.1.4.2.1 (c), и нису опремљене великим листицама опасности према одредбама одељка 5.3.1 ADR, али су обележене и означене великим листицама опасности према поглављу 5.3 IMDG Правилника, дозвољене су за транспорт у транспортном ланцу укључујући поморски транспорт, под условом да су испуњени услови за обележавање наранџастим таблама према одредбама 5.3.2 ADR.

1.1.4.2.3 За транспорт у транспортном ланцу, који укључује поморски и ваздушни транспорт, подаци наведени у 5.4.1 и 5.4.2 и у одређеним посебним одредбама поглавља 3.3, могу бити замењени транспортним документом и подацима према IMDG Code или ICAO-TI, под условом да су сви прописани додатни захтеви ADR, такође садржани.

Напомена: *За транспорт према 1.1.4.2.1 види и 5.4.1.1.7. За транспорт у контејнерима види и 5.4.2.*

1.1.4.3 ***Употреба преносивих цистерни типа IMO, дозвољених у поморском саобраћају***

Преносиве цистерне типа IMO (типова 1, 2, 5 и 7) које не испуњавају захтеве поглавља 6.7 или 6.8, али које су израђене и одобрене пре 1. јануара 2003. године према одредбама IMDG Code (Амандмани 29-98), могу се и даље користити, под условом да испуњавају примењиве захтеве за периодична испитивања IMDG Code[1]. Осим тога, они морају да испуњавају одредбе које одговарају упутствима у колони (10) и (11) табеле ADR у поглављу 3.2 и захтеве поглавља 4.2. Види такође 4.2.0.1 IMDG Code.

1.1.4.4 *(Резервисано)*

1.1.4.5 Транспорти који се обављају осталим видовима саобраћаја сем друмског

1.1.4.5.1 Ако се друмско возило, које испуњава захтеве ADR, на деоници трасе транспортује другим видом превоза, за ту деоницу транспортног пута се примењују само они домаћи или међународни прописи, који важе за транспорт опасне робе за тај вид саобраћаја у којем се друмско возило транспортује.

1.1.4.5.2 У случају који је наведен у 1.1.4.5.1, односне уговорне стране ADR могу уговорити примену захтева ADR за деоницу пута на којој се возило не транспортује друмским саобраћајем, а према потреби могу допунити додатним захтевима, уколико ови споразуми између односних уговорних страна ADR нису у супротности са регулативама међународног споразума о транспорту опасне робе транспортоване на начин, који се користи за транспорт друмског возила на поменутој деоници пута, нпр. Међународни Споразум за заштиту људског живота на мору (SOLAS), чије уговорне стране могу бити такође и уговорне стране ADR.

Ови споразуми морају бити достављени, од стране уговорне стране од које потиче иницијатива за њихово закључивање, Секретаријату Економске комисије Уједињених Нација за Европу, који о њима извештава све Уговорен Стране.

1.1.4.5.3 У случају да транспорт подлеже одредбама ADR, а на исти начин подлеже на целој или само на једној деоници пута одредбама међународног споразума, који регулише транспорт опасне робе неким другим видом транспорта сем друмског, и то на основу прописа који се односе на подручје примене одређених услуга моторних возила, у том случају важе одредбе међународног споразума за ову деоницу пута истовремено са онима у ADR, који нису неусаглашени са њима; остале клаузуле ADR не важе за предметну деоницу пута.

1.1.5 Примена стандарда

Ако се захтева примена стандарда и ако постоје супротности између стандарда и захтева ADR предност имају захтеви ADR. Захтеви стандарда који нису у супротности са ADR примењиваће се како су и наведени, укључујући захтеве било ког другог стандарда или дела стандарда, који је означен као нормативни у односу на предметни стандард.

[1] *Међународна организација за поморску пловидбу (IMO) је издала «Упутство за континуирану употребу постојећих IMO типова преносивих цистерни и друмских возила цистерни за транспорт опасне робе» као циркуларно писмо CCC.1/Circ.3. Енглески текст: «Guidance on the Continued Use of Existing IMO Typ Portable Tanks and Road Tank Vehicles for the Transport of Dangerous Goods» може се наћи на интернет страници IMO www.imo.org*

Поглавље 1.2

Дефиниције појмова и мерне јединице

1.2.1 Дефиниције појмова

Напомена: *Овај одељак садржи све опште и посебне дефиниције појмова које су приказане по азбучном редоследу. У заградама су дати преводи појмова на немачки и енглески језик.*

Дефиниције које се користе у ADR:

A

ADN: Европски споразум о међународном транспорту опасне робе унутрашњим пловним путевима.

Аеросол *(Aerosol / Aerosoldispenser – Aerosol / Druckgaspackung)*: предмет који се састоји од посуде која се не може поново пунити, која испуњава захтеве из одељка 6.2.6, произведена од метала, стакла или пластике, а која садржи компримовани, течни или растворени гас под притиском са или без течне, тестасте или прашкасте материје и која је опремљена уређајем за испуштање, који омогућава избацивање садржаја у облику суспензије чврстих или течних делића у гасу, у облику пене, пасте или прашка или у течном или гасовитом стању.

Амбалажа *(Packaging – Verpackung)*: једна или више посуда и сви други саставни делови друге компоненте или материјали, који су потребни, да би посуда испунила своју функцију задржавања и сигурносну функцију за прихватање и сигурно чување садржаја [види и: „комбинована амбалажа“, „састављена амбалажа“, „унутрашња амбалажа“, „IBC“, „међуамбалажа“, „велика амбалажа“, „амбалажа од танког лима“, „спољна амбалажа“, „обновљена амбалажа“, „прерађена амбалажа“, „поново употребљена амбалажа“, „амбалажа за спасавање“ и „амбалажа која не пропушта прашину“].

Амбалажа која не пропушта прашину *(Sift-proof packaging - Satubdichte Verpackung)*: амбалажа, која је непропусна за сув садржај, укључујући ту и фину прашину чврстих материја која настаје у току транспорта.

Амбалажа од танког лима *(Light-gauge metal packaging - Feinstblechverpackung)*: амбалажа са округлим, елипсастим, правоуглим или вишеугаоним (и конусним) пресеком као и амбалажа са купастим вратом (грлићем) или амбалажа у облику канте од метала са дебљином зида мањом од 0,5 mm (нпр. бели лим), са равним или испупченим дном, са једним или више отвора која не спада под дефиницију појма: буре или канистер.

Амбалажа за спасавање *(Salvage packaging - Bergungsverpackung)*: специјална амбалажа, која се користи код оштећених, неисправних, незаптивених или захтевима неодговарајућих комада са опасном робом или при превозу расуте или исцуреле опасне робе, ради обнављања или одлагања.

Велика амбалажа *(Large packaging – Großverpackung)*: амбалажа која се састоји од спољне амбалаже, која садржи предмете или унутрашњу амбалажу, која:

(a) је конструисана за механичко руковање и

(b) има нето масу већу од 400 килограма или запремину већу од 450 литара, али највећу запремину до 3m³.

Велика амбалажа за спасавање *(Large salvage packaging – Große Bergungsverpackung)*: означава посебну амбалажу која:

(a) је конструисана за механичко руковање; и

(b) има нето масу већу од 400 kg или запремину већу од 450 l, али највећу запремину до 3m³,

у коју се смештају оштећени, неисправни, комади из којих цури опасна роба или комади који нису усаглашени, или опасна роба која се расула или исцурела, ради обнављања или одлагања.

Комбинована амбалажа *(Combination packaging - Zusammengesetzte Verpackung)*: амбалажа припремљена за сврху транспорта, са једном или више унутрашњих амбалажа, које према одредбама 4.1.1.5 морају да се уклопе у јединствену целину са спољном амбалажом.

Напомена: *Појам "унутрашња амбалажа" који се користи за комбиновану амбалажу не треба поистовећивати са појмом "унутрашња посуда" који се користи код састављене амбалаже.*

Међуамбалажа *(Intermediate packaging – Zwischenverpackung)*: амбалажа, која се налази између унутрашње амбалаже или предмета и спољне амбалаже.

Обновљена амбалажа *(Reconditioned packaging - Reconditionierte Verpackung)*: амбалажа, посебно:

(a) метално буре које је:

(i) очишћено на тај начин да су конструктивни материјали опет добили свој првобитни изглед, при чему су отклоњени сви остаци ранијег садржаја, као и унутрашња и спољна корозија, а такође и спољне облоге и листице опасности;

(ii) поново доведено у свој првобитни облик и првобитни профил, при чему су превоји (уколико их је било) поравнати и заптивени и измењене све заптивке који нису интегрални део амбалаже; и

(iii) након чишћења, али пре поновног фарбања, испитано, при чему оно, код којег су видљиве мале рупе, битно смањење дебљине материјала, замор материјала, оштећења на навојима или затварачима или други значајни недостаци, мора бити одбачено;

(b) буре или канистер од пластике:

(i) који су очишћени на тај начин да су конструктивни материјали поново добили свој првобитни изглед, при чему су отклоњени сви остаци од ранијег садржаја, као и спољне облоге и листице опасности;

(ii) чије су заптивке, које нису интегрални део амбалаже, замењене, и

(iii) који су након чишћења испитани, при чему амбалажа код које су видљива оштећења, као што су пукотине, набори или ломови, или оштећења на навојима или затварачима или други значајни недостаци, мора бити одбачена.

Поново употребљена амбалажа *(Reused packaging – Wiederverwendete Verpackung)*: амбалажа, за коју је након испитивања утврђено да нема недостатака, који би могли да угрозе испитивање функционалности. Под ову дефиницију спада нарочито таква амбалажа, која се поново пуни истом или компатибилном робом и која се транспортује у оквиру исте продајне мреже која је под контролом пошиљаоца производа.

Поново употребљена велика амбалажа *(Reused large packaging – Wiederverwendete Großverpackung)*: велика амбалажа предвиђена за поновну употребу за коју је утврђено да је без недостатака, који би утицали на успешно испитивање функције; овде спада посебно велика амбалажа која се поново пуни истом или компатибилном робом и која се транспортује у оквиру продајне мреже коју контролише пошиљалац производа.

Прерађена амбалажа *(Remanufactured packaging – Wiederaufgearbeitete Verpackung)*: амбалажа, нарочито

(a) метално буре:

(i) које се добија прерадом типа, који не одговара захтевима поглавља 6.1, у UN тип амбалаже који одговара овим захтевима;

(ii) које се добија прерадом UN типа амбалаже који одговара захтевима

поглавља 6.1 у други тип који одговара истим захтевима, или

(iii) код којег су замењени чврсто уграђени конструктивни елементи (као неодвојиви поклопац);

(b) буре од пластике:

(i) које се добија прерадом UN типа амбалаже у неки други UN тип (нпр. 1H1 у 1H2) или

(ii) код којег су замењени чврсто уграђени конструктивни елементи.

Прерађена бурад потпадају под захтеве поглавља 6.1, који важе за нову бурад истог типа.

Прерађена велика амбалажа *(Remanufactured large packaging- Wiederaufgearbeitete Großverpackung)*: велика амбалажа од метала или круте пластике, која:

(a) потиче од типа који не одговара захтевима, прерадом постаје UN тип конструкције који одговара захтевима

(b) преобликовањем једног UN типа конструкције који одговара захтевима постаје други UN тип који одговара захтевима.

Прерађена велика амбалажа подлеже истим захтевима ADR као и нова велика амбалажа истог типа (види такође дефиницију типа конструкције у 6.6.5.1.2).

Сабирна амбалажа *(Overpack – Umverpackung)*: завој/омотач, који се користи (у случају радиоактивних материја један пошиљалац) за формирање једне јединице, од једног или више комада, ради лакшег руковања и утовара у току транспорта. Примери за сабирну амбалажу су:

(a) утоварна плоча, нпр. палета, на коју се ставља или слаже више комада, а која је осигурана пластичном траком, растегљивом или стежућом фолијом или другим погодним средствима, или

(b) спољна заштитна амбалажа као сандук или сандук од летви.

Састављена амбалажа *(Composite packaging - Kombinationsverpackung)*: амбалажа која се састоји од спољне амбалаже и унутрашње посуде израђене тако да унутрашња посуда и спољна амбалажа чине састављену амбалажу. Када је једном састављена, она чини нераздвојиву целину, која се као таква пуни, складишти, транспортује и празни**.**

Напомена: *Појам "унутрашња посуда" који се користи за састављену амбалажу не треба поистовећивати са појмом "унутрашња амбалажа" који се користи код комбиноване амбалаже. На пример, унутрашњост састављене амбалаже 6HA1 (пластични материјали) је као таква унутрашња посуда јер обично није пројектована да извршава функцију задржавања (резервоара) без спољне амбалаже и због тога није унутрашња амбалажа.*

када се у загради иза појма "састављена амбалажа"наводи материјал, ово се односи на унутрашњу посуду.

Спољна амбалажа *(Outer packaging – Außenverpackung)*: представља спољну заштиту од састављене или комбиноване амбалаже укључујући материјале са особинама упијања, материјале за јастучење и све друге саставне делове, који су потребни да обухвате и штите унутрашње посуде или унутрашњу амбалажу.

Унутрашња амбалажа *(Inner packaging – Innenverpackung)***:** амбалажа, уз коју је у транспорту потребна спољна амбалажа.

Амбалажни систем *(Confinement system - Einschließungssystem)*: за транспорт радиоактивних материја: одобрени склоп фисионих материја и амбалажних елемената који су утврђени од конструктора и надлежног органа и који је предвиђен за одржавање критичне безбедности.

ASTM: је скраћеница за American Society for Testing and Materials: Америчко друштво за испитивања и материјале *(ASTM International, 100 Barr Harbor Drive, PO Box C700, West Conshohocken, PA 19428-2959, United States of America)*.

Б

Батеријско возило *(Battery vehicle)*: возило које се састоји од елемената, који су међусобно повезани преко спојне цеви и трајно причвршћени за то возило. Као елементи батеријских возила сматрају се боце, велике боце - тубе, бурад под притиском и свежњеви боца, као и цистерне за гасове дефинисане у 2.2.2.1.1 запремине од преко 450 литара.

Боца *(Cylinder – Flasche)*: покретна посуда под притиском запремине до 150 литара. (види и „*свежањ боца*“).

Боца са обликованим омотачем *(Over-moulded cylinder - Überformter Zylinder)* намењена за превоз ТНГ са воденом запремином не већом од 13 литара, која се састоји од заварене челичне унутрашње боце пресвучене заштитним омотачем од ћелијске пластике, који је нераздвојиво везан са спољашњом површином зида челичне боце.

Буре *(Drum – Fass)*: цилиндрична амбалажа од метала, картона, пластике, шпер плоче или неког другог погодног материјала са равним или испупченим дном. Под овај појам спадају и амбалаже других облика као нпр. округла амбалажа са купастим вратом (грлићем) или амбалажа у облику канте. Овде не спадају дрвена бурад и канистри.

Буре од дрвета *(Wooden barrel – Holzfass)*: амбалажа од природног дрвета, округлог попречног пресека, која има испупчене зидове од дашчица и данца, обложене металним обручима.

Буре под притиском *(Pressure drum – Druckfass)*: заварена покретна посуда под притиском запремине преко 150 а највише 1 000 литара (нпр. цилиндрична посуда опремљен обручима за котрљање, сферна посуда на клизним носачима).

В

Вакуум цистерна за отпатке *(Vacuum-operated waste tank – Saug-Druck-Tank für Abfälle)*: трајно причвршћена цистерна, демонтажна цистерна, контејнер-цистерна или заменљиво тело, која је израђена или опремљена на посебан начин, а употребљава се, пре свега, за транспорт опасног отпада, да би се олакшало пуњење и пражњење отпада према захтевима поглавља 6.10. Цистерна, која у потпуности одговара захтевима поглавља 6.7 и 6.8 не сматра се вакуум цистерном за отпатке.

Вакуумски вентил *(Vacuum valve – Vakuumventil)*: уређај са опругом који служи за заштиту цистерне од недозвољеног унутрашњег подпритиска.

Век употребе (*Service life – Betriebsdauer)*: за састављене боце и велике боце, број година у току којих је дозвољено да боца или велика боца буду у употреби.

Велика амбалажа *(Large packaging – Großverpackung)*: види под Амбалажа

Велика боца (Класа 2) – *(Tube, Class 2– Großflasche, Klasse 2)*: покретна посуда под притиском бешавне или састављене израде са запремином преко 150 литара до највише 3 000 литара.

Велики контејнер *(Large container – Großcontainer)*: **(**види: контејнер).

Возило *(Vehicle – Fahrzeug)***:** *види батеријско возило, затворено возило, отворено возило, покривено возило и возило цистерна*.

Возило цистерна *(Tank-vehicle – Tankfahrzeug)***:** возило са једним или више трајно причвршћених цистерни за транспорт течних, гасовитих, прашкастих или зрнастих материја. Састоји се – осим самог возила или возног постоља – од једног или више тела цистерни, њихових делова опреме и делова за спајање са возилом, или возним постољем.

Време задржавања *(Holding time – Haltezeit)*: време које протекне од успостављања почетних услова пуњења до тренутка пораста притиска на најниже подешени притисак уређаја за ограничење притиска услед прилива топлоте код цистерни намењених за превоз дубоко расхлађених гасова у течном стању.

Напомена: *За преносиве цистерне, види под 6.7.4.1.*

Врећа *(Bag – Sack)***:** флексибилна амбалажа од: хартије, пластичне фолије, текстила, од тканих или других одговарајућих материјала.

Г

Гарантовање придржавања прописа *(радиоактивне материје) – (Compliance assurance, radioactive material – Gewährleistung der Einhaltung der Vorschriften)***:** систематски програм мера, који се примењује од стране надлежног органа са циљем да се обезбеди примена захтева ADR у пракси.

Гас *(Gas – Gas)***:** материја, која:

(a) на 50°C има притисак паре од преко 300 kPa (3 bar); или

(b) на 20°C и при стандардном притиску од 101,3 kPa се налази у потпуно гасовитом стању.

Гасна патрона *(Gas cartridge – Druckgaspackung)***:** (види: посуда, мала са гасом)

Гасни контејнер са више елемената MEGC *(Multiple-element gas container – Gascontainer mit mehreren Elementen)*: уређај за транспорт који се састоји од елемената, који су међусобно повезани преко спојне цеви и монтирани у оквир. Као елементи MEGC сматрају се боце, велике боце, бурад под притиском и свежњеви боца као и цистерне запремине од преко 450 литара за гасове дефинисане у 2.2.2.1.1.

Напомена: *За UN-MEGC види поглавље 6.7.*

GHS *(Globally Harmonized System of Classification and Labeling of Chemicals)***:** Глобални усаглашени систем за класификацију и обележавање хемикалија, осмо прерађено издање, објављен од стране Уједињених Нација документом ST/SG/AC.10/30/Rev.8.

Горивне ћелије *(Fuel cell – Brennstoffzelle)***:** електрохемијски уређај, који претвара хемијску енергију горива у електричну енергију, топлоту и реактивне производе.

Група паковања *(Packing group – Verpackungsgruppe)*: група у коју су у сврху паковања, сврстане одређене материје на основу њиховог степена опасности у току транспорта.

Групе паковања имају следеће значење, које је у Делу 2 детаљније објашњено:

Група паковања I: материје високе опасности

Гупа паковања II: материје средње опасности

Група паковања III: материје мале опасности.

Напомена: *Одређени предмети, који садрже опасне материје, такође су сврстани у једну групу паковања.*

Д

Демонтажна цистерна *(Demountable tank – Abnehmbarer Tank)***:** цистерна – са изузетком трајно причвршћених цистерни, преносивих цистерни, контејнер цистерни и елемената батеријских возила или MEGC – са запремином већом од 450 литара, која због своје конструкције није одређена за транспорт робе без претовара и са којом се може руковати само у празном стању.

Детектор неутронског зрачења *(Neutron radiation detector - Neutronenstrahlungsdetektor)* : означава уређај који детектује неутронско зрачење. У таквом уређају, гас може бити садржан у херметички затвореној електронској цеви претварача који конвертује неутронско зрачење у мерљиве електричне сигнале.

Досије за цистерне *(Tank record – Tankakte)**:*** документ који садржи све технички релевантне информације које се односе на цистерне, батеријска кола или MEGC, као што су уверења наведена у 6.8.2.3, 6.8.2.4 и 6.8.3.4.

Е

ЕС-Директива *(EC-directive – EU-Richtlinie)*: одредбе усвојене од стране надлежних Институција Европске заједнице, које су обавезујуће у погледу постизања циља за све државе чланице на које се односе, али је националним органима остављен избор форме и методе.

ЕСЕ Правилник *(UN Regulation – UN Regelung):* уредба као прилог Споразуму о прихватању јединствених техничких прописа за возила на точковима, опреми и деловима који се уграђују и користе на возилима са точковима, као и услова за обострано признавање одобрења која се издају на основу ових прописа (Споразум из 1958. са изменама и допунама).

EN (стандард): Европски стандард објављен од стране Европског Комитета за Стандардизацију *(CEN, Avenue Marnix 17, B-1000 Bruxelles)*.

Ж

Животни век пројекта *(Design life – Auslegungslebensdauer):* за састављене боце и велике боце, максимални животни век (у броју година) за који је боца или велика боца пројектована и одобрена у складу са применљивим стандардом.

З

Заједнички назив *(Collective entry – Sammeleintragung)*: назив за дефинисану групу материја или предмета (види: пододељак 2.1.1.2, слова B, C и D).

Заменљиво тело *(Swap-body – Wechselaufbau (Wechselbehälter)):* **(**види: контејнер)

Заменљива цистерна *(Tank swap body – Tankwechselbau (Tankwechselbehälter)):* сматра се контејнер цистерном.

Запаљиве компоненте (паковања гаса под притиском, аеросол) *(Flammable component, for aerosols and gas cartrigdes – Entzündbare Bestandteile, Druckgaspackungen)***:** запаљиве течне материје, запаљиве чврсте материје или запаљиви гасови или смеша гасова дефинисана у Делу III Приручника за испитивања и критеријуме, пододељак 31.1.3, напомена 1 до 3. Овим описом нису обухваћене пирофорне, самозагревајуће или материје које реагују са водом. Хемијска топлота сагоревања се одређује једним од следећих поступака: ASTM D 240, ISO/FDIS 13943:1999 [E/F] 86.1 do 86.3 или NFPA 30B.

Запремина тела цистерне или одељка тела цистерне *(Capacity of shell or shell compartment – Fassungsraum eines Tankkörpers oder eines Tankkörperabteils)***:** укупна унутрашња запремина тела цистерне или одељка тела цистерне изражена у литрима или кубним метрима. Ако тело цистерне или одељак тела цистерне, због његовог облика конструкције, није могуће у потпуности напунити, користи се ова мања запремина за одређивање степена пуњења и обележавање цистерне.

Затварач *(Closure – Verschluss)*: уређај који служи за затварање отвора на посуди.

Затворено возило *(Closed vehicle – Gedecktes Fahrzeug)*: возило са конструкцијом, која може да се затвори.

Затворени контејнер *(Closed container)*: (види: контејнер)

Затворени контејнер за робу у расутом стању *(Closed bulk container):* види контејнер за робу у расутом стању.

Заштитна облога *(Protective lining – Schutzfutter)* (за цистерне) подразумева облогу или премаз који штити метални материјал цистерне од материје које се превозе.

НАПОМЕНА: *Ова дефиниција се не односи на облогу или премаз који се користи само за заштиту материје која се превози*.

Заштићен IBC (за металне IBC) *(Protected IBC, for metal IBCs – Geschütztes Großpackmittel IBC):* види под IBC

И

IAEA ***(****International Atomic Energy Agency****)*****:** Међународна агенција за атомску енергију (IAEA, Postfach 100, A-1400 Wien).

IAEA Regulations for the Safe Transport of Radioactive Material: представља једно од издања Уредбе, као што следи:

(a) За издања из 1985. и 1985. (са допунама 1990.): IAEA Safety Series No. 6;

(b) За издања из 1996: IAEA Safety Series No. ST-1;

(c) За издања из 1996. (ревидирано): IAEA Safety Series No. TS-R-1 (ST-1, Revised);

(d) За издања из 1996. (са допунама 2003.), издања 2005. и 2009: IAEA Safety Standards Series No. TS-R-1;

(e) За издање из 2012.: IAEA Safety Standards Series No. SSR-6;

(f) За издање из 2018.: IAEA Safety Standards Series No. SSR–6 (Rev.1);

IBC- контејнер средње величине за робу у расутом стању *(Intermediate bulk container, IBC – Großpackmittel, IBC)*: крута или флексибилна транспортна амбалажа, која није наведена у поглављу 6.1 и која:

(a) има запремину

(i) од највише 3,0 m³ за чврсте и течне материје групе паковања II и III,

(ii) највише 1,5 m³ за чврсте материје групе паковања I, уколико су оне упаковане у флексибилне, пластичне, састављене, картонске и дрвене IBC,

(iii) највише 3,0 m³ за чврсте материје групе паковања I, уколико су оне упаковане у металне IBC,

(iv) највише 3,0 m³ за радиоактивне материје класе 7;

(b) је конструисана за механичко руковање;

(c) може да издржи оптерећење при руковању и транспорту, као што је утврђено испитивањима у поглављу 6.5

(види и "састављен IBC са унутрашњом посудом од пластике","IBC од картона", "флексибилни IBC", " IBC од метала", " IBC од круте пластике" и " IBC од дрвета")

Напомена 1: *Преносиве цистерне или контејнер цистерне, које испуњавају захтеве поглавља 6.7 или 6.8, не сматрају се IBC.*

Напомена 2: *IBC, који испуњавају захтеве поглавља 6.5, не сматрају се контејнерима у смислу ADR.*

IBC од дрвета *(Wooden IBC – Großpackmittel IBC aus Holz)*: круто или расклопиво средство од дрвета, са унутрашњом облогом (али не и унутрашњом амбалажом), као и са одговарајућом конструктивном опремом и опремом за руковање.

IBC од картона *(Fibreboard IBC – Großpackmittel* IBC *aus Pappe):* амбалажа од картона *(fibreboard IBC):* IBC од картона, са или без одвојивих горњих или доњих поклопаца, по потреби са унутрашњом облогом (али не и унутрашњом амбалажом), као и са одговарајућом конструктивном опремом и опремом за руковање.

IBC од метала *(Metal IBC – Metallenes Großpackmittel IBC)*: IBC, који се састоји од металног тела као и одговарајуће опреме за руковање и конструктивне опреме.

Метални IBC – *(Protected IBC - for metal IBCs – Geschütztes Großpackmittel, IBC)*: IBC који је опремљен додатном заштитом против удара. Ова заштита се може састојати, на пример, од вишеслојне сендвич конструкције или конструкције од двоструког зида или од оквира са решетком од метала.

Крути пластични IBC *(Rigid plastics IBC – Starrer Kunststoff IBC)*: IBC са телом од круте пластике које може да буде опремљено одговарајућом опремом за руковање.

Прерађени IBC *(Remanufactured IBC – Wiederaufgearbeitetes Großpackmittel IBC)*: IBC од метала, IBC од круте пластике или састављени IBC, који је:

(a) произведен као тип UN из типа који не одговара типу UN или

(b) преправљен из једног типа конструкције UN у други тип конструкције UN.

Прерађени IBC су предмет истих захтева ADR који се односе на нове IBCs истог типа (види такође дефиницију типа конструкције у 6.5.6.1.1).

Поправљен IBC – *(Repaired IBC – Repariertes Großpackmittel IBC)*: IBC од метала, IBC од круте пластике или састављени IBC, који је због удара или из неког другог разлога (нпр. корозије, лома или других знакова смањења чврстоће у односу на испитане тип конструкције) тако обновљен да поново одговара испитаном типу конструкције и да је у стању да издржи испитивања. За сврхе ADR, поправком се сматра, замена крутог унутрашњег резервоара састављеног IBC, резервоаром који одговара оригиналном типу конструкције истог произвођача. Овај појам, међутим не обухвата редовно одржавање крутог IBC. Тело IBC од круте пластике и унутрашњи резервоар састављеног IBC не могу се поправљати. Флексибилни IBC се не могу поправљати, уколико то није дозвољено од стране надлежног органа.

Редовно одржавање крутих IBC *(Routine maintenance of rigid IBCs – Regelmäßige Wartung eines starren Großpackmittels IBC)*: рутинске радње на IBC од метала или IBC од круте пластике или састављеном IBC, као што су:

(a) чишћење;

(b) отклањање и поновно постављање или замена затварача: на телу (укључујући припадајуће заптивке) или на опреми за руковање, који одговарају оригиналној спецификацији произвођача, под условом да се преиспита заптивеност IBC; или

(c) обнављање конструктивне опреме, која нема директну функцију задржавања опасне робе или одржавање притиска пражњења, како би се успоставила подударност са испитаним типом конструкције (нпр. исправљање ногара или уређаја за подизање), под условом да не штети функцији задржавања IBC.

Редовно одржавање флексибилног IBC *(Routine maintenance of flexible IBCs – Regelmäßige Wartung eines flexibilen Großpackmittels IBC)*: редовни радови на флексибилним IBC од пластике или флексибилним IBC од текстила, као :

(a) чишћење или

(b) измена заменљивих саставних делова, који одговарају оригиналној спецификацији произвођача,

под условом да ове радње немају негативан утицај на функцију задржавања флексибилног IBC и не мењају му тип конструкције.

Састављени IBC са унутрашњом посудом од пластике *(Composite IBC with plastic inner receptacle – Kombinations IBC mit Kunstoff Innenbehälter)*: IBC који се састоји од круте облоге око унутрашње пластичне посуде са опремом за руковање и конструкционом опремом, тако, да унутрашња посуда и спољна облога након састављања чине нераздвојну целину, која се као таква пуни, складишти, транспортује или празни.

Напомена: *Ако се израз »пластика« користи за унутрашње резервоаре састављених IBCs, он укључује и друге материјале од полимера као гума.*

Флексибилни IBC *(Flexible IBC – Flexibiles Großpackmittel IBC)***:** тело састављено од фолије, тканине или неког другог флексибилног материјала или од комбинације материјала ове врсте, по потреби са унутрашњом облогом или пресвлаком, које је опремљено одговарајућом опремом за употребу и руковање.

ICAO International Civil Aviation Organization: Међународна организација за цивилно ваздухопловство *(ICAO, 999 University Street, Montreal, Quebec H3C 5H7, Canada).*

ICAO Technical Instruction: техничка упутства за безбедан транспорт опасне робе у ваздушном саобраћају, која су допуна прилогу 18 Чикашке конвенције за међународни цивилни ваздушни саобраћај (Чикаго 1944.), објављена од Међународне организације за цивилни ваздушни саобраћај (ICAO), Монтреал.

IMO: Међународна организација за поморску пловидбу *(IMO, 4 Albert Embankment, London SE1 7SR, United Kingdom).*

IMDG-Code: Међународни кôд за транспорт опасне робе поморским бродовима, одредбе за примену уз поглавље VII, део А Међународног споразума из 1974. године за заштиту људских живота на мору (Споразум SOLAS), коју је објавила Међународна организација за поморску пловидбу (IMO) у Лондону.

Индекс критичне безбедности (CSI) *(Criticality Safety Index – Kritikalitätssicherheitskennzahl CSI)* наведен на комаду, сабирној амбалажи или контејнеру са фисионим материјама, за транспорт радиоактивних материја је број помоћу којег се контролише прекорачење зрачења у комаду, сабирној амбалажи или контејнера са фисионим материјама.

Искључива употреба *(Exclusive use – Ausschließliche Verwendung)*: за транспорт радиоактивних материја, означава самосталну употребу возила или великог контејнера од стране једног јединог пошиљаоца, при чему се сви поступци утовара, транспорта и истовара пре, у току и након транспорта обављају у складу са упутствима пошиљаоца или примаоца, ако се тако захтева у ADR.

ISO (стандард): међународни стандард објављен од стране Међународне организације за стандардизацију *(ISO - Internantionale Organisation für Normung) (ISO, 1, rue de Varembé, CH-1204 Geneve 20).*

Испитивање заптивености *(Leackproofness test – Dichtheitsprüfung):* испитивање којим се проверава заптивеност цистерне, амбалаже или IBC, као и опреме или уређаја за затварање.

Напомена: *За преносиве цистерне види поглавље 6.7.*

Испитни притисак *(Test pressure – Prüfdruck)*: притисак који треба да се примени при испитивању притиском, при првом и поновном испитивању [види и прорачунски притисак, притисак пражњења, притисак пуњења и највећи радни притисак (надпритисак)].

Напомена: *За преносиве цистерне види поглавље 6.7.*

Истовар *(Unloading – Entladen):* све радње које извршава истоварилац, у складу са дефиницијом за истоваријоца.

Истоварилац *(Unloader – Entlader)***:** предузеће које

(a) истовара контејнер, контејнер за робу у расутом стању, MEGC, контејнер цистерну или преносиву цистерну из возила или

(b) истовара упаковану опасну робу, мали контејнер или преносиву цистерну из возила или контејнера

(c) опасну робу празни из цистерне (кола цистерне, одвојиве цистерне, преносиве цистерне или контејнер цистерне) или из батеријског возила, MEMU или MEGC или из возила, великог контејнера или малог контејнера за робу у расутом стању или контејнера за превоз робе у расутом стању.

J

Јачина дозе *(Dose rate - Dosisleistung):* представља амбијентални еквивалент дозе или усмерени амбијентални еквивалент дозе по јединици времена, према потреби, мерено на изабраном месту.

К

Калем (класа 1) *(Reel class 1 – Spule Klasse 1)***:** уређај од пластике, дрвета, картона, метала или неког другог одговарајућег материјала, који се састоји од вретена са или без бочних зидова на оба краја вретена. Материје и предмети морају бити намотани на вретено и по потреби обезбеђени бочним зидовима.

Канистер *(Jerrican – Kanister)*: амбалажа од метала или пластике, четвороугаоног или вишеугаоног пресека са једним или више отвора.

Комад *(Комадна роба)* *(Package – Versandstück)*: финални производ поступка паковања, припремљен за отпрему а састоји се од амбалаже, велике амбалаже или IBC, и њиховог садржаја. Појам обухвата и посуде под притиском за гасове према дефиницији појмова у овом одељку, као и предмете, који због своје величине, масе или облика могу да се транспортују неупаковани, или на носачима, сандуцима од летава или уређајима за руковање. Осим за транспорт радиоактивних материја овај појам не важи за робу који се транспортује у расутом стању, као ни за материје, које се транспортују у цистернама.

Напомена: *За радиоактивне материје види 2.2.7.2, 1.4.9.1.1 и поглавље 6.4.*

Комбинована амбалажа *(Combination packaging - Zusammengesetzte Verpackung)*: види под Амбалажа

Комплетна пошиљка *(Full load – Geschlossene Ladung)*: свака пошиљка, која потиче од једног пошиљаоца, са искључивим правом коришћења возила или великог контејнера, при чему се сви поступци товарења обављају према упутствима пошиљаоца или примаоца.

Напомена: *Одговарајући појам за радиоактивне материје је "искључива употреба".*

Компримовани природни гас (КПГ) *(Compressed Natural Gas CNG – Verdichtetes Erdgas)*: гас под притиском који се састоји од природног гаса са високим садржајем метана, сврстан у UN 1971.

Конструктивна опрема *(Structural equipment – Bauliche Ausrüstung)*:

(a) за цистерне, возила-цистерне или демонтажне цистерне, значи елементи за укрућивање постављени споља или унутра на тело цистерне, елементи за причвршћивање и заштиту тела;

(b) за цистерне, контејнер-цистерне, значи елементи за укрућивање постављени споља или унутра на тело цистерне, елементи за причвршћивање, заштиту или стабилизацију тела;

Напомена: *За преносиве цистерне види поглавље 6.7*

(c) за елементе батеријских возила или MEGC значи елементи за укрућење постављени споља на тело цистерне или посуде, елементи за причвршћивање, заштиту или стабилизацију тела;

(d) за IBC (изузев флексибилних IBC) значи делови за ојачање, учвршћење, руковање, заштиту или стабилизацију тела средстава за паковање (укључујући основу палета за састављен IBC са унутрашњом посудом од пластике).

Конструкциони челик *(Mild steel - Baustahl)*: челик чија је најмања затезна чврстоћа између 360 N/mm² и 440 N/mm².

Напомена: *За преносиве цистерне види поглавље 6.7*

Контејнер *(Container)*: средство за транспорт (оквирна конструкција или слично средство):

- трајног квалитета и због тога довољно отпорно да се може поново употребити,
- специјално изграђено, да олакша транспорт робе једним или више видова саобраћаја без промене товара,
- опремљено уређајима, који олакшавају причвршћивање и руковање нарочито приликом промене транспортног средства,
- тако изграђено, да се лако пуни или празни.
- који, са изузетком контејнера за транспорт радиоактивних материја, има унутрашњу запремину од најмање 1m³.

Заменљиво тело *(Swap body - Wächselaufbau, Wächselbehälter)*: контејнер који се према европском стандарду EN283 (у издању из 1991) одликује следећим особинама:

- с обзиром на механичку чврстоћу, намењен је искључиво за транспорт железничким колима или возилима у сувоземном и трајектном (*roll-on roll-of*) саобраћају,
- не може се слагати,
- може се скидати са возила помоћу опреме на возилу, поставити на потпорне ногаре, односно са њих опет подизати.

Напомена: *Појам контејнер не обухвата уобичајене амбалаже, ни IBC, ни контејнер цистерну или возила. Међутим, контејнер може да се користи као амаблажа за транспорт радиоактивних материја.*

Велики контејнер *(Large container – Großcontainer)*:

(a) контејнер који не одговара дефиницији појма малог контејнера;

(b) у смислу CSC, је контејнер са четворугаоном основом, површине:
  (i) најмање 14 m² (150 sq ft) или
  (ii) најмање 7 m² (75 sq ft), ако је опремљен горњим угаоним ојачањима.

Затворени контејнер *(Closed container – Geschlossener Container)*: потпуно затворен контејнер са крутим кровом, бочним зидовима, чеоним страницама и дном. Појам обухвата и контејнер са кровом који се отвара, где кров у току транспорта може бити затворен.

Мали контејнер *(Small container – Kleincontainer)*: контејнер, који има унутрашњу запремину највише 3 m³.

Отворени контејнер *(Open container – Offener Container)*: контејнер са отвореним кровом или контејнер са платформом.

Покривени контејнер *(Sheeted container – Bedeckter Container)*: отворен контејнер, који је за заштиту робе опремљен покривачем (цирадом).

Контејнер за робу у расутом стању *(Bulk container - Schüttgut-Container):* контејнер (укључујући евентуалне облоге или покриваче) који је намењен за транспорт чврстих материја који су у директном контакту са зидовима контејнера. Амбалажа, IBC, велика амбалажа и цистерне нису обухваћене овим појмом.

Контејнер за робу у расутом стању је:

- трајног квалитета и довољно отпоран за поновну употребу,
- посебно израђен да би олакшао транспорт једним или више транспортних средстава без промене товара,
- опремљен уређајима ради олакшаног руковања,
- запремине од најмање 1,0 m³.

Примери за контејнер за робу у расутом стању су: контејнер, контејнер за транспорт ван обале, контејнер за складиштење робе у расутом стању, заменљиви контејнери у облику корита, ваљкасти контејнер и товарни простор за материје у возилу.

Напомена: *Ова дефиниција примењује се само на контејнере за робу у расутом стању који испуњавају захтеве из Поглавља 6.11.*

Затворени контејнер за робу у расутом стању (*Closed bulk container - Geschlossener Schüttgut-Container*) потпуно затворен контејнер са чврстим кровом, бочним страницама, чеоним страницама и дном (укључујући дно у облику левка). Појам обухвата и контејнере са кровом за робу у расутом стању, бочним страницама или чеоним страницама које се отварају и које се у току транспорта могу затворити. Затворени контејнери за робу у расутом стању могу бити опремљени отворима који омогућавају размену паре и гасова са ваздухом и који при нормалним условима транспорта спречавају пропуштање чврстих материја као и продирање кишнице или воде услед прскања;

Покривени контејнер за робу у расутом стању (*Sheeted Bulk Container - Bedeckter Schüttgut-Container****)*** са горње стране отворен контејнер за робу у расутом стању са чврстим дном (укључујући дно у облику левка), чврстим бочним страницама и чврстим чеоним страницама, без чврстог покривача.

Флексибилни контејнер за робу у расутом стању *(Flexible bulk container – Flexibler Schüttgut-Container)*: флексибилни контејнер чија запремина не прелази 15 m^3 укључујући облоге и причвршћене уређаје за руковање, и опрему за употребу;

Контејнер за транспорт ван обале *(Offshore bulk container – Offshore-Schüttgut-Container)*: контејнер за робу у расутом стању, који је посебно конструисан за поновну употребу за транспорт од, до и између ванобалних објеката. Контејнер за транспорт ван обале је конструисан и израђен према Смерницама за дозволе ванобалних - контејнера којима се рукује на отвореним морима, које су утврђене у документу MSC/Cir.860, Међународне организације за поморски транспорт IMO.

Контејнер цистерна *(Tank-container – Tankcontainer)*: средство за транспорт који одговара дефиницији појма контејнера и састоји се од тела и делова опреме, укључујући уређаје, који омогућавају премештање контејнер цистерне без битне промене положаја равнотеже; користи се за транспорт гасовитих, течних, прашкастих и зрнастих материја, а када се користи за транспорт гасова дефинисаних у 2.2.2.1.1, има запремину преко 0,45 m^3 (450 литара).

Напомена: *IBC који испуњавају захтеве поглавља 6.5, не сматрају се контејнер цистернама.*

Контролна температура *(Control temperature – Kontrolltemperatur)*: највиша температура на којој се безбедно могу транспортовати органски пероксиди, самореагујуће материје или материје подложне полимеризацији.

Контролно тело *(Inspection body – Inspektionsstelle, Prüfstelle)*: означава независно контролно и испитно тело које је одобрено од стране надлежног органа.

Корисник контејнер цистерне или преносиве цистерне *(Tank-container or portable tank operator – Betreiber einer Tankcontainers, eines ortsbeweglichen Tanks)*: предузеће на чије су име контејнер цистерна или преносива цистерна дозвољени за саобраћај.

Криогени резервоар *(Cryogenic receptacle – Kyro-Behälter)*: покретна термоизолована посуда под притиском за транспорт дубоко расхлађеног гаса у течном стању запремине највише 1 000 литара (види такође "отворени криогени резервоар").

Критична температура *(Critical temperature – Kritische Temperatur)*: температура изнад које материја не може остати у течном стању.

Кроз или у –*through or into – durch oder in*: за транспорт радиоактивних материја: Кроз или у земљама, у којима се транспортује пошиљка, али не важе за земље "преко" којих се пошиљка транспортује ваздушним путем, под условом да се у овим земљама не врши планско међуслетање.

M

Мали контејнер *(Small container – Kleincontainer)*: види контејнер.

Напомена: *За радиоактивне материје види 2.2.7.2.*

Маса комада *(Mass of package – Masse eines Versandstückes)*: ако није другачије прописано, то је бруто маса комада. Маса контејнера и цистерни које се користе за транспорт робе, није садржана у укупној маси.

Материје животињског порекла *(Animal material – Tierische Stoffe)*: Тела животиња, делови тела животиња, прехрамбени производи или храна за животиње која се добија од животиња.

MEGC: види гасни контејнер са више елемената.

Међуамбалажа *(Intermediate packaging – Zwischenverpackung)*: види под Амбалажа

MEMU

Мобилна јединица за израду експлозивних материја и предмета са експлозивним материјама (MEMU) – *(Mobile explosives manufacturing unit – Mobile Einheit zur Herstellung von explosiven Stoffen oder Gegenstände mit Explosivstoffe)*: јединица или возило, на које је причвршћена јединица, за израду и пуњење експлозивомним материјама или предметима са експлозивним материјама направљеним од опасне робе које нису експлозивне материје или предмети са експлозивним материјама. Јединица се састоји од различитих цистерни, контејнера за робу у расутом стању и опреме као што су пумпе и слична опрема. MEMU може да има посебне товарне просторе за упаковане експлозивне материје или предмете са експлозивним материјама.

Напомена: *Иако појам MEMU садржи израз „за израду и пуњење експлозивних материја или предмета са експлозивним материјама“, прописи за MEMU важе само за транспорт а не и за израду и пуњење експлозивних материја или предмета са експлозивним материјама.*

Металхидридни складишни (акумулациони) системи *(Metal hydride storage system – Metallhydrid-Speichersystem)*: Појединачни целовити складишни (акумулациони) систем за водоник који садржи посуду, металхидрид, уређај за растерећење притиска, запорни вентил, опрему за руковање и унутрашње саставне делове и користи се само за транспорт водоника.

Н

Надлежни органи *(Competent authority – Zustängige Behörde)*: органи или друге службе који су као такви одређени за све појединачне случајеве према националним прописима сваке државе.

Назив н.д.н. - [није другачије наведен] *(N.O.S. entry [not otherwise specified entry] – n.a.g. Eintragung [nicht anderwertig genannte Eintragung])*: заједнички назив, којим се материје, смеше, раствори или предмети могу разврставати, ако

(a) нису поименично наведени у табели А поглавља 3.2

(b) поседују хемијске, физичке и/или опасне особине, које одговарају класи, класификационом кôду, групи паковања и опису назива н.д.н.

Највећа дозвољена бруто маса *(Maximum permissible gross mass – Höchstzulässige Bruttomasse)*:

(a) (IBC): збир масе IBC, целокупне опреме за руковање или конструктивне опреме и највеће дозвољене нето масе;

(b) (за цистерне): збир сопствене масе цистерне и највећег дозвољеног товара за транспорт.

Напомена: *За преносиве цистерне види поглавље 6.7.*

Највећа запремина *(Maximum capacity – Höchster Fassungsraum)*: највећа унутрашња запремина посуде или амбалаже, укључујући велику амбалажу и IBC изражено у m^3 или литрима.

Највећа нето маса *(Maximum net mass – Höchste Nettomasse)*: највећа нето маса садржаја појединачне амбалаже или највећи збир маса унутрашње амбалаже и њиховог садржаја, изражена у килограмима.

Највиши нормални радни притисак *(Maximum normal operating pressure – Höchster nominaler Betriebsdruck)*: за транспорт радиоактивних материја: Највећи притисак изнад ваздушног (атмосферског) притиска на средњој надморској висини, који се развије у систему задржавања у току једне године под условима температурног или сунчевог зрачења, који одговарају условима средине, без проветравања, спољног хлађења помоћним системом или радном (погонском) контролом током транспорта.

Највиши радни притисак, надпритисак *(Maximum working pressure, gauge pressure – Höchster Betriebsdruck, Überdruck)*: највиши од следећа три притиска који се могу појавити на врху цистерне када је у радном положају:

(a) највиши стварни притисак, који је у цистерни дозвољен током пуњења (највиши дозвољени притисак пуњења);

(b) највиши стварни притисак, који је у цистерни дозвољен током пражњења (највиши дозвољени притисак пражњења);

(c) стварни надпритисак који је изазван садржајем у цистерни (укључујући сувишне гасове) при највишој радној температури.

Уколико посебним захтевима у поглављу 4.3 није ништа друго прописано, бројчана вредност овог радног притиска (надпритисак) не сме бити мања од притиска паре (апсолутни притисак) материје за пуњење на 50 °C.

Код цистерни са сигурносним вентилима (са или без распрскавајућих дискова) са изузетком цистерни за транспорт компримованог гаса, гаса у течном стању или у раствору класе 2, највиши радни притисак (надпритисак) је једнак прописаном притиску при отварању ових сигурносних вентила (види и прорачунски притисак, притисак пражњења, притисак пуњења и испитни притисак).

Напомена 1: *Највиши радни притисак није применљив код цистерни које се празне путем гравитације према 6.8.2.1.14 (a).*

Напомена 2: *За преносиве цистерне види поглавље 6.7.*

Напомена 3: *За затворене криогене резервоаре види напомену уз 6.2.1.3.6.5.*

Нето експлозивна маса [NEM] *(Net explosive mass – Netto-Explosivstoffmasse)*: укупна маса експлозивне материје без амбалаже, кућишта, итд. (појмови „нето експлозивна количина (NEQ)“, „нето експлозивни садржај (NEC)“, „нето експлозивна тежина (NEW)“ или „нето маса екплозивног садржаја“ се често користе са истим значењем).

Номинална запремина посуде *(Nominal capacity of the receptacle – Nominaler Fassungsraum (Nenninhalt) des Gefäßes)*: **(брисано)**

О

Обезбеђивање квалитета *(Quality assurance – Qualitätssicherung)*: систематски програм надзора и контролисања, који примењује свака организација или тело са циљем, да се обезбеди примена безбедносних прописа ADR у пракси.

Обновљена амбалажа *(Reconditioned packaging - Reconditionierte Verpackung)*: види под Амбалажа

Одобрење/дозвола *(Approval – Genehmigung/Zulassung)*:

Мултилатерално одобрење/дозвола *(Multilateral approval – Multilaterare Gengemigung/Zulassung)*: за транспорт радиоактивних материја: У зависности од случаја издато одобрење/дозвола од надлежног органа земље порекла врсте конструкције или транспорта или од надлежног органа сваке земље, кроз које се или у коју се транспортује пошиљка.

Унилатерално одобрење/дозвола *(Unilateral approval – Unilaterale Zulassung)*: за транспорт радиоактивних материја: Одобрење за врсту конструкције, које мора да буде издато само од надлежног органа земље порекла врсте конструкције. Ако земља порекла није уговорна страна ADR, неопходно је да одобрење/дозвола буде признато од стране надлежног органа уговорне стране ADR (види 6.4.22.8).

Опасна реакција *(Dangerous reaction – Gefährliche Reaktion)*:

(a) сагоревање и/или развијање значајне топлоте;

(b) развијања запаљивих, загушљивих, оксидирајућих и/или отровних гасова;

(c) стварање нагризајућих материја;

(d) стварање нестабилних материја;

(e) опасан пораст притиска (само за цистерне).

Опасна роба *(Dangerous goods – Gefährliche Güter)*: материје и предмети, чији је транспорт забрањен, или дозвољен ако се обавља под условима одређеним у ADR**.**

Опрема за руковање *(Service equipment – Bedienungsausrüstung):* код**:**

(a) цистерне су: уређаји за пуњење и пражњење, уређаји за одзрачивање, сигурносни уређаји, уређаји за грејање, уређаји за очување топлоте и додатни уређаји као и мерни инструменти;

(b) елемената батеријских возила или MEGC су: уређаји за пуњење и пражњење, укључујући систем спојних цеви, сигурносне уређаје као и мерне инструменте;

(c) IBC су: уређаји за пуњење и пражњење, а евентуално и постојећи уређај за изједначење притиска или проветравање, сигурносни уређаји, грејни уређаји и уређаји за очување топлоте, као и мерни инструменти.

Напомена*: За преносиве цистерне види 6.7*

Отворени криогени резервоар *(Open cryogenic receptacle – Offener Kryo-Behälter)*: преносива топлотно изолована посуда за дубоко расхлађене течне гасове, која уз стално испуштање ваздуха одржава дубоко расхлађене течне гасове на атмосферском притиску.

Отворени контејнер *(Open container – Offener Container)*: види под "контејнер".

Отпад *(Wastes – Abfälle)*: материје, раствори, смеше или предмети, за које није предвиђена никаква непосредна употреба, али који се транспортују ради прераде, на депонију или ради уклањања сагоревањем или другим поступком одлагања.

Оцена усаглашености *(Conformity assessment – Konformitätsbewertung)*: поступак испитивања усаглашености производа према одредбама из 1.8.6 и 1.8.7 који се односи на одобрење типа, контролу производње и прво контролисање.

П

Пакер *(Packer – Verpacker)*: предузеће, које пакује опасну робу у амбалажу, укључујући велику амбалажу и IBC, а по потреби припрема комаде за транспорт.

Паковање гаса под притиском [аеросол] *(Aerosol or aerosol dispensep – Druckgaspackung Aerosol)*: види под "аеросол"

Подносилац захтева *(Applicant – Antragssteller)*:означава, у случају оцењивања усаглашености, произвођача или његовог овлашћеног заступника у држави уговорне стране ADR. У случају периодичних контролисања, међуконтролисања или ванредних провера подносилац захтева је вршилац испитивања, корисник или његов овлашћени заступник у држави уговорне стране ADR.

Напомена: *У изузетним случајевима, оцењивање усаглашености може да затражи и треће лице (нпр. корисник према дефиницији појма у 1.2.1).*

Покретач на бази горивних ћелија *(Fuel cell engine – Brennstoffzellen-Motor)*: уређај који се користи за покретање опреме, и састоји се од горивне ћелије и њеног напајања – независно од тога да ли је оно интегрисано у горивну ћелију или је од ње одвојено – и обухвата све додатке неопходне за његову функцију.

Покривени контејнер *(Sheeted container):* види под "контејнер"

Покривени контејнер за робу у расутом стању *(Sheeted bulk container)*: види контејнер за робу у расутом стању.

Покривено возило *(Sheeted vehicle – Gedecktes Fahrzeug)***:** отворено возило, које је опремљено покривачем (цирадом) ради заштите робе.

Поново употребљена амбалажа *(Reused packaging – Wiederverwendete Verpackung)*: види под Амбалажа

Поново употребљена велика амбалажа *(Reused large packaging – Wiederverwendete Großverpackung)*: види под Амбалажа

Прерађена амбалажа *(Remanufactured packaging – Wiederaufgearbeitete Verpackung)*: види под Амбалажа

Прерађени IBC *(Remanufactured IBC – Wiederaufgearbeitetes Großpackmittel IBC)*: види: под "IBC"

Поправљен IBC *(Repaired IBC – Repariertes Großpackmittel IBC):* види под "IBC"

Посуда *(Receptacle – Gefäß)*: суд, који може да прихвати и да задржи материје и предмете, укључујући сва средства за затварање. Тела цистерни не спадају у овај појам (*види и: криогени резервоар, унутрашња посуда, посуда под притиском, крута унутрашња посуда и гасна патрона).*

Посуда за класу 1 *(receptacle – Class 1)* **:** сандуци, боце, кутије, бурад, канте и чауре као и њихови уређаји за затварање сваке врсте, који се користе као унутрашња или међуамбалажа.

Посуда, мала, са гасом [гасна патрона] *(Small receptacle containing gas, gas cartridge – Gefäß, klein, mit Gas, Gaspatrone)*: посуда која се не може поново пунити, а која има запремину која не прелази 1000 ml за посуде од метала и не прелази 500 ml за посуде од синтетичких материјала или стакла, и која садржи гас или смешу гасова под притиском. Може бити опремљена и испусним вентилом.

Посуда под притиском *(Pressure receptacle – Druckgefäß)*: заједнички назив за боце, велике боце, буре под притиском, затворене криогене резервоаре, металхидридне складишне (акумулационе) системе, свежњеве боца и посуде под притиском за спасавање.

Посуда под притиском за спасавање *(Salvage pressure receptacle – Bergungsdruckgefäß)*: посуда под притиском са воденом запремином од највише 3000 литара, у коју се смештају оштећене, мањкаве, незаптивене или посуде под притиском који не одговарају захтевима у сврху транспорта, нпр. за обнављање или одлагање.

Пошиљалац *(Consignor – Absender)***:** предузеће које у своје име или за неког трећег отпрема опасну робу. Ако се транспорт обавља на основу уговора о транспорту, пошиљаоцем се сматра пошиљалац по овом уговору.

Пошиљка *(Consignment – Sendung)*: појединачни комад или више комада или товар опасне робе коју пошиљалац предаје на транспорт.

Превозник *(Carrier – Beförderer)*: предузеће, које обавља транспорт са или без уговора о транспорту.

Превозно средство (Conveyance – *Beförderungsmittel):* возило или кола за друмски или железнички транспорт.

Предузеће *(Enterprise – Unternehmen)*: свако физичко лице, свако правно лице са или без профитабилног циља, свако удружење или свако удружење лица без правног статуса са или без профитабилног циља као и свака државна организација, независно од тога, да ли она има правни статус или зависи од неког органа са статусом правног лица.

Превоз у расутом стању *(Carriage in bulk – Beförderung in loser Schüttung):* превоз неупакованих чврстих материја или предмета у возилима, контејнерима или контејнерима за робу у расутом стању; овај појам не важи за робу која се превози као комад, као ни за материје, које се превозе у цистернама.

Преносива цистерна *(Portable tank – Ortsbeweglicher Tank)*: мултимодална цистерна, која има запремину од преко 450 литара, ако се користи за транспорт гасова дефинисаних у 2.2.2.1.1, сходно дефиницији појмова у поглављу 6.7 или у IMDG кôду и која је наведена у табели А поглавља 3.2, колона (10) са упутством за преносиве цистерне (Кôд T).

Прерађена велика амбалажа *(Remanufactured large packaging - Wiederaufgearbeitete Großverpackung)*: (види: амбалажа).

Прерађена амбалажа *(Remanufactured packaging – Wiederaufgearbeitete Verpackung)*: види под "амбалажа"

Пречник (*Diameter – Durchmesser)* (тела цистерне) означава унутрашњи пречник тела цистерне.

Прималац *(Consignee – Empfänger)*: прималац према уговору о транспорту. Ако прималац означава неко треће лице према одредбама важећим за уговор о транспорту, тада он важи за примаоца у смислу ADR. Ако се транспорт обавља без уговора о транспорту, тада је прималац предузеће које преузима опасну робу.

Приручник за испитивања и критеријуме *(Manual of Tests and Criteria – Handbuch Prüfungen und Kriterien):* Седмо прерађено издање, Приручник за испитивања и критеријуме, објављен од стране Уједињених нација *(ST/SG/AC.10/11/Rev.7 и Измене и допуне 1)*.

Притисак пражњења *(Discharge pressure – Entlehrungsdruck)*: највиши притисак који се стварно развија у цистерни приликом пражњења под притиском [види и прорачунски притисак, притисак пуњења, највиши радни притисак, (надпритисак) и испитни притисак].

Притисак пуњења *(Filling pressure – Fülldruck)*: највиши притисак, који се стварно развија у цистерни при пуњењу под притиском [види и прорачунски притисак, притисак пражњења, највиши радни притисак, (надпритисак) и испитни притисак].

Прорачунски притисак *(Calculation pressure – Berechnungsdruck)*: теоријски притисак који мора бити најмање једнак испитном притиску и може,зависно од степена опасности материје која се транспортује, више или мање да одступа навише од радног притиска. Служи само за утврђивање дебљине зида тела цистерне, при чему се спољни или унутрашњи уређаји за ојачање не узимају у обзир [види притисак пражњења, притисак пуњења, највиши радни притисак (надпритисак) и испитни притисак].

Напомена: *За преносиве цистерне види поглавље 6.7.*

Пунилац *(Filler – Befüller)*: предузеће, које пуни опасну робу у цистерну (возило-цистерну, демонтажну цистерну, преносиву цистерну или контејнер-цистерну) батеријско возило или MEGC и/или у возило, велики контејнер или мали контејнер за превоз робе у расутом стању.

Р

Радиоактивни садржај *(Radioactive contents – Radioaktiver Inhalt)*: за транспорт радиоактивних материја: радиоактивне материје са свим контаминираним или активираним чврстим материјама, течним материјама и гасовима унутар амбалаже.

Радни притисак *(Working pressure – Betriebsdruck):* развијени притисак компримованог гаса на температури од 15 ºC у пуној посуди под притиском.

Напомена: *за цистерне види појам: највиши радни притисак*

Развијени притисак *(Settled pressure – Entwickelter Druck)*: притисак садржаја посуде под притиском при равнотежи температуре и дифузије.

Референтни челик *(Reference steel – Bezugsstahl)*: челик са затезном чврстоћом од 370 N/mm² и гарантованим истезањем при лому од 27 %.

Рециклирани материјал од пластике *(Recycled plastics material – Recycling Kunststoffe)*: материјал поново произведен од употребљене индустријске амбалаже који је очишћен и припремљен за прераду у нову амбалажу.

RID:Правилник за међународни железнички транспорт опасне робе (Прилог "Ц" COTIF - Споразум о међународном железничком транспорту)

С

Сабирна амбалажа *(Overpack – Umverpackung)*: види под Амбалажа

Сандук *(Box – Kiste):* четвороугаона или вишеугаона амбалажа пуних зидова од метала, дрвета, шперплоче, материјала од дрвених влакана, картона, пластике или неког другог одговарајућег материјала. Ако целовитост амбалаже за време транспорта тиме није

угрожена, могу се на њој направити мали отвори, да би се олакшало руковање, односно отварање и испунили критеријуми за сврставање.

Сандук од летви *(Crate – Verschlag):* означава спољну амбалажу са непотпуним (некомпактним) спољним површинама.

Састављена амбалажа (Composite packaging - *Kombinationsverpackung*): види под Амбалажа

Свежањ боца ***(****Bundle of cylinders – Flaschenbündel):* јединица која се састоји од боца које су спојном цеви међусобно повезане и транспортују се као неодвојива јединица. Укупна запремина не сме да прекорачи 3 000 литара; код свежњева боца које су предвиђене за транспорт отровних гасова класе 2 (групе које према 2.2.2.1.3 почињу словом Т) ова запремина је ограничена на 1 000 литара.

Сигурносни вентил *(Safety valve – Sicherheitsventil):* уређај са опругом који се аутоматски активира у зависности од притиска и служи за заштиту цистерне од недозвољеног унутрашњег надпритиска.

Систем грејача са сагоревањем *(Combustion heater – Verbrennungsheitgerät)*: је систем који непосредно користи течно гориво или гориво у облику гаса и не преузима топлоту од издувних гасова погонског мотора возила.

Систем за задржавање *(Containment system – Dichte Umschließung):* за транспорт радиоактивних материја, је целокупност саставних делова амбалаже утврђених од стране конструктора, који треба да спрече истицање радиоактивне материје у току транспорта.

Систем за детекцију зрачења *(Radiation detection system - Strahlungserfassungssystem)* : апарат који као компоненте садржи детекторе зрачења.

Систем за управљање *(Management system - Management-System)*: за превоз радиоактивних материја, подразумева скуп међусобно повезаних или зависних елемената (система) за успостављање стратегија и циљева које треба постићи на ефикасан и одржив начин.

Спољна амбалажа *(Outer packaging – Außenverpackung)*: види под Амбалажа

Степен пуњења *(Filling ratio – Füllungsgrad):* однос између масе гаса и масе воде на 15°C, која у потпуности испуњава посуду под притиском припремљену за употребу (запремина).

Т

Тачка паљења *(Flash point – Flammpunkt):* најнижа температура течне материје, на којој њена испарења са ваздухом чине запаљиву смешу.

Тело контејнера за робу у расутом стању [за све врсте IBC изузев за састављени IBC] (*Body – Packmittelkörper)*: само посуда, укључујући отворе и њихове затвараче, али без техничке опреме.

Тело цистерне *(Shell – Tankkörper*)*:* Тело цистерне: део цистерне који задржава материју намењену за транспорт, укључујући отворе и њихове поклопце, али не укључује опрему за руковање или спољну конструктивну опрему.

Напомена : *За преносиве цистерне види поглавље 6.7.*

Температура самоубрзавајуће полимеризације (ТСП) *(Self-Accelerating Polymerization Temperature SAPT - Temperatur der selbstbeschleunigenden Polymerisation)*: најнижа температура на којој може доћи до појаве самоубрзавајуће полимеризације код материје у амбалажи, IBC или цистерни, у стању у коме је предата на превоз. ТСП се утврђује у складу са процедурама испитивања које су успостављене за температуру самоубрзавајућег разлагања за самореагујуће материје у складу са Приручником за испитивање и критеријуме, део II, одељак 28.

Температура самоубрзавајућег разлагања (TCP) *(Self-Accelerating Decomposition Temperature SADT - Temperatur der selbstbeschleunigenden Zersetzung):* најнижа температура, на којој се може појавити самоубрзавајуће разлагање у материји у амбалажи, IBC или цистерни која је понуђена за превоз. *TCP* се одређује у складу са процедурама испитивања датим у делу II, одељак 28 Приручника за испитивање и критеријуме.

Температура у случају ванредних околности *(Emergency temperature – Notfalltemperatur):* температура на којој се у случају изостанка контроле температуре предузимају хитне мере.

Теретна транспортна јединица (CTU) *(Cargo transport unit – Güterbeförderungseinheit)*: возило, железничка кола, контејнер, контејнер-цистерна, преносива цистерна или MEGC.

Технички назив *(Technical name – Technische Benennung):* признат хемијски назив, и евентуално признат биолошки назив или неки други назив, који се уобичајено користи у научним и техничким приручницима, часописима и текстовима (види 3.1.2.8.1.1).

Течна материја *(Liquid – Flüßiger Stoff):* материја која на 50 °C има притисак паре од највише 300 kPa (3 bar), а при 20°C и при притиску од 101,3 kPa није у потпуности у гасовитом стању и која

(a) при притиску од 101,3 kPa има тачку топљења или почетак топљења на 20°C или нижу, или

(b) је течна према испитном поступку ASTM D 4359-90 или

(c) према критеријумима испитног поступка описаног у одељку 2.3.4 за одређивање проточности (пенетрометријски поступак) није тестаста.

Напомена: *У смислу захтева о цистернама као транспорт у течном стању сматра се:*

- *транспорт течних материја у смислу наведене дефиниције или*
- *транспорт чврстих материја, које се предају на транспорт у растопљеном стању.*

Течни нафтни гас (ТНГ) *(Liquefied Petroleum Gas LPG – Flüssiggas)*: гас претворен у течно стање под ниским притиском, који се састоји од једног или више лаких угљоводоника који су сврстани само под UN бројеве 1011, 1075, 1965, 1969 или 1978 и који се углавном састоји од пропана, пропилена (пропена), бутана, бутан-изомера, бутена са траговима других угљеводоничних гасова

Напомена 1: *Запаљиви гасови, који су сврстани у друге UN бројеве, не сматрају се за ТНГ*

Напомена 2: *За UN 1075 види Напомену 2. под класификационим кôдом 2F, UN 1965 у табели за течне гасове у 2.2.2.3.*

Течни природни гас (ТПГ) *(Liquefied Natural Gas LNG – Verflüssigtes Erdgas)*: расхлађени гас преведен у течно стање који се састоји од природног гаса са високим садржајем метана, сврстан у UN 1972.

Тип конструкције *(Design – Bauart):* за транспорт радиоактивних материја обухвата опис фисионе материје изузете према 2.2.7.2.3.5 (f), радиоактивне материје посебног облика, слабо дисперзивне радиоактивне материје, комада или амбалаже, који омогућава да се такви предмети потпуно идентификују. Опис може да садржи спецификације, скице конструкција, извештај оцењивања усаглашености са захтевима и друге релевантне документе.

Тканина од пластичних влакана [за флексибилне IBC] *(Wowen plastics, for flexibile IBCs – Kunstoffgewebe, für flexibile IBC):* материјал од растегљивих трака или појединачних влакана одговарајуће пластичне материје.

Трајно причвршћена цистерна *(Fixed tank – Festverbundener Tank):* цистерна запремине од преко 1.000 литара која је трајно причвршћена за возило (тако да постаје возило цистерна) или представља саставни део доњег строја таквих возила.

Транспорт *(Carriage – Beförderung*): промена места опасне робе укључујући неопходна

заустављања узрокована условима у транспорту и задржавање опасне робе у возилима, цистернама и контејнерима које је условљено саобраћајем, у току и након промене места.

Претходна дефиниција укључује и привремено одлагање опасне робе због промене начина или средстава транспорта (претовар). То важи под претпоставком, да се транспортна документа на захтев могу показати, на основу којих се може утврдити отпремно и упутно место и под условом да комади и цистерне за време привременог задржавања нису отварани, изузев због контроле надлежних органа..

Транспортна јединица *(Transport unit – Beförderungseinheit):* моторно возило са или без прикључног возила.

Транспортни показатељ (TI) *(Transport index – Transportkennzahl):* који је додељен *комаду, сабирној амбалажи или контејнеру или неупакованим LSA-I-материјама или SCI-I-предметима или SCI-III-предметима*, за превоз радиоактивних материја, представља број помоћу којег се контролише излагање радиоактивном зрачењу.

ТСП (SAPT) - види под Температура самоубрзавајуће полимеризације.

ТСР (SADT) – види под Температура самоубрзавајућег разлагања

У

UIC*:* је Међународно удружење железница (*UIC, 16 rue Jean Rey, F-75015 Paris, France)***.**

Уметак (за амбалажу) (класа 1) ***(Tray** (Class 1) – **Horde** (Klasse 1)):* лист од метала, пластике, картона или другог погодног материјала који се умеће у унутрашњу, спољну или међуамбалажу, чиме се постиже компактно слагање у овим амбалажама. Горња површина *уметка* може да буде тако обликована, да *се* амбалажа или предмети могу безбедно уметати или растављати једни од других.

UN број *(UN number – UN Nummer):* четвороцифрени број за обележавање материја или предмета према UN Модел пропису.

UN Модел пропис *(UN Model Regulation – UN Modelvorschriften):* модел прописи, који су садржани у прилогу двадесетпрвог прерађеног издања UN препорука за транспорт опасне робе, објављених под ST/SG/AC.10/1/Rev.21 Уједињених нација.

UNECE*:* Економска комисија Уједињених Нација за Европу (*UNECE, Palais des Nations, 8-14 avenue de la Paix, CH-1211 Genf, Schweiz).*

Унутрашња амбалажа *(Inner packaging – Innenverpackung)***:** види под Амбалажа

Унутрашња облога *(Liner – Innenauskleidung):* омотач цевастог облика или врећа, који се ставља у амбалажу, укључујући велику амбалажу, IBC, али није њихов саставни део, укључујући средства за затварање њиховог отвора.

Унутрашња посуда *(Inner receptacle – Innengefäß*)*:* посуда, која захтева спољну амбалажу, да би могла да испуни своју функцију задржавања.

Уређај за руковање *(*за флексибилне IBC*) (Handling device for flexible IBC – Handhabungsvorrichtung, für flexibile IBC):* свака трака за подизање, омча, ушица или оквир, који су причвршћени на телу IBC или су обликовани из материјала тела средства.

Утовар *(Loading – Verladen):* све радње које извршава утоварилац, у складу са дефиницијом за утовариоца.

Утоварилац *(Loader – Verlader):* предузеће, које

(a) утовара упаковану опасну робу, мали контејнер или преносиву цистерну на или у возило или велики контејнер или

(b) утовара на кола контејнер, контејнер за расуту робу, MEGC, контејнер цистерну или преносиву цистерну.

Ф

Флексибилни IBC *(Flexible IBC – Flexibiles Großpackmittel IBC):* види под "IBC"

Флексибилни контејнер за робу у расутом стању (*Flexible bulk container – Flexibler Schüttgut-Container*), види под Контејнер за робу у расутом стању.

Х

Херметички затворена цистерна *(Hermetically closed tank – Luftdicht verschlossener Tank) представља цистерну која:*

- није опремљена сигурносним вентилима, распрскавајућим плочицама, сличним сигурносним уређајима или вакуум вентилима; или
- је опремљена сигурносним вентилима, којима претходи распрскавајућа плочица сходно 6.8.2.2.10 али није опремљена вакуум вентилима.

Цистерна намењена за превоз течних материја са прорачунским притиском од најмање 4 bar или за превоз чврстих (прашкастих или зрнастих) материја без обзира на прорачунски притисак такође се сматра херметички затвореном ако:

- је опремљена сигурносним вентилима, којима претходи распрскавајућа плочица сходно 6.8.2.2.10 и вакуум вентилима у складу са захтевима из 6.8.2.2.3; или
- није опремљена сигурносним вентилима, распрскавајућим плочицама или другим сличним сигурносним уређајима али је опремљена вакуум вентилима који одговарају захтевима из 6.8.2.2.3.

Ц

CGA: Асоцијација за компримоване гасове *(CGA, 14501 George Carter Way, Suite 103, Chantilly, VA 20151, United States of America).*

CIM: Јединствени прописи за Уговор о међународном железничком превозу робе (Прилог "Б" Конвенције о међународном железничком превозу - COTIF) са изменама и допунама.

Цистерна *(Tank – Tank):* тело са својом опремом за руковање и конструктивном опремом. Ако се појам сам користи, он обухвата контејнер цистерне, преносиве цистерне, демонтажне цистерне и трајно причвршћене цистерне као што је дефинисано у овом одељку укључујући и цистерне као елементе батеријских возила или MEGC *(види и: „демонтажна цистерна", „трајно причвршћена цистерна", „преносива цистерна", „MEGC")*.

Напомена: *За преносиве цистерне види 6.7.4.1.*

CMR*:* Конвенција о уговору за међународни превозу робе друмом (Женева, 19. мај 1956. год.) са изменама и допунама.

CTU: (види: јединица за транспорт терета)

CSC*:* Међународни споразум о безбедним контејнерима (Женева, 1972) у важећем издању, који издаје Међународна поморска организација (IMO) у Лондону.

Ч

Чврста материја *(Solid – Fester Stoff)*:

(a) материја са тачком топљења или почетком топљења на 20 °C при притиску од 101,3 kPa или

(b) материја, која није течна према испитном поступку ASTM D 4359-90 или је тестаста према критеријумима испитног поступка описаног у одељку 2.3.4 за утврђивање проточности (пенетрометријски поступак).

Чврст пластични IBC *(Rigid plastics IBC – Starrer Kunststoff IBC)*: види под "IBC"

Чврста унутрашња посуда, за састављене IBC *(Rigid inner receptacle, for composite IBCs – Starrer Innenbehälter, für kombinations IBC)*: посуда (резервоар) која задржава свој уобичајени облик у празном стању, а да при томе затварачи нису на правом месту, која није заштићена спољном облогом. Унутрашњи резервоари, који нису "крути", сматрају се "флексибилним".

Члан посаде возила *(Member of a vehicle crew – Mitglied der Fahrzeugbesetzung)*: возач или свако лице које прати возача из разлога безбедности, сиурности, обуке или помоћног рада.

1.2.2 Мерне јединице

1.2.2.1 У ADR/RID важе следеће мерне[а] јединице

Величина	**SI**-јединица[б]	Додатно дозвољена јединица	Однос између јединица
Дужина	m (метар)	-	-
Површина	m^2 (квадратни метар)	-	-
Запремина	m^3 (кубни метар)	l[c] (литар)	1 L = 10^{-3} m^3
Време	s (секунда)	min (минут)	1 min = 60 s
		h (час)	1 h = 3600 s
		d (дан)	1 d = 86 400 s
Маса	kg (килограм)	g (грам)	1 g = 10^{-3} kg
		t (тона)	1 t = 10^3 kg
Густина	kg/m^3	kg/l	1 kg/l = 10^3 kg/m^3
Температура	K (келвин)	°C (степен целзијуса)	0 °C = 273,15 K
Температурна разлика	K (келвин)	°C (степен целзијуса)	1 °C = 1 K
Сила	N (њутн)	-	1 N = 1 kgm/s^2
Притисак	Pa (паскал)	bar (бар)	1 Pa = 1 N/m^2
		1 bar = 10^5 Pa	
Механички напон	N/m^2	N/mm^2	1 N/mm^2 = 1 MPa
Рад	J (џул)	kWh (киловат час)	1 kWh = 3,6 MJ
Енергија	J (џул)		1 J = 1 N.m = 1 W.s
Количина топлоте	J (џул)	eV (електроволт)	1 eV = 0.1602-10^{-18} J
Снага	W (ват)	-	1 W = 1 J/s = 1 N.m/s
Кинематски вискозитет	m^2/s	mm^2/s	1 mm^2/s =10^{-6} m^2/s
Динамички вискозитет	Pa.s	mPa.s	1 mPa.s =10^{-3} Pa.s
Активност	Bq (бекерел)	-	-
Доза еквивалентности	Sv (сиверт)	-	-

[а] *За прерачунавање до сада коришћених јединица у **SI**-јединице важе следеће вредности:*

Сила

1 kg = 9,807 N

1 N = 0,102 kg

Механички напон

1 kg/mm^2 = 9,807 N/mm^2

1 N/mm^2 = 0,102 kg/mm^2

Притисак

1 Pa	*= 1 N/m^2*	*= 10^{-5} bar*	*= 1,02x 10^{-5} kg/cm^2*	*= 0,75 x 10^{-2}torr*
1 bar	*= 10^5 Pa*	*= 1,02kg/cm^2*	*= 750 torr*	
1 kg/cm^2	*= 9,807 x 10^4 Pa*	*= 0,9807 bar*	*= 736 torr*	
1torr	*= 1,33 x 10^2 Pa*	*= 1,33 x 10^{-3} bar*	*= 1,36 x $10^{-3}$$kg/cm^2$*	

Рад, енергија, количина топлоте

1 J	*= 1 N.m*	*= 0,278 x 10^{-6} kWh*	*= 0,102 kgm*	*= 0,239 x 10^{-3} kcal*
1 kWh	*= 3,6 x 10^6 J*	*= 367 x 10^3kgm*	*= 860 kcal*	
1 kgm	*= 9,807 J*	*= 2,72 x 10^{-6} kWh*	*= 2,34 x 10^{-3} kcal*	
1 kcal	*= 4,19 x 10^3 J*	*=1,16 x 10^{-3} kWh*	*= 427 kgm*	

Снага

1 W	*= 0,102 kgm/s*	*= 0,86 kcal/h*
1 kgm/s	*= 9,807 W*	*= 8,43 kcal/h*
1 kcal/h	*= 1,16 W*	*= 0,119 kgm/s*

Кинематички вискозитет,

1 m^2/s = 10^4St (Stokes)

1 St = 10^{-4} m^2/s

Динамички вискозитет

1 Pa.s	*= 1 N.s/m2*	*= 10 P(Poise)*	*= 0,102 $kg.s/m^2$*
1 P	*= 0,1 Pa.s*	*= 0,1 $N.s/m^2$*	*=1,02x$10^{-2}$$kg.s/m^2$*
1 kg. s/m^2	*= 9,807 Pa.s*	*= 9,807 $N.s/m^2$*	*= 98,07 P*

[б] *Међународни систем јединица (**SI**) је резултат одлука Генералне конференције за мере и тежина (адреса: Pavillon de Breteuil, Parc de St-Cloud, F-92310 Sevres).*

[с] *Приликом куцања писаћом машином за литар, поред знака "l" дозвољено је коришћење знака "L".*

Децимално множење и дељење јединице може се формирати префиксима или симболима, који се налазе испред назива или симбола јединице и имају следеће значење.

Фактор			Префикс	Симбол
1 000 000 000 000 000 000 =	10^{18}	трилион	eksa	E
1 000 000 000 000 000 =	10^{15}	билијарда	peta	P
1 000 000 000 000 =	10^{12}	билион	tera	T
1 000 000 000 =	10^{9}	милијарда	giga	G
1 000 000 =	10^{6}	милион	mega	M
1 000 =	10^{3}	хиљаду	kilo	k
100 =	10^{2}	сто	hekto	h
10 =	10^{1}	десет	deka	da
0,1 =	10^{-1}	десети	deci	d
0,01 =	10^{-2}	стоти	centi	c
0,001 =	10^{-3}	хиљадити	mili	m
0,000 001 =	10^{-6}	милионити	mikro	μ
0,000 000 001 =	10^{-9}	милијардити	nano	n
0,000 000 000 001 =	10^{-12}	билионити	piko	p
0,000 000 000 000 001 =	10^{-15}	билијардити	femto	f
0,000 000 000 000 000 001 =	10^{-18}	трилијардити	ato	a

Напомена: *10^{9} је у Уједињеним Нацијама у употреби као милијарда. По аналогији 10^{-9} = 1 милијардити.*

1.2.2.2 Уколико изричито није ништа друго наведено у ADR, симбол « % » означава:

(a) код смеше чврстих или течних материја, код раствора или код чврстих материја натопљених неком течношћу, процентуално учешће масе у односу на укупну масу смеше, раствора или натопљене материје;

(b) код смеше компримованих гасова, када се пуне под притиском, сразмеру запремина назначену као проценат укупне запремине смеше гасова, или ако се пуне по маси, сразмеру маса назначену као проценат укупне масе смеше.

(c) код смеше течних гасова и гасова у раствору, сразмеру маса наведену као проценат укупне масе смеше.

1.2.2.3 Притисци који се односе на посуде (нпр. испитни притисак, унутрашњи притисак, притисак при отварању сигурносног вентила) увек се наводе као надпритисак (притисак који се налази изнад атмосферског притиска); притисак паре материје се, напротив, увек наводи као апсолутни притисак.

1.2.2.4 Ако је у ADR предвиђен степен пуњења посуде, то се увек односи на температуру материје од 15 ºC, уколико није наведена нека друга температура.

Поглавље 1.3

Обука лица која учествују у транспорту опасне робе

1.3.1 Област важности и примена

Лица запослена код учесника у транспорту опасне робе у смислу поглавља 1.4. чије подручје рада обухвата транспорт опасне робе, морају бити обучена у вези са захтевима, које транспорт опасне робе поставља у оквиру њихових радних обавеза и одговорности. Пре преузимања обавеза запослени морају бити обучени према захтевима у 1.3.2, а смеју да предузму задатке за које још није одржана неопходна обука, само под директним надзором обученог лица. Обука мора да садржи и посебне одредбе наведене у поглављу 1.10, које се односе на сигуран транспорт опасне робе.

Напомена 1: *У вези са обуком саветника за безбедност види 1.8.3 уместо овог одељка.*

Напомена 2: *У вези са обуком посаде возила види поглавље 8.2 уместо овог одељка.*

Напомена 3: *За обуку у вези са класом 7 види и 1.7.2.5.*

1.3.2 Врсте обуке

У зависности од одговорности и радних задатака одговарајуће лице мора бити обучено у следећем облику:

1.3.2.1 **Увод**

Запослени морају да буду упознати са општим захтевима одредби које се односе на транспорт опасне робе.

1.3.2.2 **Обука усмерена на задатке**

У зависности од својих радних задатака и одговорности, запослени морају бити на оговарајући начин обучени према захтевима прописа, који регулишу транспорт опасне робе.

У случајевима, у којима транспорт опасне робе обухвата мултимодалне транспортне процесе, запослени морају да познају прописе који важе за друге видове саобраћаја.

1.3.2.3 **Обука о безбедности**

У зависности од могућих опасности које могу довести до повреда или оштећења, као последица ванредног догађаја при транспорту опасне робе, утовару и истовару исте, запослени морају бити обучени о ризицима и опасностима који потичу од опасне робе.

Циљ обуке мора бити, да се запослени упозна са безбедним руковањем опасном робом и мерама у случају настанка опасности.

1.3.2.4 Обука се мора у редовним размацима допуњавати курсевима за освежење знања да би се водило рачуна о променама у прописима.

1.3.3 Документација

Евиденцију о одржаним обукама према овом поглављу мора чувати послодавац и да на захтев запосленог или надлежног органа исту стави на располагање. Послодавац евиденцију мора чувати до рока утврђеног од стране надлежног органа. Евиденција о одржаним обукама мора бити проверена пре преузимања новог радног места.

Поглавље 1.4

Безбедносне обавезе учесника

1.4.1 Опште мере безбедности

1.4.1.1 Учесници у транспорту опасне робе морају према врсти и обиму предвидивих опасности да предузму одговарајуће мере, како би спречили оштећења или повреде и ако је неопходно да се смањи њихово дејство. У сваком случају они се морају придржавати одговарајућих захтева ADR**.**

1.4.1.2 У случају могуће непосредне опасности по јавну безбедност, учесници морају одмах обавестити интервентне и снаге безбедности, и да их информишу о детаљима потребним за интервенцију.

1.4.1.3 ADR може да одреди одређене обавезе које се односе на различите учеснике у транспорту опасне робе.

Под претпоставком, да су обавезе наведене у одељцима 1.4.2 и 1.4.3 испуњене, уговорна страна може у своје национално законодавство да пренесе обавезе које се односе на једног одређеног учесника на једног или више учесника, ако сматра, да то неће утицати на смањење безбедности. Уговорна страна мора да пријави ова одступања Секретаријату Економске комисија Уједињених Нација за Европу, који о томе обавештава остале уговорне стране.

Одредбе одељака 1.2.1, 1.4.2 и 1.4.3 о дефиницијама учесника и њихових обавеза не утичу на одредбе националног законодавства везано за правне последице (криминалне природе, одговорност итд.), које могу проистећи из тога што је неки учесник нпр. правно лице, физичко лице, лице која ради за сопствени рачун, послодавац или лице у радном односу.

1.4.2 Обавезе главних учесника

Напомена 1: *Разни учесници, којима су у овом одељку додељене безбедносне обавезе, могу бити једно те исто предузеће. Радне задатке и одговарајуће безбедносне обавезе учесника могу извршавати различита предузећа.*

Напомена 2: *За радиоактивне материје види и 1.7.6.*

1.4.2.1 Пошиљалац

1.4.2.1.1 Пошиљалац опасне робе је обавезан, да пошиљку преда на транспорт у складу са одредбама ADR. У смислу одељка 1.4.1 он посебно мора, да:

(a) се увери, да је опасна роба класификована и дозвољена за транспорт према ADR;

(b) пружи превознику потребне податке и информације облику који се могу доказати, а по потреби и неопходна транспортна документа и пропратна документа (одобрења, дозволе, обавештења, потврде итд.) имајући у виду посебно захтеве поглавља 5.4 и табеле у Делу 3;

(c) користи само амбалажу, велику амбалажу, IBC и цистерне (возила-цистерне, демонтажне цистерне, батеријска возила, MEGC, преносиве цистерне и контејнер-цистерне), који су дозвољени и погодни за транспорт односне материје и који су опремљени обележјима прописаним у ADR;

(d) се придржава захтева о начину отпреме и ограничењима при отпреми;

(e) води рачуна о томе да су и празне неочишћене и недегасиране (недезинфиковане) цистерне (возила-цистерне, демонтажне цистерне, батеријска возила, MEGC, преносиве цистерне и контејнер-цистерне) или празна неочишћена возила и контејнери за превоз робе у расутом стању, означени великим листицама опасности, обележени и означени листицама опасности, у складу са поглављем 5.3 и да су празне неочишћене цистерне затворене и заптивене на исти начин као и у напуњеном стању.

1.4.2.1.2 Ако пошиљалац користи услуге других учесника (пакера, утоваривоца, пуниоца итд.), он мора да предузме одговарајуће мере, да обезбеди, да пошиљка одговара захтевима ADR. Ипак у случајевима из 1.4.2.1.1. (a), (b), (c) и (d) он може да се ослони на информације и податке које су му други учесници ставили на располагање.

1.4.2.1.3 Ако пошиљалац делује по налогу трећег лица, то лице мора пошиљаоца писмено да упозори да се ради о опасној роби и да му стави на располагање сва обавештења и документа, која су неопходна за извршење његових задатака.

1.4.2.2 Превозник

1.4.2.2.1 У контексту одељка 1.4.1, превозник у одређеним случајевима мора посебно да:

(a) се увери, да је опасна роба класификована и дозвољена за транспорт према ADR*;*

(b) се увери, да је пошиљалац пре транспорта ставио на располагање све информације прописане у ADR у вези са транспортованом робом, да се прописана документа налазе у транспортној јединици, или ако се уместо документанта на папиру користи радни поступак електронске обраде података или електронске размене података, да су подаци у току транспорта доступни на начин који је бар исте вредности као и документација на папиру;

(c) да се визуелним проверама увери, да возило или роба немају очигледне недостатке, пропуштања или пукотине, да не недостају делови опреме, итд.;

(d) да се увери да код возила-цистерни, батеријских возила, демонтажних цистерни, преносивих цистерни, контејнер-цистерни, и MEGC, рок следећег контролисања није прекорачен;

Напомена: *Након истека овог рока, цистерне, батеријска возила и MEGC смеју да се транспортују под условима прописа у 4.1.6.10 (за батеријска возила и MEGC, чији елементи су посуде под притиском), 4.2.4.4, 4.3.2.3.7, 4.3.2.4.4, 6.7.2.19.6, 6.7.3.15.6.или 6.7.4.14.6.*

(e) да провери, да возила нису преоптерећена;

(f) да се увери, да су на возила постављене велике листице опасности, обележја и наранџасте табле прописане за возила у поглављу 5.3,

(g) да се увери да се опрема прописана у писаним упутствима ADR за транспортну јединицу, посаду возила и одређене класе, налази у транспортној јединици.

Ове провере треба спровести на основу транспортних докумената и пропратних документа визуелним прегледом возила или контејнера, а по потреби и пошиљке.

1.4.2.2.2 Превозник, ипак може у случајевима из става 1.4.2.2.1 (a), (b), и (e) да се ослони на информације и податке, које су му други учесници ставили на располагање. У случају 1.4.2.2.1 (c) он се може ослонити на оно што се тврди у "сертификату о паковању контејнера/возила" који је обезбеђен у складу са 5.4.2.

1.4.2.2.3 Ако превозник према 1.4.2.2.1 утврди одступање од захтева ADR**,** он пошиљку не сме да транспортује, док се захтеви не испоштују.

1.4.2.2.4 Ако се у току пута установи одступање од прописа, које би могло да угрози безбедност транспорта, у том случају пошиљка мора што је могуће пре да се заустави, водећи рачуна о захтевима безбедности саобраћаја, сигурног одлагања пошиљке и јавне безбедности. Транспорт сме да се настави тек након што су захтеви испоштовани. За преостали део транспорта надлежни орган (органи) може (могу) да изда(ју) одобрење за наставак транспорта.

Ако захтеви не могу бити испоштовани и ако се за преостали део транспорта не изда одобрење, надлежни орган (органи) ће превознику обезбедити неопходну административну подршку. То важи и тада, ако превозник овом (овим) надлежном (надлежним) органу (органима) саопшти, да му опасне особине робе предате на транспорт нису биле напоменуте од стране пошиљаоца, и да он на основу права које важи за уговор о транспорту жели робу да истовари, уништи или учини нешкодљивом.

1.4.2.2.5 *(Резервисано)*

1.4.2.2.6 Превозник мора да посади возила достави писана упутства која су прописана у ADR.

1.4.2.3 Прималац

1.4.2.3.1 Прималац је обавезан, да пријем робе не одлаже без присилних разлога, и да након истовара провери, да ли су односни захтеви ADR испоштовани.

1.4.2.3.2 Ако у случају контејнера, ове провере показују прекршај против захтева ADR, прималац може превознику да врати контејнер тек након што је овај прекршај исправљен.

1.4.2.3.3 Ако прималац користи услуге других учесника (истоваривоца, чистача, службе за деконтаминацију итд.), он мора да предузме одговарајуће мере да захтеви ADR у 1.4.2.3.1 и 1.4.2.3.1 буду испоштовани.

1.4.3 Обавезе других учесника

У даљем тексту су наведени други учесници и њихове обавезе. Обавезе других учесника произилазе из претходног одељка 1.4.1. уколико су ови знали или су морали знати, да они своје задатке обављају у оквиру транспорта, који потпада под ADR.

1.4.3.1 Утоварилац

1.4.3.1.1 У оквиру одељка 1.4.1 утоварилац има посебно, следеће обавезе:

(a) сме опасну робу да преда превознику, који је овлашћен за транспорт према ADR;

(b) мора да, приликом предаје на транспорт упаковане опасне робе или неочишћене празне амбалаже, провери да ли је амбалажа оштећена. Он не сме да преда комад, чија је амбалажа оштећена, а посебно ако није заптивена и ако има цурења или могу настати цурења опасних супстанци, све док се не отклони овај недостатак. Исто важи и за празну неочишћену амбалажу;

(c) мора да води рачуна о посебним захтевима који се односе на утовар и руковање;

(d) мора да, након утовара опасне робе у контејнер, води рачуна о захтевима који се односе на означавање великим листицама опасности, обележавање и наранџасте табле, према поглављу 5.3;

(e) мора да, при утовару комада, води рачуна о забрани заједничког утовара, имајући у виду опасну робу која се већ налази у возилу или великом контејнеру, као и о захтевима који се односе на раздвајање намирница, кондиторских производа као и хране за животиње.

1.4.3.1.2 Утоварилац може у случајевима из става 1.4.3.1.1 (a), (d) и (e) да се ослони на информације и податке, које су му други учесници ставили на располагање.

1.4.3.2 Пакер

У оквиру одељка 1.4.1 пакер треба посебно да води рачуна о:

(a) захтевима који се односе на паковање или условима заједничког паковања, и

(b) захтевима који се односе на обележавање и означавање комада листицама опасности ако их он припрема за транспорт.

1.4.3.3 Пунилац

У оквиру одељка 1.4. 1 пунилац има посебно следеће обавезе:

(a) пре пуњења цистерни треба да се увери, да се цистерне и делови њихове опреме налазе у технички исправном стању;

(b) треба да се увери, да датум следећег контролисања није прекорачен код возила-цистерни, батеријских возила, демонтажних цистерни, преносивих цистерни, контејнер-цистерни и MEGC;

(c) сме да пуни цистерне само опасном робом која је дозвољена за транспорт у тим цистернама;

(d) при пуњењу цистерни треба да води рачуна о захтевима који се односе на опасну робу у одељцима цистерни, који се налазе непосредно један поред другог;

(e) при пуњењу цистерни треба да се придржава дозвољеног степена пуњења или дозвољене масе пуњења у литрима запремине за материју која се пуни;

(f) након пуњења цистерни треба да провери да су затварачи у позицији затворено и да нема цурења;

(g) треба да води рачуна о томе, да се споља на цистерни, коју је он напунио, не налазе никакви опасни остаци материје којом је пуњена;

(h) при припреми опасне робе за транспорт треба да води рачуна, да су велике листице опасности, обележја, наранџасте табле и листице опасности прописане у поглављу 5.3, постављене на цистерне, возила и на контејнере за транспорт робе у расутом стању;

(i) *(Резервисано);*

(j) при пуњењу возила или контејнера опасном робом у расутом стању, треба да се увери са се поштују одговарајуће одредбе поглавља 7.3.

1.4.3.4 Корисник контејнер-цистерне/преносиве цистерне

У оквиру одељка 1.4.1. корисник контејнер цистерне или преносиве цистерне треба посебно да води рачуна, да се:

(a) обезбеди усаглашеност са захтевима који се односе на конструкцију, опрему, контролисање и испитивање и обележавање;

(b) одржавање тела цистерни и њихове опреме обавља на начин, који обезбеђује, да контејнер-цистерна/преносива цистерна под нормалним условима коришћења испуњава захтеве ADR, до следећег контролисања;

(c) обави ванредну проверу, ако безбедност тела цистерне или опреме може бити угрожена услед поправке, прераде или незгоде.

1.4.3.5 *(Резервисано)*

1.4.3.6 *(Резервисано)*

1.4.3.7 Истоварилац

1.4.3.7.1 Истоварилац у оквиру одељка 1.4.1 има нарочито следеће обавезе:

(a) да се увери да је тачна роба истоварена, упоређујући одговарајуће информације у транспортном документу са информацијама на комаду, контејнеру, цистерни, MEMU, MEGC или возилу;

(b) да провери пре или у току истовара да ли је амбалажа, цистерна, возило или контејнер у тој мери оштећен да постоји опасност за поступак истовара. У том случају он мора да се увери да ће истовар бити обављен тек након преузимања одговарајућих мера;

(c) да се придржава свих важећих захтева за истовар и руковање;

(d) непосредно након истовара цистерне, возила или контејнера да

(i) уклони опасне остатке који су се у току поступка истовара прилепили на спољну страну цистерне, возила или контејнера; и

(ii) обезбеди затварање вентила и отвора за контролисање;

(e) да обезбеди да се изврши прописано чишћење и деконтаминација возила или контејнера, и

(f) да обезбеди да се код потпуно истоварених, очишћених и деконтаминираних контејнера више не виде велике листице опасности, обележја и наранџасте табле које су биле постављене у складу са поглављем 5.3.

1.4.3.7.2 Ако истоварилац користи услуге других учесника (чистача, службе за деконтаминацију итд.), мора да предузме одговарајуће мере да захтеви ADR буду испоштовани.

Поглавље 1.5

Одступања

1.5.1 Привремена одступања

1.5.1.1 Према члану 4. став 3. ADR, надлежни органи уговорних страна се могу директно међусобно договорити, да се одређени транспорти на својим подручјима обављају уз одобравање привремених одступања од захтева ADR**,** под условом да се тиме не угрожава безбедност. Орган који је преузео иницијативу за ова привремена одступања их мора пријавити Секретаријату Економске комисије Уједињених Нација за Европу, који о томе обавештава остале уговорне стране[1].

Напомена: *"Посебан споразум" према одељку 1.7.4 не сматра се привременим одступањем у смислу овог става.*

1.5.1.2 Рок важности привременог одступања не сме бити дужи од пет година од момента ступања на снагу. Датумом ступања на снагу одговарајуће измене ADR**,** привремено одступање се аутоматски ставља ван снаге.

1.5.1.3 Транспорти на основу привремених одступања се сматрају као транспорти према ADR.

1.5.2 *(Резервисано)*

[1] ***Напомена Секретеријата****: Посебни уговори закључени на основу овог одељка могу се погледати на интернет страници Секретаријата Економске комисије Уједињених Нација за Европу (http://www.unece.org/trans/danger/danger.htm).*

Поглавље 1.6

Прелазне мере

1.6.1 Опште одредбе

1.6.1.1 Уколико није другачије прописано, материје и предмети ADR могу се транспортовати до 30. јуна 2021. године према захтевима ADR који важе до 31. децембра 2020. године.

1.6.1.2 *(Брисано)*

1.6.1.3 Материје и предмети класе 1, који припадају војним снагама неке уговорне стране и које су упаковане пре 1. јануара 1990. године у складу са тада важећим захтевима ADR, могу се транспортовати после 31. децембра 1989. године, под условом да је амбалажа неоштећена и да је у транспортном документу наведено, да се ради о војној роби упакованој пре 1. јануара 1990. године. Треба водити рачуна о осталим захтевима ове класе који важе од 1. јануара 1990. године.

1.6.1.4 Материје и предмети класе 1, који су упаковани између 1. јануара 1990. и 31. децембра 1996. године у складу са захтевима ADR важећим у том периоду, могу се транспортовати после 31. децембра 1996. године, под условом да је амбалажа неоштећена и да је у транспортном документу наведено, да се ради о роби класе 1, која је упакована између 1. јануара 1990 и 31. децембра 1996. године.

1.6.1.5 *(Резервисано)*

1.6.1.6 IBC који су израђени пре 1. јануара 2003. године у складу са захтевима ивичног броја 3612 (1) важећим до 30. јуна 2001. године али који не одговарају захтевима става 6.5.2.1.1 важећим од 1. јула 2001. године везано за величину слова, бројева и симбола, могу се и даље користити.

1.6.1.7 Одобрења типова за бурад, канистре и састављену амбалажу од високомолекуларног или средњемолекуларног полиетилена издати пре 1. јула 2005. године према захтевима 6.1.5.2.6 важећим до 31. децембра 2004. године, али које не одговарају захтевима 4.1.1.21, остају важећи до 31. децембра 2009. године. Сва амбалажа, која је израђена и обележена на основу ових одобрења, може се користити до истека рока употребе утврђеног у 4.1.1.15

1.6.1.8 Постојеће наранџасте табле које испуњавају захтеве из 5.3.2.2. важеће до 31. децембра 2004, могу се и даље користити, под условом да су испуњени захтеви ставова 5.3.2.2.1 и 5.3.2.2.2, према којима табла, бројеви и слова морају да остану причвршћене независно од смера возила.

1.6.1.9 *(Брисано)*

1.6.1.10 *(Брисано)*

1.6.1.11 Одобрења типова за бурад, канистре, састављену амбалажу од високомолекуларног или средњемолекуларног полиетилена и IBC од високомолекуларног полиетилена, издати пре 1. јула 2007. године према захтевима одељка 6.1.6.1 (а) важећим до 31. децембра 2006. године, али који не одговарају захтевима одељка 6.1.6.1 (а) важећим од 1. јануара 2007 године, остају и даље важећи.

1.6.1.12 *(Брисано)*

1.6.1.13 *(Брисано)*

1.6.1.14 IBC који су израђени пре 1. јануара 2011. године према типу конструкције, а који нису прошли на испитивању на вибрацију према 6.5.6.13 или до тренутка спровођења испитивања на пад нису требали да одговарају критеријумима 6.5.6.9.5 (d), смеју се и даље користити.

1.6.1.15 IBC, који су израђени пре 1. јануара 2011. године, поново прерађени или поправљени, не морају бити обележени са највишим дозвољеним товаром за слагање према 6.5.2.2.2. IBC те врсте, који нису обележени према 6.5.2.2.2, смеју се даље користити и

након 31. децембра 2010. године али ако се након овог периода поново прерађују или поправљају морају бити обележени према 6.5.2.2.2. IBC произведени, поново прерађени или поправљени између 1. јануара 2011. године и 31. децембра 2016. године, и са обележеним максималним дозвољеним оптерећењем на слагање у складу са 6.5.2.2.2 који је на снази до 31. децембра 2014. године, могу наставити да се користе.

1.6.1.16 *(Брисано)*

1.6.1.17 *(Брисано)*

1.6.1.18 *(Брисано)*

1.6.1.19 *(Брисано)*

1.6.1.20 *(Брисано)*

1.6.1.21 *(Брисано)*

1.6.1.22 *(Брисано)*

1.6.1.23 Апарати за гашење пожара израђени пре 1. јула 2011. године у складу са захтевима датим у 8.1.4.3 који су се примењивали до 31. децембра 2010. године, смеју се и даље користити.

1.6.1.24 *(Брисано)*

1.6.1.25 *(Брисано)*

1.6.1.26 Велика амбалажа произведена или прерађена пре 1. јануара 2014. год. и која не одговара захтевима у 6.6.3.1 који се односе на величину слова, бројева и симбола применљивих од 1. јануара 2013, год. може се даље користити. Она која је произведена или прерађена пре 1. јануара 2015. год. не мора да буде обележена са највишим дозвољеним товаром за слагање у складу са 6.6.3.3. Таква велика амбалажа која није обележена у складу са 6.6.3.3 може да се користи и након 31. децембра 2014. год. али ако је прерађена након овог датума, мора да буде обележена у складу се 6.6.3.3. Велика амбалажа произведена или прерађена између 1. јануара 2011. године и 31. децембра 2016. године, и са обележеним максималним дозвољеним оптерећењем на слагање у складу са 6.6.3.3 који је на снази до 31. децембра 2014. године, може се и даље користити.

1.6.1.27 Средства за задржавање, која су саставни делови уређаја или машина и која сардрже течна горива UN бројева 1202, 1203, 1223, 1268, 1863 и 3475 израђена пре 1. јула 2013. године, а не одговарају захтевима става (а) посебне одредбе 363, поглавља 3.3 који се примењују од 1. јануара 2013. године, могу се и даље користити.

1.6.1.28 *(Брисано)*

1.6.1.29 Литијумске ћелије и батерије произведене према типу који испуњава захтеве из пододељка 38.3 Приручника за испитивања и критеријуме, трећег допуњеног издања, амандман 1, или према типу који испуњава услове било којег следећег допуњеног издања и амандмана на дан испитивања типа, могу наставити да се превозе уколико другачије није предвиђено у ADR.

Литијумске ћелије и батерије произведене пре 1. јула 2003. године према захтевима из Приручника за испитивања и критеријуме, трећег допуњеног издања, могу наставити да се превозе ако су испуњени сви остали услови.

1.6.1.30 *(Брисано)*

1.6.1.31 *(Брисано)*

1.6.1.32 *(Брисано)*

1.6.1.33 Електрични двослојни кондензатори UN 3499, произведени пре 1. јануара 2014. године, не морају да буду обележени са капацитетом за складиштење енергије у Wh као што се то захтева у тачки (е) посебне одредбе 361 Поглавља 3.3.

1.6.1.34 Асиметрични кондензатори UN 3508, произведени пре 1. јануара 2016. године, не морају да буду обележени са капацитетом за складиштење енергије у Wh као што се то захтева у тачки (с) посебне одредбе 372 Поглавља 3.3.

1.6.1.35 *(Брисано)*

1.6.1.36 *(Брисано)*

1.6.1.37 *(Резервисано)*

1.6.1.38 Уговорне стране могу до 31. децембра 2018. године наставити да издају сертификате о стручној оспособљености саветника за безбедност у транспорту опасне робе, а који одговарају моделу у примени до 31. децембра 2016. године, уместо оних који одговарају захтевима наведеним у 1.8.3.18 применљивим од 01. јануара 2017. године. Такви сертификати могу се и даље користити до истека њиховог петогодишњег рока важења.

1.6.1.39 *(Брисано)*

1.6.1.40 *(Брисано)*

1.6.1.41 Без обзира на захтеве ADR који се примењују од 1. јануара 2017. године, велика амбалажа која испуњава испитне захтеве за групу паковања III, у складу са посебном одредбом за паковање L2 упутства за паковање LP02, пододељка 4.1.4.3, а који се примењују до 31. децембра 2016. године, може се и даље користити до 31. децембра 2022. године за UN 1950.

1.6.1.42 *(Брисано)*

1.6.1.43 Возила која су пре 1. јула 2017. године регистрована или пуштена у саобраћај, како је дефинисано у посебним одредбама 388 и 669 поглавља 3.3 и њихова опрема која је намењена за употребу у току превоза, а која одговара захтевима ADR применљивим до 31. децембра 2016. године, али садржи литијумске ћелије и батерије које не одговарају одредбама у 2.2.9.1.7, могу се и даље превозити као товар у складу са захтевима посебне одредбе 666 поглавља 3.3.

1.6.1.44 Предузећа која учествују у превозу опасне робе само као пошиљаоци и која нису морала да именују Саветника за безбедност на основу одредаба које се примењују до 31. децембра 2018. године, изузимањем од одредаба из 1.8.3.1 која се примењују од 1. јануара 2019, морају да именују Саветника за безбедност најкасније до 31. децембра 2022. године.

1.6.1.45 Уговорне стране могу до 31. децембра 2020. године да наставе да издају сертификате за Саветнике за безбедност у транспорту опасне робе у складу са узорком који се примењује до 31. децембра 2018. године, уместо оних који се у складу са захтевима из 1.8.3.18 примењују од 1. јануара 2019. године. Такви сертификати се могу користити до краја њихове важности од пет година.

1.6.1.46 Превоз машина или опреме која није наведена у овом Анексу а која садржи опасну робу у својој унутрашњој или оперативној опреми и која је стога сврстана у UN бројеве 3363, 3537, 3538, 3539, 3540, 3541, 3542, 3543, 3544, 3545, 3546, 3547 или 3548, која је била изузета из одредби ADR у складу са 1.1.3.1 (b) а која се примењује до 31. децембра 2018, може и даље бити изузета из одредби ADR до 31. децембра 2022. године, под условом да су већ предузете мере у циљу спречавања ослобађање садржаја у нормалним условима превоза.

1.6.1.47 *(Брисано)*

1.6.1.48 Сертификати о одобрењу за возила која превозе одређене опасне материје у складу са моделом из 9.1.3.5 важећи до 31. децембра 2020. године, издати пре 1. јула 2021. године, могу се и даље користити.

1.6.2 Посуде под притиском и посуде за класу 2

1.6.2.1 Посуде под притиском, које су израђене пре 1. јануара 1997. године али које не одговарају захтевима ADR важећим од 1. јануара 1997. године, чији је транспорт био дозвољен према захтевима ADR, који су важили до 31. децембра 1996. године, могу се и после овог рока транспортовати, под условом да одговарају захтевима за периодична испитивања која су садржана у упутствима за паковање P200 и P203.

1.6.2.2 *(Брисано)*

1.6.2.3 Посуде предвиђене за транспорт материја класе 2, које су израђене пре 1. јануара 2003. године, могу наставити да носе обележја после 1. јануара 2003. године према захтевима важећим до 31. децембра 2002. године.

1.6.2.4 Посуде под притиском конструисане и израђене према техничким кôдовима, који више нису признати према одељку 6.2.5, могу се и даље користити.

1.6.2.5 Посуде под притиском и њихови затварачи, конструисане и израђене у складу са стандардима који су према применљивим одредбама ADR у периоду њихове израде биле применљиве (види 6.2.4), смеју се и даље користити, уколико то није ограничено посебном прелазном мером.

1.6.2.6 Посуде под притиском за материје које не спадају у класу 2, које су израђене пре 1. јула 2009. године према захтевима у 4.1.4.4 који су важили до 31. децембра 2008. године али не одговарају захтевима у 4.1.3.6 који важе од 1. јануара 2009. године, смеју се даље користити, под условом да су уважени захтеви из 4.1.4.4 који су били применљиви до 31. децембра 2008. године.

1.6.2.7 *(Брисано)*

1.6.2.8 *(Брисано)*

1.6.2.9 Захтеве посебних одредби за амбалажу *v* у ставу (10) Упутства за паковање P200 у 4.1.4.1 који су важили до 31. децембра 2010. године, уговорне стране ADR могу примењивати за боце, које су израђене пре 1. јануара 2015. године.

1.6.2.10 Заварене боце од челика, које се могу поново пунити, за транспорт гасова UN бројева 1011, 1075, 1965, 1969 или 1978, за које је према захтевима Посебних одредби за амбалажу *v* у ставу (10) Упутства за паковање P200 у 4.1.4.1 важећих до 31. децембра 2010. године, дат рок од стране надлежног органа државе (држава) транспорта од 15 година за периодична контролисања, смеју и даље бити периодично контролисане према овим одредбама.

1.6.2.11 Гасне патроне израђене и припремљене за транспорт пре 1. јануара 2013. год. за које се нису примењени захтеви за оцењивање усаглашености гасних патрона из 1.8.6, 1.8.7 или 1.8.8, могу се даље транспортовати након тог датума, под условом да су испуњене све применљиве одредбе ADR.

1.6.2.12 Посуде под притиском за спасавање могу се даље израђивати и одобравати у складу са националним прописима до 31. децембра 2013. године. Посуде под притиском за спасавање израђене и одобрене у складу са националним прописима пре 1. јануара 2014. год. могу се даље користити са одобрењем надлежног органа земље у којој се користе.

1.6.2.13 Свежњеви боца произведени пре 1. јула 2013. године, који нису обележени у складу са 6.2.3.9.7.2 и 6.2.3.9.7.3 који се примењује од 1. јануара 2013. године или према 6.2.3.9.7.2 који се примењује од 1. јануара 2015. године, могу се користити до наредног периодичног контролисања након 1. јула 2015. године.

1.6.2.14 Боце израђене пре 1. јануара 2016. године у складу са 6.2.3 и према спецификацији одобреној од стране надлежних органа држава које учествују у транспорту и употреби, али које нису у складу са ISO 11513:2011 или ISO 9809-1:2010 како се то захтева у 4.1.4.1, упутству за паковање P 208 (1), могу се користити за транспорт адсорбованих гасова под условом да су испуњени општи захтеви за паковање према 4.1.6.1.

1.6.2.15 Свежњеви боца периодично контролисани пре 1. јула 2015. године који нису обележени у складу са 6.2.3.9.7.3 који се примењује од 1. јануара 2015. године, могу се користити до наредног периодичног контролисања након 1. јула 2015. године.

1.6.2.16 Захтеви Напомене 3 из 6.2.3.5.1 који се примењују до 31. децембра 2020. године могу се и даље примењивати до 31. децембра 2022. године.

1.6.3 Трајно причвршћене цистерне (возила-цистерне), демонтажне цистерне и батеријска возила

1.6.3.1 Трајно причвршћене цистерне (возила-цистерне), демонтажне цистерне и батеријска возила, које су израђене пре ступања на снагу захтева важећих од 1. октобра 1978. године, могу се даље користити, ако опрема цистерни испуњава захтеве поглавља 6.8. Дебљина зидова тела цистерне, са изузетком оних, које су намењене за транспорт дубоко расхлађених течних гасова класе 2, мора да одговара прорачунском притиску од најмање 0,4 MPa (4 bar) (надпритисак) код конструкционог челика, и од најмање 200 kPa (2 bar) (надпритисак) код алуминијума и легура алуминијума.

За цистерне чији попречни пресеци нису округли, пречник који служи за прорачун одређује се на основу круга, чија површина одговара стварном попречном пресеку цистерне.

1.6.3.2 Периодична контролисања трајно причвршћених цистерни (возила-цистерни), демонтажних цистерни и батеријских возила, које се према прелазним захтевима могу даље користити, треба обављати према захтевима из 6.8.2.4 и 6.8.3.4 и одговарајућим посебним захтевима за поједине класе. Уколико према раније прописаним захтевима није био прописан виши испитни притисак, за тела цистерни од алуминијума и легура алуминијума, довољан је испитни притисак од 200 kPa (2 bar) (надпритисак)

1.6.3.3 Трајно причвршћене цистерне (возила-цистерне), демонтажне цистерне и батеријска возила, која испуњавају прелазне захтеве из 1.6.3.1 и 1.6.3.2, могу се до 30. септембра 1993. године користити за транспорт опасне робе за који су били дозвољени. Овај прелазни период не важи за трајно причвршћене цистерне (возила-цистерне), демонтажне цистерне и батеријска возила за материје класе 2, као ни за трајно причвршћене цистерне (возила-цистерне), демонтажне цистерне и батеријска возила, чија дебљина зидова и делови опреме одговарају захтевима поглавља 6.8.

1.6.3.4 (a) Трајно причвршћене цистерне (возила-цистерне), демонтажне цистерне и батеријска возила, која су израђена пре 1. маја 1985. године према захтевима ADR, који су били на снази између 1. октобра 1978. године и 30. априла 1985. године, али који не одговарају захтевима који важе од 1. маја 1985. године, могу се и након овог периода даље користити.

(b) Трајно причвршћене цистерне (возила-цистерне), демонтажне цистерне и батеријска возила, која су израђена између 1. маја 1985. године и супања на снагу захтева применљивих од 1. јануара 1988. године, а које ова возила не испуњавају, али су израђена према захтевима ADR, који су у том периоду били на снази, могу се и након овог периода даље користити.

1.6.3.5 Трајно причвршћене цистерне (возила-цистерне), демонтажне цистерне и батеријска возила, која су израђена пре 1. јануара 1993. године према захтевима који су важили до 31. децембра 1992. године, али која не одговарају захтевима који важе од 1. јануара 1993. године, могу се и даље користити.

1.6.3.6 (a) Трајно причвршћене цистерне (возила-цистерне), демонтажне цистерне и батеријска возила, која су израђена између 1. јануара 1978. године и 31. децембра 1984. године, ако се користе после 31. децембра 2004. године, морају одговарати захтевима маргине 211 127(5) о дебљини зида и заштити против оштећења који важе од 1. јануара 1990. године.

(b) Трајно причвршћене цистерне (возила-цистерне), демонтажне цистерне и батеријска возила, која су израђена између 1. јануара 1985. године и 31. децембра 1989. године, ако се користе после 31. децембра 2010. године, морају одговарати захтевима маргине 211 127 (5) о дебљини зида и заштити против оштећења који важе од 1. јануара 1990. године.

1.6.3.7 Трајно причвршћене цистерне (возила-цистерне), демонтажне цистерне и батеријска возила, која су израђена пре 1. јануара 1999. године према захтевима који су важили до 31. децембра 1998. године, али не одговарају захтевима који важе од 1. јануара 1999. године, могу се и даље користити.

1.6.3.8 Ако је на основу измена ADR, одређени званичан назив за транспорт гасова измењен, није неопходно изменити и називе на плочицама цистерни или на самом телу цистерне (види 6.8.3.5.2 или 6.8.3.5.3), под условом да се називи гасова на трајно причвршћеним цистернама (возилима-цистерни), демонтажним цистернама и батеријским возилима или на плочицама (види 6.8.3.5.6 (b) или (c)) прилагоде приликом првог наредног периодичног контролисања.

1.6.3.9 *(Резервисано)*

1.6.3.10 *(Резервисано)*

1.6.3.11 Трајно причвршћене цистерне (возила-цистерне) и демонтажне цистерне, које су израђене пре 1. јануара 1997. година према захтевима који су важили до 31. децембра 1996. године, али не одговарају захтевима ивичних бројева 211 332 и 211 333 који важе од 1. јануара 1997. године, могу се и даље користити.

1.6.3.12 *(Резервисано)*

1.6.3.13 *(Брисано)*

1.6.3.14 *(Резервисано)*

1.6.3.15 *(Брисано)*

1.6.3.16 За трајно причвршћене цистерне (возила-цистерне), демонтажне цистерне и батеријска возила, која су израђена пре 1. јануара 2007. године, а не одговарају захтевима у 4.3.2, 6.8.2.3, 6.8.2.4 и 6.8.3.4 везано за досије цистерне, мора се почети са чувањем докумената за досије најкасније код првог периодичног контролисања после 30. јуна 2007. године.

1.6.3.17 *(Брисано)*

1.6.3.18 Трајно причвршћене цистерне (возила-цистерне) и демонтажне цистерне и батеријска возила, која су израђена пре 1. јануара 2003. године према захтевима који су важили до 30. јуна 2001. године, али не одговарају захтевима који важе од 1. јула 2001, могу се и даље користити, под условом да је извршено сврставање у одговарајући кôд цистерне.

1.6.3.19 Трајно причвршћене цистерне (возила-цистерне) и демонтажне цистерне, које су израђене пре 1. јануара 2003. године према захтевима у 6.8.2.1.21 који су важили до 31. децембра 2002. године, али не одговарају захтевима који важе од 1. јануара 2003. године, могу се и даље користити.

1.6.3.20 Трајно причвршћене цистерне (возила-цистерне) и демонтажне цистерне, које су израђене пре 1. јула 2003. године према захтевима који су важили до 31. децембра 2002. године, али не одговарају захтевима у 6.8.2.1.7 који важе од 1. јануара 2003. године и посебним одредбама TE15 у 6.8.4 (b) који важе од 1. јануара 2003 до 31. децембра 2006. године, могу се и даље користити.

1.6.3.21 *(Брисано)*

1.6.3.22 *(Резервисано)*

1.6.3.23 *(Резервисано)*

1.6.3.24 *(Резервисано)*

1.6.3.25 *(Брисано)*

1.6.3.26 Трајно причвршћене цистерне (возила-цистерне) и демонтажне цистерне, које су израђене пре 1. јануара 2007. године према захтевима који су важили до 31. децембра 2006. године, али не одговарају захтевима који важе од 1. јануара. 2007. године везано за обележавања спољњег пројектованог притиска према 6.8.2.5.1, могу се даље и користити.

1.6.3.27 *(Резервисано)*

1.6.3.28 *(Резервисано)*

1.6.3.29 *(Резервисано)*

1.6.3.30 Трајно причвршћене вакуум цистерне за отпатке (возило-цистерне) и демонтажне цистерне, које су израђене пре 1. јануара 2005. године према захтевима 6.10.3.9 који су важили до 31. децембра 2004. године, али не одговарају захтевима који важе од 1. јануара 2005. године, могу се и даље користити.

1.6.3.31 Трајно причвршћене цистерне (возила цистерне), демонтажне цистерне и цестерне као елементи батеријског возила, које су пројектоване и израђене према техничким правилницима који су били признати у периоду њихове израде у складу са захтевима из 6.8.2.7 који су били применљиви у том периоду, могу се и даље користити.

1.6.3.32 Трајно причвршћене цистерне (возила-цистерне), демонтажне цистерне израђене пре 1. јула 2007. године у складу са прописима који су важили до 31, децембра 2006. године и опремљене поклопцима за отворе за улаз према прописима стандарда EN 13317:2002, на које се упућује у табели става 6.8.2.6 важећим до 31. децембра 2006. године, укључујући и прописе цртежа и табеле B.2 у прилогу B овог стандарда, који од 1. јануара 2007. године више нису дозвољени или чији материјали не одговарају прописима стандарда EN 13094:2004 став 5.2, могу се и даље користити.

1.6.3.33 Ако је тело трајно причвршћене цистерне (возила цистерне) или демонтажне цистерне већ пре 1. јануара 2009. године подељено преградним и заштитним зидовима на одељке запремине од највише 7500 литара, запремина тела цистерне у прописаним подацима према 6.8.2.5.1 не мора да буде допуњена симболом „S“ до следећег периодичног испитивања према 6.8.2.4.2.

1.6.3.34 Одступајући од прописа у 4.3.2.2.4, трајно причвршћене цистерне (возила цистерне) или демонтажне цистерне намењене за транспорт течног или дубоко расхлађеног гаса у течном стању, које одговарају применљивим ADR захтевима за израду а који су пре 1. јула 2009. године подељени преградним и заштитним зидовима на одељке запремине више од 7500 литара, могу се и даље пунити до више од 20 % и мање од 80 % њихове запремине.

1.6.3.35 *(Брисано)*

1.6.3.36 Трајно причвршћене цистерне (возила цистерне) за транспорт течног неотровног запаљивог гаса, које су израђене пре 1. јануара 2011. године и које су опремљене неповратним вентилом уместо унутрашњег запорног уређаја и не одговарају захтевима у 6.8.3.2.3, смеју се и даље користити.

1.6.3.37 *(Брисано)*

1.6.3.38 Трајно причвршћене цистерне (возила цистерне) демонтажне цистерне и батеријска возила која су пројектована и израђена у складу са стандардима који су се примењивали у периоду њихове израде (види 6.8.2.6 и 6.8.3.6) према одредбама ADR који су се примењивали у том периоду, могу се и даље користити, уколико то није ограничено посебном прелазном одредбом.

1.6.3.39 Трајно причвршћене цистерне (возила цистерне) и демонтажне цистерне које су израђене пре 1. јула 2011. године у складу са захтевима у 6.8.2.2.3 који су важили до 31. децембра 2010. године, али не одговарају затевима трећег подстава у 6.8.2.2.3, који се односи на позицију пригушивача пламена или заштите од продора пламена, могу се и даље користити.

1.6.3.40 *(Брисано)*

1.6.3.41 Трајно причвршћене цистерне (возила цистерне) и демонтажне цистерне израђене пре 1. јула 2013. године у складу са захтевима који су важили до 31. децембра 2012. године, али које међутим не одговарају одредбама за обележавање у 6.8.2.5.2 или 6.8.3.5.6 које се примењују од 1. јануара 2013. год., могу даље да буду обележавани у складу са захтевима применљивим до 31. децембра 2012. године до следећег периодичног контролисања након 1.јула 2013. године.

1.6.3.42 *(Брисано)*

1.6.3.43 Трајно причвршћене цистерне (возила цистерне) и демонтажне цистерне израђене пре 1. јануара 2012. год. у складу са захтевима који су важили до 31. децембра 2012. год., али које међутим не одговарају захтевима у 6.8.2.6 који се односе на стандарде EN 14432:2006 и EN 14433:2006 применљивих од 1. јануара 2011, могу се даље користити.

1.6.3.44 Трајно причвршћене цистерне (возила-цистерне) и демонтажне цистерне предвиђене за транспорт UN бројева 1202, 1203, 1223, 3475 и авионски бензин сврстан у UN 1268 или 1863, опремљене додатним уређајима конструисаним и израђеним пре 1. јула 2015. године у складу са одредбама националног права, али које не одговарају захтевима конструисања, одобрења и испитивања из посебне одредбе 664 поглавља 3.3, које се примењују од 1. јануара 2015. године, могу се користити само уз сагласност надлежних органа у земљама употребе.

1.6.3.45 *(Резервисано)*

1.6.3.46 Трајно причвршћене цистерне (возила-цистерне) и демонтажне цистерне израђене пре 1. јула 2017. године у складу са захтевима који су важили до 31. децембра 2016. године, али које не одговарају захтевима према 6.8.2.1.23 који се примењују од 1. јануара 2017. године, могу се и даље користити.

1.6.3.47 Трајно причвршћене цистерне (возила цистерне) и демонтажне цистерне израђене пре 1. јула 2019. године, опремљене сигурносним вентилима који испуњавају захтеве који су на снази до 31. децембра 2018. године, али које не испуњавају захтеве из последњег подстава 6.8.3.2.9 који се односи на њихов дизајн или заштиту који се примењују од 1. јануара 2019. године, могу се и даље користити до седећег међуконтролисања или периодичног контролисања након 1. јануара 2021. године.

1.6.3.48 Без обзира на захтеве посебне одредбе TU42 из 4.3.5 који се примењују од 1. јануара 2019. године, трајно причвршћене цистерне (возила цистерне) и демонтажне цистерне са телом цистерне од легуре алуминијума, укључујући и оне са заштитном унутрашњом облогом, које су биле у употреби пре 1. јануара 2019. године за превоз материја са pH вредностима мањим од 5,0 или већим од 8,0, могу се и даље користити за превоз таквих материја до 31. децембра 2026. године.

1.6.3.49 Трајно причвршћене цистерне (возила цистерне) и демонтажне цистерне израђене пре 1. јула 2019. године у складу са захтевима који су на снази до 31. децембра 2018. године, које не испуњавају захтеве из 6.8.2.2.10 у смислу притиска распрскавања распрскавајуће плочице који се примењују од 1. јануара 2019. године, могу се и даље користи.

1.6.3.50 Трајно причвршћене цистерне (возила цистерне) и демонтажне цистерне израђене пре 1. јула 2019. године у складу са захтевима из 6.8.2.2.3 који су на снази до 31. децембра 2018. године, а које не испуњавају захтеве из последњег подстава 6.8.2.2.3 који се односи на позицију пригушивача пламена на уређају за проветравање који се примењују од 1. јануара 2019. године, могу се и даље користити.

1.6.3.51 Трајно причвршћене цистерне (возила цистерне) и демонтажне цистерне израђене пре 1. јула 2019. године у складу са захтевима који су важили до 31. децембра 2018. године, али које не одговарају захтевима према 6.8.2.1.23 који се односе на проверу варова на зглобовима на крајевима цистерне а примењују се од 1. јануара 2019. године, могу се и даље користити.

1.6.3.52 Трајно причвршћене цистерне (возила цистерне) и демонтажне цистерне израђене пре 1. јула 2019. године у складу са захтевима који су важили до 31. децембра 2018. године, али које не одговарају захтевима према 6.8.2.2.11 који се примењују од 1. јануара 2019. године, могу се и даље користити".

1.6.3.53 Сертификати о одобрењу типа који су издати за трајно причвршћене цистерне (возила цистерне), демонтажне цистерне и батеријска возила пре 1. јула 2019. године у складу са захтевима из 6.8.2.3.1 који важе до 31. децембра 2018. године, а који, међутим, нису у складу са захтевима из 6.8.2.3.1. у смислу ознаке на возилу у међународном друмском саобраћају[1] државе на чијој територији се издаје одобрење и регистарска ознака а који се примењују од 1. јануара 2019, могу се и даље користи.

1.6.3.54 до 1.6.3.99 *(Резервисано)*

1.6.3.100 **Цистерне од влакнима ојачане пластике (*FRP*- цистерне)**

1.6.3.100.1 Цистерне од влакнима ојачане пластике, које су израђене пре 1. јула 2002. године према типу конструкције дозвољеном пре 1. јула 2001. године у складу са захтевима *Прилога Б.1с,* који су били на снази до 30. јуна 2001. године, могу се даље користити до краја свог века трајања, под условом да су се примењивали и да се и даље примењују сви захтеви који су били на снази до 31. јуна 2001. године.Међутим, од 1. јула 2001. године не сме бити дозвољен никакав нови тип конструкције према захтевима који су били на снази до 30. јуна 2001. године.

1.6.3.100.2 Цистерне од влакнима ојачане пластике, које су изграђене пре 1. јула 2021. године у складу са захтевима који су били на снази до 31. децембра 2020. године, али које ипак не испуњавају захтеве за обележавање кодом цистерне из 6.9.6.1, примењивим од 1. јануара 2021. године могу се наставити обележавати у складу са захтевима примењивим до 31. децембра 2020. године до следећег периодичног контролисања након 1. јула 2021. године.

1.6.4 Контејнер-цистерне, преносиве цистерне и MEGC

1.6.4.1 Контејнер-цистерне, које су израђене пре 1. јануара 1988. године у складу са захтевима важећим до 31. децембра 1987. године, али које не одговарају захтевима важећим од 1. Јануара 1988 године, могу се и даље користити.

1.6.4.2. Контејнер-цистерне, које су израђене пре 1. јануара 1993. године у складу са захтевима важећим до 31. децембра 1992. године, али које не одговарају захтевима важећим од 1. јануара 1993. године, могу се и даље користити.

1.6.4.3 Контејнер-цистерне, које су израђене пре 1. Јануара 1999. године. у складу са захтевима који су важили до 31. децембра 1998. године, али не одговарају захтевима важећим од 1. јануара 1999. године, могу се и даље користити.

1.6.4.4 *(Резервисано)*

1.6.4.5 Уколико су на основу измена ADR промењени одређени званични називи за гасове, није потребно на плочицама цистерни или на самим телима цистерни изменити називе (види 6.8.3.5.2 или 6.6.3.5.3), под условом да се називи гасова на контејнер-цистернама и MEGC или на плочицама [види 6.8.3.5.6 (b) или (c)] прилагоде при следећем периодичном контролисању.

1.6.4.6 Контејнер-цистерне, које су израђене пре 1. јануара 2007. године у складу са захтевима важећим до 31. децембра 2006. године, али које не одговарају захтевима важећим од 1. јануара 2007. године везано за обележавање спољњег пројектованог притиска сходно 6.8.2.5.1, могу се и даље користити.

1.6.4.7 Контејнер-цистерне, које су израђене пре 1. јануара 1997. године у складу са захтевима важећим до 31. децембра 1996. године, али које не одговарају захтевима ивичних бројева 212 332 и 212 333 важећим од 1. јануара 1997. године, могу се и даље користити.

1.6.4.8 *(Резервисано)*

1.6.4.9 Контејнер-цистерне и MEGC конструисани и израђени према техничком кôду, који је

[1] Ознака регистрације државе која се користи за моторна возила и приколице у међународном друмском саобраћају, у складу са Женевском конвенцијом о друмском саобраћају из 1949. године или Бечком конвенцијом о друмском саобраћају из 1968. године.

био признат у тренутку њихове израде према захтевима у 6.8.2.7 применљивим у том тренутку, могу се и даље користити.

1.6.4.10 *(Брисано)*

1.6.4.11 *(Резервисано)*

1.6.4.12 Контејнер-цистерна и MEGC, који су израђени пре 1. јануара 2003. године у складу са захтевима који су важили до 30. јуна 2001. године, али који не одговарају захтевима који важе од 1. јула 2001. године, могу се и даље користити.

Међутим оне морају бити обележене одговарајућим кôдом цистерне, и уколико је применљиво, одговарајућим алфанумеричким кôдом из Посебних одредби TC и TE у складу са 6.8.4.

1.6.4.13 Контејнер-цистерне које су израђене пре 1. јула 2003. године у складу са захтевима важећим до 31. децембра 2002. године, али које не одговарају захтевима 6.8.2.1.7 важећим од 1. јануара 2003. године и захтевима одељка 6.8.4 (b) посебна одредба TE15 важећи од 1. јануара 2003. године до 31. децембра 2006. године, могу се и даље користити.

1.6.4.14 *(Резервисано)*

1.6.4.15 до 1.6.4.17 *(Брисано)*

1.6.4.18 За контејнер-цистерне и MEGC, које су израђене пре 1. јануара 2007. године, и које, везано за досије о цистерни, не одговарају захтевима одељка 4.3.2 као и 6.8.2.3, 6.8.2.4 и 6.8.3.4, мора се најкасније код првог периодичног контролисања после 30. јуна 2007. године почети са чувањем докумената за досије.

1.6.4.19 *(Брисано)*

1.6.4.20 Вакуум-контејнер-цистерне за отпатке, које су израђене пре 1. јула 2005. године у складу са захтевима важећим до 31. децембра 2004. године, али које не одговарају захтевима 6.10.3.9 важећим од 1. јануара 2005. године, могу се и даље користити.

1.6.4.21 до 1.6.4.29 *(Резервисано)*

1.6.4.30 Преносиве цистерне и UN - MEGC, који не одговарају захтевима за конструкцију који важе од 1. јануара 2007. године, који су израђени према сертификату о одобрењу типа конструкције који је издат пре 1. јануара 2008. године, могу се и даље користити.

1.6.4.31 *(Брисано)*

1.6.4.32 Ако је тело контејнер-цистерне већ пре 1. јануара 2009. године подељено преградним и заштитним зидовима на одељке запремине од највише 7500 литара, запремина тела цистерне у прописаним подацима према 6.8.2.5.1 се не мора допунити симболом „S“ до следећег периодичног контролисања према 6.8.2.4.2.

1.6.4.33 Одступајући од одредби у 4.3.2.2.4, контејнер-цистерне намењене за транспорт течног или дубоко расхлађеног гаса у течном стању, које одговарају важећим ADR захтевима за израду а које су већ пре 1. јула 2009. године подељене преградним и заштитним зидовима на одељке запремине више од 7500 литара, могу се и даље пунити до више од 20 % и мање од 80 % њихове запремине.

1.6.4.34 *(Брисано)*

1.6.4.35 *(Брисано)*

1.6.4.36 *(Брисано)*

1.6.4.37 Преносиве цистерне и MEGC израђене пре 1. јануара 2012. године према захтевима за обележавање у 6.7.2.20.1, 6.7.3.16.1, 6.7.4.15.1 или 6.7.5.13.1 који су важили до 31. децембра 2010. године, могу се и даље користити ако одговарају свим другим релевантним захтевима ADR који важе од 1. јануара 2011. године, укључујући одредбу у 6.7.2.20.1 (g) која се односи на обележавање симболом «S» на плочицу цистерне, ако је тело или комора цистерне заштитним зидовима (валобранима) подељено на одељке од највише 7 500 литара запремине.

1.6.4.38 *(Брисано)*

1.6.4.39 Контејнер цистерне и MEGC пројектоване и израђене у складу са стандардима који су важили у периоду њихове израде (види 6.8.2.6 и 6.8.3.6) и према одредбама ADR које су се примењивале у том периоду, могу се и даље користити уколико то није ограничено посебном прелазном одредбом.

1.6.4.40 Контернер цистерне израђене пре 1. јула 2011. године у складу са захтевима у 6.8.2.2.3 који су важили до 31. децембра 2010. године, али који не одговарају захтевима трећег подстава у 6.8.2.2.3 који се односе на позицију пригушивача пламена или заштите од продора пламена, могу се и даље користити.

1.6.4.41 *(Брисано)*

1.6.4.42 Контејнер цистерне израђене пре 1. јула 2013. године у складу са захтевима који су важили до 31. децембра 2012. године, међутим не одговарају одредбама за обележавање у 6.8.2.5.2 или 6.8.3.5.6 које се примењују од 1. јануара 2013. год., могу даље да буду обележавани у складу са захтевима применљивим до 31. децембра 2012. године до следећег периодичног контролисања након 1.јула 2013. године.

1.6.4.43 Преносиве цистерне и MECG произведене пре 1. јануара 2014. год. не морају испуњавати захтеве у 6.7.2.13.1 (f), 6.7.3.9.1 (e), 6.7.4.8.1 (e) и 6.7.5.6.1 (d) који се односе на обележавање уређаја за растерећење притиска.

1.6.4.44 *(Брисано)*

1.6.4.45 *(Брисано)*

1.6.4.46 Контејнер цистерне израђене пре 1. јануара 2012. год. у складу са захтевима који су важили до 31. децембра 2012. год., међутим не одговарају захтевима у 6.8.2.6 који се односе на стандарде EN 14432:2006 и EN 11433:2006 применљивих од 1. јануара 2011, могу се даље користити.

1.6.4.47 Контејнер цистерне намењене за транспорт расхлађених течних гасова, израђене пре 1. јула 2017. године у складу са захтевима који су важили до 31. децембра 2016. године али које не одговарају захтевима у 6.8.3.4.10, 6.8.3.4.11 и 6.8.3.5.4 који се примењују од 1. јануара 2017. године, могу се и даље користити после 1. јула 2017. године до следећег контролисања. До тада, како би били испуњени захтеви према 4.3.3.5 и 5.4.1.2.2 (d), стварно време задржавања може бити процењено без коришћења референтног времена задржавања.

1.6.4.48 Контејнер цистерне израђене пре 1. јула 2017. године у складу са захтевима који су важили до 31. децембра 2016. године, али које не одговарају захтевима према 6.8.2.1.23 који се примењују од 1. јануара 2017. године, могу се и даље користити.

1.6.4.49 Контејнер-цистерне, које су израђене пре 1. јула 2019. године, опремљене сигурносним вентилима који испуњавају захтеве који су на снази до 31. децембра 2018. године, али који не испуњавају захтеве из последњег подстава 6.8.3.2.9 који се односе на њихов дизајн или заштиту, који се примењују од 1. јануара 2019. године, могу се и даље користи до следећег међуконтролисања или периодичног контролисања након 1. јануара 2021. године.

1.6.4.50 Без обзира на захтеве посебне одредбе TU42 у 4.3.5 које се примењују од 1. јануара 2019. године, контејнер-цистерне са телом цистерне од легура алуминијума, укључујући и оне са унутрашњом заштитном облогом, које су биле у употреби пре 1. јануара 2019. године за превоз материја са pH вредностима мањим од 5,0 или већим од 8,0, могу се и даље користити за превоз таквих материја до 31. децембра 2026. године.

1.6.4.51 Контејнер-цистерне израђене пре 1. јула 2019. године у складу са захтевима који су на снази до 31. децембра 2018. године, које не испуњавају захтеве из 6.8.2.2.10 који се односе на притисак распрскавања распрскавајуће плочице, који се примењују од 1. јануара 2019. године, могу се и даље користи.

1.6.4.52 Контејнер-цистерне изграђене пре 1. јула 2019. године у складу са захтевима из 6.8.2.2.3 који су на снази до 31. децембра 2018. године, а које не испуњавају захтеве из

последњег подстава 6.8.2.2.3 који се односе на позицију пригушивача пламена на уређају за проветравање који се примењују од 1. јануара 2019. године, могу се и даље користити.

1.6.4.53 Контејнер-цистерне израђене пре 1. јула 2019. године у складу са захтевима који су на снази до 31. децембра 2018. године, али које не одговарају захтевима из 6.8.2.1.23 који се односе на проверу варова у зглобовима на крајевима цистерне а примењују се од 1. јануара 2019. године, могу се и даље користити.

1.6.4.54 Контејнер-цистерне израђене пре 1. јула 2019. године у складу са захтевима који су на снази до 31. децембра 2018. године, али које не одговарају захтевима из 6.8.2.2.11 који се примењују од 1. јануара 2019. године, могу се и даље користити.

1.6.5 Возила

1.6.5.1 и 1.6.5.2 *(Резервисано)*

1.6.5.3 *(Брисано)*

1.6.5.4 *(Резервисано)*

1.6.5.5 Возила, која су пре 1. јануара 2003. године регистрована или су пуштена у саобраћај али чији електрични уређаји не одговарају захтевима из 9.2.2, 9.3.7 или 9.7.8, али одговарају захтевима који су важили до 30. јуна 2001. године, могу се и даље користити.

1.6.5.6 *(Брисано)*

1.6.5.7 Комплетна или комплетирана возила, чији су типови одобрени пре 31. децембра 2002. године према ЕСЕ Правилнику бр. 105[2] изменом серије 01 измењена верзија или према одговарајућим одредбама Директиве 98/91/ЕС[3] и не одговарају захтевима поглавља 9.2, али одговарају захтевима за конструкцију основног возила (маргине 220 100 до 220 540 Додатак В.2) који су се примењивали до 30. јуна 2001, могу се и даље одобравати и користити, под условом да су пре 1. јула 2003. године по први пут регистрована или пуштена у саобраћај.

1.6.5.8 Возила ЕХ/II и ЕХ/III, која су пре 1. јула 2005. године по први пут одобрена и одговарају захтевима Дела 9 који су важили до 31. децембра 2004. године, али не одговарају захтевима који се примењују од 1. јануара 2005. године, могу се и даље користити.

1.6.5.9 Возила-цистерне са трајно причвршћеним цистернама запремине више од 3 м³, предвиђене за транспорт опасне робе у течном или растопљеном стању, испитног притиска мањег од 4 bar, које не одговарају захтевима у 9.7.5.2 и по први пут су регистрована (или пуштена у рад, уколико није неопходна регистрација) пре 1. јула 2004. године, могу се и даље користити.

1.6.5.10 Сертификати о одобрењу за возило за транспорт одређене опасне робе, који одговарају узорку у 9.1.3.5, који је важио до 31. децембра 2006. године и они који одговарају узорку у 9.1.3.5 који су важилии од 1. јануара 2007. године до 31. децембра 2008. године, могу се и даље користити Сертификати о одобрењу који одговарају узорку у 9.1.3.5, који је важио од 1. јануара 2009.године до 31. децембра 2014.године могу се и даље користити.

1.6.5.11 МЕМУ које су израђене и одобрене пре 1. јануара 2009. године у складу са националним прописима али не одговарају захтевима за израду и одобрење који се примењују од 1. јануара 2009. године, могу се и даље користити уз одобрење надлежног органа земље употребе.

---

[2] ЕСЕ Правилник бр. 105 (Једнообразни прописи за одобрење возила намењених за транспорт опасне робе у односу на њихове специфичне конструкционе карактеристике).

[3] Директива 98/91/ЕС Европског парламента и Савета од 14. децембра 1998. године о моторним возилима и њиховим приколицама, намењеним транспорту опасне робе у друмском саобраћају и Директива 70/156/ЕЕС која је мења и допуњује, о типским сертификатима за моторна возила и њихове приколице (Службени гласник Европске уније бр.L011 од 16.01.1999. године, стране 0025 - 0036).

1.6.5.12 Возила EX/III и FL која су пре 1. априла 2012 регистрована и пуштена у саобраћај или чији електрични прикључци не одговарају захтевима у 9.2.2.6.3 али одговарају захтевима који су се примењивали до 31. децембра 2010. године, могу се и даље користити.

1.6.5.13 Приколице које су регистроване пре 1. јула 1995. године (или пуштене у саобраћај уколико регистрација није била обавезна) и које су опремљене аутоматским системом против блокирања кочења (ABS-систем кочења) у складу са ECE Правилником бр. 13 серија измене 06, али не одговарају техничким захтевима за аутоматски систем против блокирања кочења (ABS-систем кочења) категорије A, могу се и даље користити.

1.6.5.14 MEMU који су одобрени пре 1. јула 2013. год. у складу са одредбама ADR који су били на снази до 31. децембра 2012. год., али који не одговарају захтевима у 6.12.3.1.2 или 6.12.3.2.2 примењивих од 1. јануара 2013, могу се даље користити.

1.6.5.15 У погледу примене одредаба дела 9, возила, која су пре 1. новембра 2014.године регистрована или су пуштена у саобраћај и која су одобрена према одредбама директива које су Уредбом (ЕЗ) бр. 661/2009[4] стављене ван снаге, могу се и даље користити.

1.6.5.16 EX/II, EX/III, FL и OX возила регистрована пре 1. априла 2018. године, опремљена резервоарима за гориво који нису одобрени према ECE Правилнику бр. 34, могу се и даље користити.

1.6.5.17 Возила први пут регистрована или пуштена у саобраћај пре 1. априла 2018. године која нису у складу са ставом 9.2.2.8.5 или стандардима ISO 6722-1:2011 + Cor 01:2012 или ISO 6722-2:2013 за проводнике наведене у ставу 9.2.2.2.1, али су у складу са захтевима који се примењују до 31. децембра 2016. године, могу се и даље користити.

1.6.5.18 Возила први пут регистрована или пуштена у саобраћај пре 1. априла 2018. године, која су одобрена изричито као OX возила, могу се и даље користити за превоз материја сврстаних у UN 2015.

1.6.5.19 Када се ради о годишњем техничком контролисању возила регистрованих или пуштених у саобраћај пре 1. априла 2018. године која су одобрена изричито као OX возила, захтеви дела 9 који су на снази до 31. децембра 2016. године, могу се и даље примењивати.

1.6.5.20 Сертификат о одобрењу за OX возило који одговара моделу обрасца датом у 9.1.3.5 који се примењује до 31. децембра 2016. године, може се и даље користити.

1.6.5.21 *(Брисано)*

1.6.5.22 Возила која су по први пут регистрована (или пуштена у саобраћај ако регистрација није обавезна) пре 1. јануара 2021. године у складу са захтевима из 9.7.3 примењивим до 31. децембра 2018. године, а нису у складу са захтевима из 9.7.3. који се примењују од 1. јануара 2019. године, могу се и даље користи.

1.6.6 Класа 7

1.6.6.1 Комади, за које од надлежног органа није потребно одобрење типа конструкције, према издањима 1985, 1985. године (у верзији 1990.), 1996, 1996. (измењен), 1996. (у верзији 2003.), 2005, 2009 и 2012 IAEA Regulations for the Safe Transport of Radioactive Material

Комади, за које од надлежног органа није потребно одобрење типа конструкције (изузети комади, индустријски комади типа IP-1, IP-2 и IP-3, као и комади типа A) морају у потпуности испунити захтеве ADR, осим:

[4] *Уредба (ЕЗ) 661/2009 од 13.јула 2009. године о захтевима за одобрење типа за општу сигурност моторних возила, њихових приколица и система, саставних делова и посебних техничких јединица предвиђених за таква возила (Службени лист L 200 од 31.7.2009, стр. 1).*

(a) комада који испуњавају захтеве издања 1985. и 1985. године (у верзији 1990.), IAEA Regulations for the Safe Transport of Radioactive Material:

(i) могу се и даље превозити под условом да су били припремљени за превоз пре 31. децембра 2003. године, и одговарају захтевима 1.6.6.2.3, уколико је то применљиво; или

(ii) могу се и даље користити под условом да су испуњени сви следећи услови:

- нису пројектована тако да садрже уранијум хексафлуорид;
- примењују се применљиви захтеви из одељка 1.7.3;
- примењују се ограничења активности и класификација из одељка 2.2.7;
- примењују се захтеви и контроле за превоз у деловима 1, 3, 4, 5 и 7; и
- амбалажа није произведена или модификована након 31. децембра 2003. године;

(b) комада који испуњавају захтеве издања 1996, 1996. (измењен) и 1996. (у верзији 2003.), 2005, 2009. или 2012. године, IAEA Regulations for the Safe Transport of Radioactive Material:

(i) могу се и даље превозити под условом да су били припремљени за превоз пре 31. децембра 2025. године, и одговарају захтевима 1.6.6.2.3, уколико је то применљиво; или

(ii) могу се и даље користити под условом да су испуњени сви следећи услови:

- примењују се применљиви захтеви из одељка 1.7.3;
- примењују се ограничења активности и класификација из одељка 2.2.7;
- примењују се захтеви и контроле за превоз у деловима 1, 3, 4, 5 и 7;
- амбалажа није произведена или модификована након 31. децембра 2025. године.

1.6.6.2 Конструкција амбалаже одобрена према издањима 1985, 1985 (у верзији 1990.), 1996, 1996. (измењен), 1996. (у верзији 2003.), 2005, 2009. и 2012. године *IAEA Regulations for the Safe Transport of Radioactive Material*

1.6.6.2.1 Комади за које је потребно одобрење типа конструкције од надлежних органа, морају у потпуности испунити захтеве ADR, изузев:

(a) Комади који су израђени према конструкцији амбалаже који је одобрио надлежни орган према одредбама издања 1985. или 1985. године (у верзији 1990.) IAEA Regulations for the Safe Transport of Radioactive Material, могу се и даље користити под условом да сви следећи услови су испуњени:

(i) конструкција амбалаже је предмет мултилатералног одобрења;

(ii) примењују се применљиви захтеви из одељка 1.7.3;

(iii) примењују се ограничења активности и класификација из одељка 2.2.7; и

(iv) примењују се захтеви и контроле за превоз према деловима 1, 3, 4, 5 и 7;

(v) (резервисано)

(b) комади који су произведени према конструкцији амбалаже коју је одобрио надлежни орган у скалду са одредбама издања 1996, 1996. (измењен) и 1996. (у верзији 2003.), 2005, 2009. или 2012. године IAEA Regulations for the Safe Transport of Radioactive Material, могу се и даље користити под условом да сви следећи услови су испуњени :

(i) конструкција амбалаже је предмет мултилатералног одобрења након 31.12.2025. године;

(ii) примењују се применљиви захтеви из одељка 1.7.3;

(iii) примењују се ограничења активности и класификација из одељка 2.2.7; и

(iv) примењују се захтеви и контроле за превоз према деловима 1, 3, 4, 5 и 7;

1.6.6.2.2 Није дозвољено ново отпочињање производње амбалаже према конструкцији амбалаже која је у складу са Правилником IAEA за безбедан трансопрт радиоактивног материјала, одредбе издања 1985, и 1985. године (у верзији 1990.).

1.6.6.2.3 Није дозвољено ново отпочињање производње амбалаже према конструкцији амбалаже која је у складу са Правилником IAEA за безбедан трансопрт радиоактивног материјала, одредбе издања 1996, 1996. године (у измењеној верзији), 1996. године (са допуном 2003. године), 2005, 2009. или 2012. године, након 31. децембра 2028. године.

1.6.6.3 Комади који су изузети од захтева за фисионе материје према издању ADR 2011 и 2013 године, (издање 2009 године, IAEA прописа за безбедан транспорт радиокативних материја)

Комади који садрже фисионе материје које су изузете од сврставања као „ФИСИОНЕ" у складу са пододељком 2.2.7.2.3.5 тачка (a) подтачке (i) или (iii) ADR, издање из 2011.године и 2013.године (став 417 (a) (i) или (iii) IAEA Правила за безбедан транспорт радиоактивних материја, издање из 2009.године) припремљени за превоз пре 31.децембра 2014.године могу се и даље транспортовати и могу се и даље класификовати као да нису фисиони или фисиони, изузети, осим што се ограничења за пошиљке из табеле 2.2.7.2.3.5 ових издања примењују на возила. Пошиљка се отпрема под искључивом употребом."

1.6.6.4 Радиоактивне материје у посебном облику, које су одобрене према издањима 1985, 1985 (са изменама 1990), 1996, 1996 (ревидирано), 1996 (са изменама 2003), 2005, 2009 и 2012 IAEA прописа за безбедан транспорт радиокативних материја

Радиоактивне материје у посебном облику, које су израђене према узорку који је добио унилатерално одобрење надлежних органа према издањима 1985, 1985 (са изменама 1990), 1996, 1996 (ревидирано), 1996 (са изменама 2003), 2005, 2009 и 2012 IAEA прописа за безбедан транспорт радиокативних материја, могу се и даље користити, ако су испуњени обавезни захтеви система за управљање у складу са применљивим захтевима из одељка 1.7.3. Није дозвољено отпочињање производње било ког посебног облика таквих радиоактивних материја према узорку који је добио унилатерално одобрење надлежних органа према издањима 1985, 1985 (са изменама 1990) IAEA прописа за безбедан транспорт радиокативних материја. Није дозвољено отпочињање производње било ког посебног облика таквих радиоактивних материја према узорку који је добио унилатерално одобрење надлежних органа према издањима 1996, 1996 (ревидирано), 1996 (са изменама 2003), 2005, 2009 и 2012 IAEA прописа за безбедан транспорт радиокативних материја, након 31. децембра 2025. године.

Поглавље 1.7

Опште одредбе које се односе на радиоактивне материје

1.7.1 Област важности и примена

Напомена 1: *У случају нуклеарне или радиолошке опасности при транспорту радиоактивних материја потребно је обратити пажњу на одговарајуће прописе које су утврдиле националне и/или међународне организације, да би заштитиле лица, имовину и животну средину. То укључује планове за припремљеност и одговор који су успостављени у складу са националним и/или међународним захтевима и на доследан и координисан начин са националним и/или међународним плановима за ванредне ситуације.*

Напомена 2: *Процедуре за припрему и интервенцију заснивају се на степенованом приступу и узимају у обзир идентификоване опасности и њихове потенцијалне последице, укључујући настајање других опасних материја које могу произаћи из реакције између садржаја пошиљке и околине у случају нуклеарне или радиолошке опасности. Смернице за успостављање таквих процедура налазе се у „Припрема и интервенција на нуклеарну или радиолошку ванредну ситуацију", IAEA Безбедносни стандарди серија бр. GSR Део 7, IAEA, Беч (2015); „Критеријуми који се користе за припрему и спровођење интервенција у случају нуклеарне или радиолошке опасности", IAEA Безбедносни стандарди серија бр. GSG-2, IAEA, Беч (2011); „Процедуре за припрему за нуклеарну или радиолошку опасност", IAEA Безбедносни стандарди серија бр. GS-G-2.1, IAEA, Беч (2007), и „Процедуре за престанак нуклеарне или радиолошке опасности", IAEA Безбедносни стандарди серија бр GSG-11, IAEA, Беч (2018).*

1.7.1.1 ADR утврђује безбедносне стандарде, који омогућују задовољавајући ниво контроле зрачења, критичности и термичке угрожености људи, имовине и животне средине, који су у вези са транспортом радиоактивних материја. Ови стандарди се базирају на издању 2018. IAEA прописа за безбедан транспорт радиокативних материја. Материјал као објашњење садржан је у „Саветодавном материјалу уз IAEA прописе за безбедан транспорт радиокативних материја" (Издање 2018), Безбедносни стандарди серија бр. SSG-26 (Rev.1), IAEA Беч (2019).

1.7.1.2 Циљ ADR је, да постави захтеве који се морају испунити да би се обезбедила безбедност и заштита људи, имовине и животне средине од штетног утицаја јонизујућег зрачења у току превоза радиоактивних материја. Ова заштита се постиже:

(a) задржавањем радиоактивног садржаја;

(b) контролом спољне јачине дозе;

(c) спречавањем критичности; и

(d) спречавањем штете настале услед загревања.

Ови захтеви се остварују, као прво, применом степенованог одређивања ограничења садржаја комада и возила, и утврђивањем стандарда, који се примењују за начин израде комада, у зависности од опасности радиоактивног садржаја. Као друго, они се остварују постављањем услова за пројектовање и коришћење комада, као и за одржавање амбалаже, укључујући узимање у обзир врсте радиоактивног садржаја. Као треће, ови захтеви се остварују захтевом административне контроле, укључујући, уколико је потребно, одобрење надлежног органа. На крају, додатна заштита се обезбеђује доношењем процедура за планирање и припрему одговора у случају опасности како би се заштитили људи, имовина и животна средина.

1.7.1.3 ADR важи за друмски транспорт радиоактивних материја, укључујући и транспорт,

који је везан за употребу радиоактивних материја. Транспорт укључује све мере и радње повезане са променом места радиоактивних материја; то укључује како пројектовање, производњу, одржавање и поправку амбалаже тако и припрему, утовар, отпрему, транспорт укључујући задржавање условљено транспортом, истовар и преузимање на крајњем упутном месту товара радиоактивних материја и комада. За ефикасност ADR примењује се степенасти приступ који карактерише три нивоа тежине опасности:

(a) рутински услови транспорта (без ванредног догађаја);

(b) нормални услови транспорта (са мањим ванредним догађајем-сметњом);

(c) ванредни услови транспорта.(незгоде)

1.7.1.4 Одредбе прописане у ADR не важе ни за један од следећих:

(a) радиоактивних материја, које су саставни део транспортног средства;

(b) радиоактивних материја, које се транспортују унутар постројења, у којима су на снази одговарајући безбедносни прописи и чији се транспорт не врши јавним путевима или пругама;

(c) радиоактивних материја, које су имплантиране или уграђене у особе или живе животиње у дијагностичке или терапеутске сврхе;

(d) радиоактивне материје, у или на особи која треба да се транспортује на лечење јер је особа случајно или намерно унела радиоактивну материју или је контаминирана;

(e) радиоактивних материја у роби за широку потрошњу, која је након продаје крајњем кориснику прописно добила одобрење;

(f) природних материја и руда, које садрже радионуклиде у природном облику (које могу бити обрађене), под условом да концентрација активности ових материја не премашује десетоструку вредност наведену у табели 2.2.7.2.2.1 или обрачунату према 2.2.7.2.2.2 (a) и 2.2.7.2.2.3 до 2.2.7.2.2.6. За природне материјале и руде које садрже радионуклиде у природном облику а који нису у секуларној равнотежи, обрачун концентрације активности ће се вршити у складу са 2.2.7.2.2.4;

(g) нерадиоактивне чврсте материје, код које количина радиоактивне материје која се налази на њиховој површини ни на једном месту не премашује граничне вредности које су утврђене у појму за контаминацију у 2.2.7.1.2.

1.7.1.5 Посебне одредбе за транспорт изузетних комада

1.7.1.5.1 Изузети комади који према 2.2.7.2.4.1 могу да садрже радиоактивне материје у ограниченим количинама, инструменте, производе и празну амбалажу, подлежу само следећим одредбама делова 5 до 7:

(a) важеће одредбе у 5.1.2.1, 5.1.3.2, 5.1.5.2.2, 5.1.5.2.3, 5.1.5.4, 5.2.1.10, 5.4.1.2.5.1 (f) (i) и (ii), 5.4.1.2.5.1 (i), 7.5.11 CV33 (3.1), (4.3), (5.1) до (5.4) и (6); и

(b) захтеве наведене у 6.4.4 за изузете комаде,

осим, када радиоактивне материје поседује друге опасне особине и мора да се класификује у складу са посебном одредбом 290 или 369 Поглавља 3.3 у класу а да то није класа 7, где се одредбе наведене под (a) и (b) примењују само као релевантне и као додатне поред оних које се односе на главну класу.

1.7.1.5.2 Изузети комади подлежу одговарајућим одредбама свих осталих делова ADR.

1.7.2 Програм заштите од зрачења

1.7.2.1 Транспорт радиоактивних материја мора да буде предмет програма заштите од зрачења, који треба да садржи систематизован преглед, у циљу обезбеђивања адекватних мера заштите од зрачења.

1.7.2.2 Дозе зрачења за лица морају бити испод релевантних граничних вредности . Заштита и безбедност морају бити тако оптимализовани, да се висина индивидуалне дозе зрачења, број изложених лица као и вероватноћа утицаја излагања одрже на што је могућем нижем нивоу, при чему треба имати у виду економске и социјалне факторе, уз

ограничење да индивидуалне дозе зрачења буду испод релевантних граничних вредности доза зрачења. Потребно је изабрати структурни и систематски приступ, при чему треба имати у виду, узајамно дејство транспорта и других активности.

1.7.2.3 Врста и обим мера, које се морају предузети у програму зависи од степена вероватноће излагања зрачењу. Програм мора да обухвати захтеве из 1.7.2.2, 1.7.2.4 и 7.2.5 као и 7.5.11 CV33 (1.1). Програмски документи морају бити на располагању, и на захтев, достављени одговарајућем надлежном органу, ради прегледа.

1.7.2.4 За зрачење професионално условљено активностима у транспорту, за које се процењује да стварна доза зрачења или:

(a) износи највероватније између 1 и 6 mSv годишње, потребно је спровести програм процене дозе зрачења праћењем и проверама на радном месту или идивидуално или

(b) вероватно прелази 6 mSv годишње, потребно је спровести индивидуалну контролу.

Ако се праћење и провера зрачења спроводи на радном месту или индивидуално, потребно је о томе водити одговарајући досије.

Напомена: *За професионално условљена излагања која проистичу из транспортних активности, код којих се процењује да ефективна доза највероватније не премашује 1 mSv годишње, нису неопходни никакви посебни радни модели понашања, детаљни надзори, програми процене дозе зрачења или вођење индивидуланих досијеа.*

1.7.2.5 Запослени (види 7.5.11 посебну одредбу CV33 напомену 3) морају да буду адекватно обучени у вези са заштитом од зрачења, укључујући мере предострожности које се морају узети у обзир да би се ограничило професионално условљено излагање и излагање других лица која би могла бити погођена њиховом активношћу.

1.7.3 Систем за управљање

Систем управљања заснован на међународним, националним или другим стандардима прихватљивим надлежном органу треба бити успостављен и имплементиран за све активности у оквиру ADR, као што је утврђено у 1.7.1.3, како би се обезбедило поштовање релевантних одредби ADR. Сертификација да је у потпуности спроведена конструкција по спецификацији мора бити доступна надлежном органу. Произвођач, пошиљалац или корисник мора бити спреман да:

(a) омогући услове за контролисање током производње и употребе; и

(b) покаже усклађеност са ADR надлежном органу.

Када се захтева одобрење надлежног органа, такво одобрење треба узети у обзир и оно зависи од адекватности система управљања.

1.7.4 Посебан споразум

1.7.4.1 Под посебним споразумом подразумевају се оне одредбе, које је одобрио надлежни орган и према којима се могу транспортовати пошиљке, које не испуњавају све одредбе ADR које важе за радиоактивне материје.

Напомена: *Посебан споразум не важи као привремено одступање у смислу 1.5.1.*

1.7.4.2 Пошиљке, за које је немогуће постићи усаглашеност са одредбама који се односе на радиоактивне материје, могу се транспортовати само на основу посебног споразума. Под претпоставком, да је надлежни орган уверен да је могуће усаглашење са одредбама за радиоактивне материје ADR и да се потребни безбедносни стандарди, утврђени у ADR**,** могу остварити алтернативним средствима у односу на друге одредбе ADR, надлежни орган може да одобри посебне споразуме за појединачну пошиљку или за планирану серију више пошиљки. Целокупни ниво безбедности транспорта мора да буде једнак најмање оном који би био остварен уколико би се испоштовали сви важећи захтеви. За међународне пошиљке ове врсте, потребно је мултилатерално одобрење.

1.7.5 Радиоактивне материје са другим опасним особинама

Поред особина радиоактивности и цепања (фисије), неопходно је још и све друге додатне опасности садржаја комада, као што су експлозивност, запаљивост, пирофоричност, хемијска отровност и нагризање, додатно имати у виду у документацији, при паковању, означавању, обележавању, постављању великих листица опасности, успутном складиштењу, раздвајању и транспорту, како би се испоштовале све одредбе ADR који се примењују на опасну робу.

1.7.6 Неусаглашености (недостаци)

1.7.6.1 У случају да гранична вредност ADR за јачину дозе или контаминацију није испоштована:

(a) Пошиљалац, превозник, прималац и свака организација укључена у току транспорта која може сносити последице, по потреби, мора бити обавештена о тим неусаглашеностима:

(i) превозник, уколико је неусаглашеност утврђена у току транспорта, или

(ii) прималац, уколико је неусаглашеност утврђена при пријему;

(b) у зависности од случаја пошиљалац, превозник или прималац мора да:

(i) предузме хитне мере, да би ублажио последице неусаглашености;

(ii) испита разлоге, околности и последице неусаглашености;

(iii) предузме одговарајуће мере за санацију узрока и околности које су довеле до неусаглашености, и да спречи понављање узорака и околности сличних онима које су довеле до неусаглашености, и

(iv) обавести надлежни орган о разлозима неусаглашености и о предузетим мерама или о мерама које је потребно предузети за исправку или спречавање истих.

(c) пошиљаоцу и надлежном органу мора бити хитно достављено саопштење о неусаглашеностима у свим случајевима и уколико се неки случај ванредног излагања зрачењу десио или се тек дешава.

Поглавље 1.8

Контролне и друге подстицајне мере за примену безбедносних захтева

1.8.1 Административне контроле опасне робе

1.8.1.1 Надлежни органи уговорних страна могу на својој територији у свако доба да изврше контролу и на лицу места да провере, да ли су захтеви који се односе на транспорт опасне робе испуњени, укључујући и оне из 1.10.1.5 који се односе на контролу безбедности.

Ове контроле треба спроводити без угрожавања лица, ствари и животне средине, као и без значајнијег ометања друмског саобраћаја.

1.8.1.2 Учесници у транспорту опасне робе (поглавље 1.4) у оквиру својих постојећих обавеза морају надлежним органима и њиховим представницима без одлагања да пруже сва обавештења потребна за спровођење контроле.

1.8.1.3 Надлежни органи могу такође, у циљу вршења контроле у предузећима која учествују у транспорту опасне робе (поглавље 1.4), да врше инспекцијска контролисања, да прегледају документа и да у циљу контролисања узимају узорке опасне робе или амбалаже, уколико то не представља ризик по безбедност. Учесници у транспорту опасне робе (поглавље 1.4) морају возила, делове возила, као и делове опреме и инсталације да учине доступним за контролу, ако је то могуће и ако је оправдано. Они могу, ако то сматрају за потребно, да одреде једно лице у предузећу, које ће пратити представника надлежног органа.

1.8.1.4 Уколико надлежни орган утврди, да захтеви ADR нису испоштовани, могу забранити или прекинути транспорт пошиљке, све док се утврђени недостаци не отклоне, или могу предузети друге мере. Забрана може да уследи на лицу места, или на другом месту које је из безбедносних разлога, изабрао надлежни орган. Ове мере не смеју проузроковати битније ометање друмског саобраћаја.

1.8.2 Узајамна административна помоћ

1.8.2.1 Уговорне стране су се договориле да обезбеђују обострану административну помоћ при спровођењу ADR.

1.8.2.2 Ако се на територији једне уговорне стране код тешких или поновљених прекршаја од стране једног предузећа са седиштем на територији друге уговорне стране угрожава безбедност транспорта опасне робе, ови прекршаји се морају пријавити надлежном органу уговорне стране на чијој територији предузеће има своје седиште. Надлежни органи уговорне стране, на чијој су територији утврђени тешки и поновљени прекршаји, могу од надлежног органа уговорне стране на чијој територији предузеће има седиште, да затраже, да предузме одговарајуће мере према ономе (или онима), који су учинили преступ. Достављање личних података је дозвољено само ако је то потребно ради истраге тешких или поновљених преступа.

1.8.2.3 Овлашћени органи саопштавају надлежним органима уговорне стране, на чијој су територији преступи утврђени, евентуалне мере које су предузете према предузећу.

1.8.3 Саветник за безбедност

1.8.3.1 Свако предузеће, чија делатност укључује и отпрему или превоз опасне робе у друмском саобраћају или с тим у вези паковање, утовар, пуњење или истовар, мора да именује једног или више Саветника за безбедност у транспорту опасне робе, чији се задатак састоји у томе, да помогне у спречавању ризика, који произилазе из таквих активности, по лица, имовину и животну средину.

1.8.3.2 Надлежни органи уговорне стране могу да предвиде, да се ови захтеви не примењују на предузећа:

(a) чија је делатност везана за оне количине опасне робе по транспортној јединици које не прелазе вредности утврђене у 1.1.3.6, и 1.7.1.4, као и у поглављима 3.3, 3.4 и 3.5; или

(b) чија главна или споредна делатност није транспорт опасне робе или са тим транспортом повезано паковање, пуњење, утовар или истовар, већ само повремено обављање унутрашњег транспорта опасне робе или са тим повезано паковање, пуњење, утовар и истовар, уколико то представља врло малу опасност или ризик од загађења животне средине.

1.8.3.3 Главни задатак Саветника за безбедност везано за одговорност руководиоца предузећа, је да за делатност предузећа проналази одговарајућа средства, начине и одговарајуће мере за примену важећих одредби, под оптималним условима безбедности, ради олакшаног спровођења делатности.

Задаци саветника у односу на делатност предузећа су нарочито:

- праћење примене захтева који се односе на транспорт опасне робе;
- саветовање у активностима предузећа везаним са транспорт опасне робе;
- израда Годишњег извештаја за руководство предузећа или евентуално за локалне органе власти о активностима предузећа у вези са транспортом опасне робе. Годишњи извештаји се морају чувати пет година и на захтев се достављају појединим државним органима.

Осим тога, у задатке Саветника за безбедност спада, праћење следећих поступака, односно метода везаних за односне активности предузећа:

- поступци, којима се обезбеђује примена захтева за идентификацију опасне робе која се транспортује;
- методе предузећа, којима се при куповини транспортних средстава уважавају посебни захтеви везано за опасну робу, која се транспортује;
- поступци, којима се проверава опрема која је у вези са транспортом, паковањем, пуњењем, утоваром или истоваром опасне робе;
- одговарајуће обуке радника предузећа, укључујући везано за измене прописа, и чување докумената о обуци;
- спровођење одговарајућих хитних мера при евентуалним незгодама или ванредним догађајима, које под одређеним околностима могу да угрозе безбедност у току транспорта опасне робе, паковања, пуњења, утовара или истовара;
- поступци на утврђивању узрока и, уколико је потребно и испостављање извештаја о несрећама, незгодама или тешким преступима, који су утврђени у току транспорта опасне робе, паковања, пуњења, утовара или истовара;
- увођење одговарајућих мера, које треба да спрече поновну појаву незгода, ванредних догађаја или тешких преступа;
- уважавање правних прописа и посебних захтева транспорта опасне робе приликом избора и коришћења подизвођача или трећих лица;
- провера, да ли лица која су укључена у отпрему, превоз опасне робе, паковање, пуњење, утовар или истовар опасне робе, располажу детаљним објашњењима и упутствима за рад;
- увођење мера које се односе на подизања свести о могућим ризицима који се јављају приликом транспорта, паковања, пуњења, утовара и истовара опасне робе;
- увођење мера провере постојања пратећих докумената и безбедносне опреме у транспортним средствима, као и усаглашеност ових докумената и опреме са прописима;
- увођење поступка за проверу примене захтева за паковање, пуњење, утовар и истовар;
- постојање плана безбедности према 1.10.3.2.

1.8.3.4 Функцију Саветника за безбедност може да обавља руководилац предузећа, лице са другим задацима у предузећу или лице које није директно запослено у предузећу, под условом да је оно стварно у стању да извршава задатке Саветника за безбедност.

1.8.3.5 Свако предузеће, на захтев саопштава надлежном органу или телу којег је за ту сврху одредила уговорна страна, идентитет свог Саветника за безбедност.

1.8.3.6 Саветник за безбедност води рачуна о томе, да се након незгоде, која се десила у току транспорта, паковања, пуњења, утовара или истовара, који је дотично предузеће обављало, а при чему је нанета штета лицима, имовини или животној средини, да се по прикупљању свих конкретних информација, припреми извештај о незгоди за руководство предузећа, и по потреби за локалне органе власти. Овај извештај о несрећи не замењује извештаје руководства предузећа, који могу бити захтевани према осталим међународним или националним правним прописима.

1.8.3.7 Саветник за безбедност мора поседовати важећи сертификат о стручној оспособљености за друмски транспорт. Сертификат се издаје од стране надлежног органа или тела које је за ту сврху овластила уговорна страна.

1.8.3.8 За добијање Сертификата, кандидат мора да заврши обуку, и положити испит, који је одобрен од стране надлежног органа уговорне стране.

1.8.3.9 Главни циљ обуке је да кандидат стекне одговарајуће знање о ризицима својственим за транспорт, паковање, пуњење, утовар или истовар опасне робе, важећим законима, прописима и административним одредбама, као и о задацима утврђеним у 1.8.3.3.

1.8.3.10 Испитивање мора бити спроведено од стране надлежног органа или од стране испитног тела које је именовано од стране надлежног органа. Испитно тело не сме да буде организатор обуке.

Именовање испитног тела врши се у писаној форми. Ово одобрење може бити временски ограничено и мора да се базира на следећим критеријумима:

- компетентност испитног тела;
- спецификација модалитета испитивања предложених од стране испитног тела укључујући, уколико је то потребно, инфраструктуру и организацију електронског испитивања у складу са 1.8.3.12.5, ако се испит спроводи на овај начин;
- мере за обезбеђење објективности испитивања;
- независност испитног тела према свим физичким или правним лицима, код којих је Саветник за безбедност запослен.

1.8.3.11 Циљ испитивања је да се установи, да ли кандидати располажу потребним степеном знања за обављање задатака Саветника за безбедност према 1.8.3.3, а тиме и за добијање сертификата о стручној оспособљености предвиђеног у 1.8.3.7; испит мора да обухвати најмање следеће области:

(a) знања о последицама незгода везаних за транспорт опасне робе и знања о најважнијим узроцима незгода;

(b) захтеве националиних правних прописа, као и међународних споразума и конвенција, који се посебно односе на следеће области:

– класификација опасне робе (поступак класификације раствора и смеша, структура списка материја, класе опасне робе и критеријуми класификације, особине опасне робе која се транспортује, физичке и хемијске као и токсиколошке особине опасне робе);

– опште одредбе за амбалажу, цистерне и контејнер цистерне (типови, кôдирање, обележавање, израда, прво и периодично контролисање и испитивање);

– обележавање, означавање листицама опасности, означавање великим листицама опасности и обележавање наранџастим таблама (обележавање и означавање комада листицама опасности, постављање и уклањање великих листица опасности и наранџастих табли);

– појединости у транспортним документима (неопходни подаци);

– начин отпреме и ограничења у отпреми (комплетан товар, превоз у расутом стању, превоз у IBC, превоз у контејнерима, превоз у трајно причвршћеним цистернама или демонтажним цистернама);

– транспорт путника;

- забрана заједничког товарења и мере опрезности при заједничком товарењу;
- раздвајање робе;
- ограничене количине и изузете количине;
- руковање и складиштење (паковање, пуњење, утовар и истовар - степен пуњења, слагање и раздвајање);
- чишћење и/или дегасирање пре паковања, пуњења, утовара и након истовара;
- посада, стручно оспособљавање;
- документи за возила (транспортна документа, писана упутства, Сертификат о исправности возила, Сертификат о стручној оспособљености возача, копије евентуалних изузетака или одступања, други документи);
- писана упутства (спровођење упутстава као и заштитна опрема за посаду возила);
- обавезе надзора (паркирање);
- саобраћајна правила и ограничења;
- ослобађање материја које загађују животну средину на основу поступака у раду или услед незгоде;
- захтеви који се односе на транспортну опрему.

1.8.3.12 Испити

1.8.3.12.1 Испит се састоји из писаног дела, који може бити допуњен усменим делом.

1.8.3.12.2 Надлежни орган или испитно тело које је именовано од стране надлежног органа, мора да надзире сваки испит. Могућност било ког облика манипулације или преваре треба искључити у што већој мери. Мора бити осигурана аутентификација кандидата. Коришћење друге документације сем међународних или националних прописа није дозвољено код испита у писаној форми. Целокупну испитну документацију треба забележити и чувати у штампаном облику или као електронски досије.

1.8.3.12.3 Могу се користити само она електронска средства, које је испитно тело ставило на располагање. Не сме да постоји могућност да кандидат са електронских средстава, која су му стављена на располагање, пресними друге податке; кандидат сме да одговара само на постављена питања.

1.8.3.12.4 Писани део испита се састоји из два дела:

(a) Кандидат добија упитник. Он се састоји од најмање 20 питања са простором за писани одговор, која се односе на подручја наведена у списку према 1.8.3.11. Могућа су и питања са понуђеним одговором. У том случају два питања са понуђеним одговором одговарају једном питању са писаним одговором. У оквиру ових подручја посебну пажњу треба посветити следећим областима:
  - опште превентивне мере и мере безбедности;
  - класификација опасне робе;
  - опште одредбе за амбалажу, укључујући цистерне, контејнер-цистерне, возила-цистерне итд.;
  - обележавање опасности, означавање листицама и великим листицама опасности;
  - подаци у транспортном документу;
  - руковање и складиштење;
  - посада, стручно оспособљавање;
  - документи за возила и транспортни сертификати;
  - писана упутства;
  - захтеви који се односе на транспортну опрему.

(b) сваки кандидат мора да обради једну студију случаја у вези са задацима Саветника за безбедност, који су наведени у 1.8.3.3, при чему он мора да докаже, да је у стању да испуњава задатаке Саветника за безбедност.

1.8.3.12.5 Писани део испита може се у целости или делимично спроводити као електронски испит, при чему се одговори снимају и оцењују помоћу процеса електронске обраде података (ЕОП), уколико су испуњени следећи услови:

(a) хардвер и софтвер морају бити проверени и прихваћени од стране надлежног органа или од стране испитног тела које је именовано од стране надлежног органа;

(b) мора бити осигурано правилно техничко функционисање. У случају престанка рада уређаја и апликација, морају се предвидети мере о томе да ли и како испитивање може бити настављено. Улазни уређаји не смеју имати било какву системску подршку (нпр. функција електронског претраживања), опрема која је обезбеђена према 1.8.3.12.3 мора бити таква да не дозвољава кандидатима да комуницирају путем било ког другог уређаја у току испита;

(c) крајњи резултат за сваког кандидата мора бити регистрован/забалежен/снимљен. Утврђивање резултата мора бити транспарентно.

1.8.3.13 Уговорне стране могу предвидети, да кандидати, који желе да раде за предузеће, које се специјализовало за транспорт одређених врста опасне робе, буду испитани само из области која се односе на њихову делатност. Те врсте робе су:

- класе 1;
- класе 2;
- класе 7;
- класа 3, 4.1, 4.2, 4.3, 5.1, 5.2, 6.1, 6.2, 8 и 9;
- UN бројеви 1202, 1203, 1223, 3475 и авионски бензин сврстан у UN 1268 или 1863.

У сертификату прописаном у 1.8.3.7 треба јасно да буде наведено, да он важи само за ону врсту робе наведене у овом пододељку, из којих је саветник за безбедност испитан према условима наведеним у 1.8.3.12.

1.8.3.14 Надлежни орган или испитно тело саставља списак текућих питања, која су била предмет испита.

1.8.3.15 Сертификат прописан у 1.8.3.7. се испоставља према узорку у 1.8.3.18 и признаје се од стране свих уговорних страна.

1.8.3.16 Рок важности и продужење сертификата о стручној оспособљености

1.8.3.16.1 Сертификат има рок важности од пет година. Рок важности сертификата се продужава за даљих пет година, ако је ималац сертификата у години његовог истека, а пре датума истицања, положио тест. Тест мора бити одобрен од стране надлежног органа.

1.8.3.16.2 Циљ теста је да се утврди, да ли ималац сертификата има неопходно знање за испуњавање задатака наведених у 1.8.3.3. Неопходна знања наведена у 1.8.3.11 (b) треба да укључе измене прописа, које су уведене од датума добијања последњег сертификата. Тест треба да буде одржан и контролисан на истој основи, као што је наведено у 1.8.3.10 и 1.8.3.12 до 1.8.3.14. али ималац не мора да обради студију случаја која је утврђена у 1.8.3.12.4 (b).

1.8.3.17 *(Брисано)*

1.8.3.18 Облик сертификата

Сертификат о стручној оспособљености саветника за безбедност у транспорту опасне робе

Број сертификата: .....

Национална ознака државе издаваоца: .....

Презиме: .....

Име: .....

Датум и место рођења: .....

Држављанство: .....

Потпис власника: .....

Важи до..... (датум) за предузећа која транспортују опасну робу, као и за предузећа, која обављају отпрему, паковање, пуњење, утовар или истовар везано за транспорт опасне робе:

□ у друмском саобраћају

□ у железничком саобраћају

□ у унутрашњем водном саобраћају

Издат од: .....

Датум: .....

Потпис: .....

1.8.3.19 *Проширење обима важења сертификата*

Када саветник проширује обим важења сертификата током периода важења испуњавањем захтева у 1.8.3.16.2, период важења новог сертификата остаје исти као и период важења претходног сертификата.

1.8.4 Списак надлежних органа и тела именованих од стране државних органа

Уговорне стране саопштавају Секретаријату Економске комисије Уједињених Нација за Европу адресе надлежних органа и тела која су они именовали, која су у складу са националним законодавством, надлежна за примену ADR, позивајући се у сваком случају на одговарајућу одредбу ADR, као и адресе, на које се упућују одговарајући захтеви. Секретаријат Економска комисија Уједињених Нација за Европу саставља списак на основу добијених информација и редовно га ажурира. Он обавештава уговорне стране о том списку и његовим изменама.

1.8.5 Пријава ванредног догађаја са опасном робом

1.8.5.1 Уколико при утовару, пуњењу, транспорту или истовару опасне робе дође до озбиљне незгоде или ванредног догађаја на територији неке уговорне стране, утоварилац, пунилац, транспортер, истоварилац или прималац мора да обезбеди, да се надлежном органу односне уговорне стране поднесе извештај према узорку прописаном у 1.8.5.4, најкасније месец дана након настанка варнредног догађаја.

1.8.5.2 Ова уговорна страна доставља, по потреби, извештај Секретаријату Економске комисије Уједињених Нација за Европу, у циљу информисања других уговорних страна.

1.8.5.3 Ванредни догађај, за који је потребно поднети извештај према 1.8.5.1, се догодио у случају ако је дошло до губитка производа (ако је опасна роба исцурела или постоји непосредна опасност да исцури), ако је дошло до повреде лица, материјалне штете или штете по животну средину, или ако су ангажовани надлежни органи и ако је један или више доле наведених критеријума испуњен.

Повреда лица је догађај у којем је смрт или повреда директно везана за обављање транспорта опасне робе и где повреда захтева:

(a) интензивну медицинску интервенцију,

(b) боравак у болници од најмање једног дана, или

(c) неспособност за рад од најмање три узастопна дана.

Губитак производа подразумева, ослобађање опасне робе:

(a) транспортне категорије 0 или 1 у количини од 50 килограма или 50 литара или више;

(b) транспортне категорије 2 у количини од 333 килограма или 333 литара или више; или,

(c) транспортне категорије 3 или 4 у количини од 1 000 килограма или 1 000 литара или више.

Критеријум за губитак призвода се примењује и тада ако је постојала непосредна опасност губитка производа у горе наведеним количинама. По правилу се то претпоставља, ако средство за задржавање на основу структурног оштећења више није погодно за даљи транспорт или из других разлога не гарантује довољну безбедност (нпр. услед деформације цистерни или контејнера, превртања цистерне или пожара у непосредној близини).

Уколико је укључена опасна роба класе 6.2, обавеза извештавања постоји без ограничења количине.

Уколико су у неки ванредни догађај укључене радиоактивне материје, важе следећи критеријуми за губитак производа:

(a) свако ослобађање радиоактивне материје из комада;

(b) излагање, које доводи до прекорачења утврђених граничних вредности у прописима за заштиту запослених и јавности од јонизирајућих зрачења (табела II Безбедносних серија бр. 115 IAEA „Међународни основни безбедносни стандарди за заштиту од јонизујућег зрачења и за безбедност од извора зрачења”); или

(c) ако постоји разлог за претпоставку, да је дошло до битног смањења безбедносних функција комада (задржавање, заштита, термичка заштита или критичност) услед чега је могуће да је комад неодговарајући за наставак транспорта без предузимања додатних мера безбедности.

Напомена: *Види захтеве 7.5.11* CV33 *(б) за пошиљке које се не могу доставити.*

Материјална штета или оштећење животне средине значи, ако се опасна роба ослободила независно од количине, при чему је прекорачена процењена висина штете од 50.000 евра. Штета, на транспортним средствима са опасном робом, која су директно учествовала као и на модалној инфраструктури, се не узима у обзир.

Ангажовање органа значи, директно учествовање органа или службе за хитне интервенције у ванредном догађају са опасном робом, и евакуација лица или затварање јавних саобраћајница (путева/железнице) у трајању од најмање три сата због опасности коју изазива опасна роба.

По потреби надлежни орган може да захтева додатне информације.

1.8.5.4 Узорак извештаја о ванредним догађајима при транспорту опасне робе

Извештај о ванредним догађајима при транспорту опасне робе
према одељку 1.8.5 RID /ADR

Превозник / Корисник железничке инфраструктуре:

.....

Адреса:.....

Контакт особа:.....Телефон:.....Факс:.....

(Надлежни орган треба да уклони ову насловну страну пре прослеђивања извештаја)

1. Видови транспорта	
☐ Железнички транспорт Број кола (факултативно)	☐ Друмски транспорт Регистарски број возила (факултативно) .....
2. Датум и место ванредног догађаја	
Година..... Месец ..... Дан ..... Сат.....	
Железница ☐ станица ☐ ранжирна станица /станица формирања воза ☐ место утовара/истовара/претовара Место/Држава: ..... или ☐ отворена пруга Опис пруге ..... Километар	Друм ☐ насељено место ☐ место утовара/истовара/претовара ☐ на отвореном друму Место/Држава: .....
3. Топографија	
☐ успон/пад ☐ тунел ☐ мост/подвожњак ☐ раскрсница	
4. Посебни временски услови	
☐ киша ☐ снег ☐ поледица ☐ магла ☐ олуја са грмљавином ☐ олуја Температура ..... °C	
5. Опис ванредног догађаја	
☐ исклизнуће/слетање са пута ☐ судар ☐ превртање ☐ пожар ☐ експлозија ☐ цурење ☐ технички недостатак Додатни опис ванредног догађаја:	

6. Укључена опасна роба						
UN број [1]	класа	група паковања	процењена количина ослобођеног производа (kg или l) [2]	средства за задржавање[3]	материјал средстава за задржавање	врста недостатка на средствима за задржавање[4]

[1] За опасну робу која спада под заједнички назив, за који важи посебна одредба 274, додатно навести и технички назив

[2] За класу 7, навести вредности према критеријумима у 1.8.5.3

[3] Навести одговарајући број:
1 Амбалажа
2 IBC
3 Велика амбалажа
4 Мали контејнер
5 Кола
6 Возило
7 Кола-цистерна
8 Возило-цистерна
9 Батеријска кола
10 Батеријско возило
11 Кола са одвојивим цистернама
12 Демонтажна цистерна
13 Велики контејнер
14 Контејнер-цистерна
15 **MEGC**
16 Преносива цистерна

[4] Треба навести одговарајући број:
1 Цурење
2 Пожар
3 Експлозија
4 Структурни отказ

7. Узрок ванредног догађаја (уколико је потпуно познат)

☐ технички недостатак
☐ недостатак у обезбеђењу товара
☐ експлоатациони узрок (железничка експлоатација)
☐ остало.....

8. Последице ванредног догађаја

Повреде лица које су везане за поменуту опасну робу
☐ Мртви (број:.....)
☐ Повређени (број:.....)
Губитак производа:
☐ да
☐ не
☐ непосредна опасност од губитка производа
Материјална штета и штета по животну средину
☐ процена висине штете < 50.000 евра
☐ процена висине штете > 50.000 евра
Учествовање надлежног органа
☐ да → ☐ евакуација лица у трајању од најмање три сата, проузрокована поменутом опасном робом
☐ затварање јавних саобраћајница у трајању најмање три сата, проузроковано поменутом опасном робом
☐ не

По потреби, надлежни орган може да захтева додатне информације.

1.8.6 Административне контроле за примену оцењивања усаглашености, периодичних контролисања, међуконтролисања и ванредних провера описаних у 1.8.7

1.8.6.1 Одобрење контролних тела

Надлежни орган може одобрити контролна тела за оцењивање усаглашености, периодична контролисања, међуконтролисања и ванредне провере и за надзирање службе за контролисања у оквиру предузећа, утврђене у 1.8.7.

1.8.6.2 Оперативне обавезе надлежног органа, његовог овлашћеног лица или контролног тела

1.8.6.2.1 Поступак оцењивања усаглашености, периодична контролисања, међуконтролисања и ванредне провере, мора да извршава надлежни орган, његово овлашћено лице или контролно тело у очувању сразмерности, при чему се избегавају непотребни трошкови. Надлежни орган, његово овлашћено лице или контролно тело свој рад мора да обавља узимајући у обзир величину, грану и структуру односног предузећа, релативну комплексност технологије и серијски карактер производње.

1.8.6.2.2 Осим тога, надлежни орган, његово овлашћено лице или контролно тело мора да поступа строго у мери којом се поштује ниво заштите, као што је то неопходно за усаглашеност покретне опреме под притиском према одредбама дела 4 одн. 6.

1.8.6.2.3 Ако надлежни орган, његово овлашћено лице или контролно тело утврди да произвођач није испунио захтеве садржане у делу 4 или 6, мора да захтева од произвођача да спроведе одговорајуће корекције и не сме да му изда сертификат о одобрењу типа или сертификат о усаглашености.

1.8.6.3 Обавеза информисања

Уговорне стране ADR морају да објаве своје националне поступке за оцењивање, именовање и надзор над контролним телима, као и све промене у вези ових података.

1.8.6.4 Делегирање контролних задатака

Напомена: *Контролне службе у оквиру предузећа у складу са 1.8.7.6. нису обухваћене са 1.8.6.4.*

1.8.6.4.1 Ако контролно тело користи услуге других субјеката (нпр. подизвођача, филијала) за обављање одређених задатака у вези са оценом усаглашености, периодичних контролисања, међуконтролисања или ванредних провера, овај субјекат мора бити укључен у акредитацију контролног тела или да буде одвојено акредитован. У случају одвојене акредитације, овај субјекат мора бити прописано акредитован према стандарду EN ISO/IEC 17025: 2017 (осим клаузуле 8.1.3) и мора бити признат од стране контролног тела као независна и непристрасна лабораторија за испитивање у циљу обављања послова испитивања у складу са сопственом акредитацијом или мора бити акредитован према стандарду EN ISO/IEC 17020:2012 (осим става 8.1.3). Контролно тело мора да обезбеди да овај субјекат испуњава прописе за делегиране задатке у стручности и безбедности у тој мери као што је то утврђено за контролно тело и мора да надзире те субјекте. Контролно тело мора да информише надлежни орган о претходно поменутим поступцима.

1.8.6.4.2 Контролно тело мора да сноси пуну одговорност за рад, који обављају други субјекти, независно од тога, где они те задатке обављају.

1.8.6.4.3 Контролно тело не сме да делегира цео задатак оцене усаглашености, периодичних контролисања, међуконтролисања или ванредних провера. У сваком случају оцену усаглашености и издавање сертификата мора да спроведе контролно тело.

1.8.6.4.4 Радови се не смеју делегирати без сагласности подносиоца захтева.

1.8.6.4.5 Контролно тело за потребе надлежног органа мора да чува релевантне документе о давању стручног мишљења о квалификацији и о извршеним радовима претходно поменутих субјеката.

1.8.6.5 Контролна тела – обавезе информисања

Свако контролно тело надлежном органу, који је издао одобрење, мора да достави

следеће информације:

(a) свако одбијање, ограничење, обуставу или одузимање сертификата о одобрењу типа, изузев у случајевима у којима се примењују одредбе у 1.8.7.2.4;

(b) све околности које могу имати последице на подручје важности и услове одобрења издатог од надлежног органа;

(c) сваки захтев за доставу информације о извршеним активностима на оцени усаглашености, који је примљен од надлежног органа о оцени усаглашености према 1.8.1 или 1.8.6.6.

(d) на захтев, о активностима на оцени усгалашености у подручју важности његовог одобрења и које друге активности је извршавало, укључујући и делегирање задатака.

1.8.6.6 Надлежни орган мора да обезбеди надзор над контролним телима и да издато одобрење повуче или да ограничи, ако утврди да овлашћено, односно именовано контролно тело не испуњава одредбе одобрења и захтеве из 1.8.6.8 или се не придржава поступка који је утврђен у прописима ADR.

1.8.6.7 Ако је одобрење контролном телу повучено или ограничено или ако је у току провера контролног тела до активирања, надлежни орган мора да предузме одговарајуће кораке да обезбеди да документа буду обрађена од стране другог контролног тела или да буду на располагању.

1.8.6.8 Контролно тело мора да:

(a) обухвати запослене с организационом структуром, способностима, обукама, стручне и искусне, који могу да изврше техничке задатке на задавољавајући начин;

(b) има приступ одговарајућим и задовољавајућим уређајима и опреми;

(c) ради независно од утицаја, који би га могли ометати у раду;

(d) обезбеди поверљивост о пословним и имовинским активностима произвођача и других тела;

(e) се придржава јасног раздвајања актуелних задатака контролног тела од задатака који нису у вези са тим;

(f) има документовани систем обезбеђивања квалитета;

(g) обезбеди да се спроводе испитивања и контролисања која су утврђена у адекватним стандардима у ADR, и

(h) води ефикасан и одговарајући систем извештаја и регистра у складу са 1.8.7 и 1.8.8.

Осим тога, контролно тело мора да буде акредитовано према стандарду EN ISO/IEC 17020:2012 (осим одељка 8.1.3), како је утврђено у 6.2.2.11 и 6.2.3.6 као и у посебним одредбама TA4 и TT9 у 6.8.4.

Контролно тело које предузима нову делатност може да има привремену дозволу. Пре издавања привременог именовања надлежни орган мора да установи, да контролно тело испуњава захтеве стандарда EN ISO/IEC 17020:2012 (изузев става 8.1.3). Провера испуњења захтева стандарда мора да буде у првој години рада контролног тела да би своју нову делатност могло и даље да настави.

1.8.7 Поступак за оцењивање усаглашености и периодично контролисање

Напомена: *У смислу овог одељка „релевантно тело“ значи одговарајуће тело у 6.2.2.11 које врши сертификовање UN посуда под притиском, у 6.2.3.6 и у посебним одредбама TA4 и TT9 у 6.8.4, које одобрава посуде под притиском које нису UN посуде.*

1.8.7.1 Опште одредбе

1.8.7.1.1 Поступци у 1.8.7 се морају применити према 6.2.3.6 приликом одобравања за тип посуде под притиском које нису UN посуде, и према посебним одредбама TA4 и TT9 из 6.8.4 приликом одобрења за тип цистерни, батеријских возила и MEGC.

Поступци у 1.8.7 смеју се применити према табели у 6.2.2.11 приликом сертификовања UN посуда под притиском.

1.8.7.1.2 Сваки захтев за

(a) одобрење типа према 1.8.7.2; или

(b) надзирање производње према 1.8.7.3 и прво контролисање према 1.8.7.4; или

(c) периодично контролисање, међуконтролисање и ванредне провере према 1.8.7.5

подносилац мора да уручи надлежном органу, његовом овлашћеном лицу или одобреном контролном телу по избору (уколико их је више).

1.8.7.1.3 Захтев мора да садржи:

(a) назив и адресу подносиоца захтева;

(b) код оцењивања усаглашености, ако подносилац захтева није произвођач, назив и адресу произвођача

(c) писану изјаву, да исти захтев није уручен код другог надлежног органа, његовог овлашћеног лица или контролног тела;

(d) одговарајућу техничку документацију утврђену у 1.8.7.7;

(e) изјаву, којом се надлежном органу, његовом овлашћеном лицу или контролном телу омогућава приступ у сврху контролисања на месту производње, испитивања и складиштења и стављање на располагање свих неопходних информација;

1.8.7.1.4 Уколико на задовољавајући начин за надлежни орган или његово контролно тело подносилац захтева може да докаже усаглашеност са 1.8.7.6, сме да формира службу за контролисање у оквиру предузећа, која ће да спроводи део или целокупно контролисање, уколико је то утврђено у 6.2.2.10 или 6.2.3.6.

1.8.7.1.5 Сертификати о одобрењу типа конструкције и сертификати о усаглашености – укључујући техничку документацију – мора да чува произвођач или подносилац захтева за одобрење типа, ако то није произвођач, и контролно тело које је издало сертификат на рок од најмање 20 година, почевши од последњег датума производње производа истог типа.

1.8.7.1.6 Ако произвођач или власник намерава да обустави свој рад, он мора да достави документацију надлежном органу. Надлежни орган документацију мора да чува за остатак периода утврђеног у 1.8.7.1.5.

1.8.7.2 Одобрење типа

Одобрењима типа одобрава се производња посуда под притиском, цистерни, батеријских возила или MEGC за време трајања важности овог одобрења.

1.8.7.2.1 Подносилац захтева мора

(a) у случају посуда под притиском, да релевантном телу стави на располање репрезентативне узорке предвиђене производње. Релевантно тело може да захтева друге узорке уколико је то неопходно за програм испитивања;

(b) у случају цистерни, батеријских возила или MEGC да за испитивање за тип омогући приступ прототипу.

1.8.7.2.2 Релевантно тело мора да:

(a) провери техничку документацију утврђену у 1.8.7.7.1, да би било верификовано да је конструкција (пројектовање) у складу са одговарајућим одредбама ADR и да је прототип или више прототипова произведено у складу са техничком документацијом и да је репрезентативно за конструкцију

(b) изврши провере и да потврди испитивања која су утврђена у ADR, утврди, да су одредбе примењене и испуњене и да примењени поступци произвођача одговарају захтевима;

(c) провери потврде (сертификате) издате од произвођача материјала на основу прописа ADR;

(d) уколико је адекватно, одобри радни поступак за трајно спајање делова или да провери да ли је то већ претходно одобрено и провери да је особље које извршава трајно спајање делова и неразарајуће (недеструктивна) испитивање квалификовано или има одобрење за то;

(e) са подносиоцем захтева договори места и уређаје за испитивање, на којима треба да

се изврше прегледи и неопходна испитивања;

Подносиоцу захтева релевантно тело мора да испостави извештај о испитивању типа.

1.8.7.2.3 Ако тип одговара свим применљивим одредбама, надлежни орган, његово овлашћено лице или контролно тело мора подносиоцу захтева да изда сертификат о одобрењу за тип.

Овај сертификат мора да садржи:

(a) назив и адресу издаваоца;

(b) назив и адресу произвођача и подносиоца захтева ако он није произвођач;

(c) напомену о издању ADR и стандардима који су коришћени за испитивање типа конструкције;

(d) све захтеве који су произишли из прегледа;

(e) неопходне податке за идентификацију типа и одступања која су утврђена у постојећим стандардима;

(f) напомену на извештају о испитивању типа, и

(g) максимални рок важности одобрења типа.

Списак одговарајућих делова техничке документације мора да буде приложен сертификату (види 1.8.7.7.1).

1.8.7.2.4 Одобрење типа сме да важи највише десет година. Ако су одговарајући технички захтеви ADR (укључујући односни стандарди) промењени у току овог периода, тако да одобрење типа није више у складу са овим захтевима, релевантно тело, које је издало одобрење типа, мора да повуче исто и да о томе обавести власника одобрења типа.

Напомена: *За крајњи рок одузимања постојећих одобрења типова види колону (5) у табелама у 6.2.4, 6.8.2.6 одн. у 6.8.3.6, како је применљиво.*

Ако је истекао рок важности одобрења типа или ако је исто повучено, производња посуда под притиском, цистерне, батеријског возила или MEGC више није дозвољена у складу са овим одобрењем типа.

У овом случају, одговарајуће одредбе за употребу, периодична контролисања и међуконтролисања посуда под притиском, цистерни, батеријских возила или MEGC, која су садржана у истеклом или повученом одобрењу типа, важе и даље за посуде под притиском, цистерне, батеријска возила или MEGC који су произведени пре истека или одузимања одобрења типа, уколико се они могу и даље користити.

Они се могу даље користити док су у складу са захтевима ADR. Уколико више нису у складу са захтевима ADR, могу се даље користити само ако је таква употреба дозвољена одговарајућим прелазним мерама у поглављу 1.6.

Одобрења типа могу да буду продужена након потпуног прегледа и оцене усаглашености са одредбама ADR који се примењују у периоду продужења. Продужење није дозвољено ако је повучено одобрење типа. Измене вршене у међувремену у постојећим одобрењима типа (нпр. за посуде под притиском мање измене као што је додавање у величини или запремини, које немају утицај на усаглашеност, или за цистерне види 6.8.2.3.2) не продужавају или не мењају првобитну важност сертификата.

Напомена: *Преглед и оцењивање усаглашености сме да спроведе друго тело осим оног, које је издало првобитно одобрење типа.*

Тело, које издаје одобрење типа мора да чува сву документацију (види 1.8.7.7.1) током целог периода важења исте укључујући и у случају продужења исте.

1.8.7.2.5 У случају промене на посуди под притиском, цистерни, батеријском возилу или MEGC са важећим, истеклим или повученим одобрењем типа, контролисања и одобрења су ограничена на делове посуде под притиском, цистерне, батеријска возила или MEGC на којима је извршена промена. Промена мора да одговара одредбама ADR који су се применљивале у периоду када је извршена промена. За све делове посуде под притиском, цистерне, батеријског возила или MEGC на којима није извршена промена, документација првобитног одобрења типа остаје важећа.

Промена може да се примени на једну или више посуда под притиском, цистерни

батеријска возила или MEGC на које се односи одобрење типа.

Сертификат који одобрава промене издаје се подносиоцу захтева од стране надлежног органа било које ADR уговорне стране или тела одређеног од стране овог органа. За цистерне, батеријска возила или MEGC копија овог сертификата мора да се чува као део досијеа за цистерне.

Сваки захтев поднет за издавање сертификата о одобрењу промене мора да буде поднет од стране подносиоца захтева једином надлежном органу или телу одређеном од овог органа.

1.8.7.3 Надзирање производње

1.8.7.3.1 Процес производње мора да буде надзиран од стране релевантног тела, да би се обезбедило да се производ производи у складу са одредбама за одобрење типа.

1.8.7.3.2 Подносилац захтева мора да предузме све мере, да обезбеди да производни процес одговара важећим прописима ADR као и сертификату о одобрењу типа и његовим прилозима.

1.8.7.3.3 Релевантно тело мора да

(a) провери усклађеност са техничком документацијом утврђеном у 1.8.7.7.2;

(b) провери да ли производним процесом израђују производи, који су усклађени са важећим захтевима и документацијом;

(c) провери порекло материјала и да на основу спецификација контролише сертификате за материјале;

(d) уколико је адекватно, провери да ли је особље које је задужено за трајно спајање делова и неразарајућа (недеструктивна) испитивања квалификовано или да ли има одобрење за то;

(e) са подносиоцем захтева договори места, на којима треба да се изврше прегледи и неопходна испитивања и

(f) чува разултате експертизе.

1.8.7.4 Прво контролисање и испитивање

1.8.7.4.1 Подносилац захтева мора да

(a) постави обележја утврђена у ADR; и
(b) релевантном телу стави на располагање техничку документацију утврђену у 1.8.7.7;

1.8.7.4.2 Релевантно тело мора да:

(a) изврши неопходне прегледе и испитивања при провери израде производа у складу са одобрењем типа и одговарајућим одредбама;

(b) провери сертификат за опрему за руковање коју је произвођач ставио на располагање као опрему;

(c) подносиоцу захтева састави извештај о првом контролисању и испитивању, који се односи на извршено детаљно испитивање и проверу и на проверену техничку документацију;

(d) изда писане сертификате о усаглашености производње и да стави своје регистровано обележје ако производња одговара одредбама и

(e) провери да ли одобрење типа остаје важеће и након што су релевантне одредбе ADR за одобрење типа промењене (укључујући стандарде који су узети у обзир).

Сертификат у ставу (d) и извештај у ставу (c) може да покрије више бројева предмета истог типа. (групни сертификат или групни извештај).

1.8.7.4.3 Сертификат мора да садржи у најмање следеће податке:

(a) назив и адресу релевантног тела;

(b) назив и адресу произвођача и назив и адресу подносиоца захтева, уколико он није произвођач;

(c) напомену о издању ADR и стандардима који су коришћени за прво контролисање и испитивање;

(d) резултате контролисања и испитивања;

(e) идентификационе податке контролисаног производа (контролисаних производа) и то најмање серијски број или број шарже код боца које се не могу поново пунити.

(f) број одобрења типа.

1.8.7.5 Периодично контролисање, међуконтролисање и ванредне провере

1.8.7.5.1 Релевантно тело мора да:

(a) изврши идентификацију и да провери усклађеност са документацијом;

(b) изврши контролисање и присуствује испитивању да би надзирало испуњење захтева;

(c) изда извештаје о резултатима контролисања и испитивања, који могу да обухвате и више бројева предмета, и

(d) обезбеди да се поставе захтевана обележја.

1.8.7.5.2 Подносилац захтева мора да чува извештаје о периодичним контролисањима и испитивањима посуда под притиском барем до следећег периодичног контролисања.

Напомена: *За цистерне види одредбе за досије за цистерне у 4.3.2.1.7.*

1.8.7.6 Надзирање службе за контролисање у оквиру предузећа подносиоца захтева

1.8.7.6.1 Подносиоц захтева мора да

(a) оснује службу за контролисање у оквиру предузећа са системом обезбеђивања квалитета за контролисање и испитивање који је документован према 1.8.7.7.5 и да исту подвргне надзору;

(b) испуни обавезе које проистичу из одобреног система обезбеђивања квалитета и да обезбеди да систем обезбеђивања квалитета остане задовољавајући и ефикасан;

(c) запосли школовано и стручно особље у служби за контролисање у оквиру предузећа;

(d) да по потреби постави регистровано обележје контролног тела.

1.8.7.6.2 Контролно тело мора да изврши прву контролу. Ако је прва контрола извршена на задовољавајући начин, контролно тело мора да изда одобрење за период од највише три године. Следеће одредбе морају да буду испуњене:

(a) ова контрола мора да потврди да су контролисања и испитивања спроведена на производу у складу са захтевима ADR**.**

(b) контролно тело сме да овласти службу за контролу у оквиру предузећа подносиоца захтева да постави регистровано обележје контролног тела на сваки одобрени производ.

(c) одобрење се, након задовољавајуће накнадне контроле, може обновити у последњој години пре истека. Нови период важења мора да почне са датумом истека одобрења.

(d) Контролори из контролног тела морају да буду стручни за оцењивање усаглашености поризвода који је обухваћен системом обезбеђења квалитета.

1.8.7.6.3 Контролно тело мора да врши периодичне контроле у року важења одобрења, да би се уверило да подносилац одржава и примењује систем обезбеђења квалитета. Следеће одредбе морају да буду испуњене:

(a) у периоду од 12 месеци морају да буду извршене најмање две контроле.

(b) Контролно тело сме да пропише додатне прегледе, обуке, техничке промене и промене у систему обезбеђења квалитета и да ограничи или забрани испитивања подносиоца захтева.

(c) Контролно тело мора да процени извршене промене у систему обезбеђења квалитета и да одлучи да ли промењен систем обезбеђења квалитета још испуњава захтеве прве контроле или је неопходна потпуно нова процена.

(d) Контролори из контролног тела морају да буду стручни за оцењивање усагалшености производа који је обухваћен системом обезбеђења квалитета. и

(e) Контролно тело мора подносиоцу захтева да изда извештај о провери или ако је вршено испитивање извештај о испитивању.

1.8.7.6.4 За непридржавање одговарајућих прописа контролно тело мора да обезбеди предузимање корективних мера. Ако се корективне мере не спроводе у одређено време, дозволу за рад службе за испитивање у оквиру предузећа контролно тело мора да суспендује или да повуче. Обавештење о суспензији или повлачењу дозволе мора да достави надлежном органу. Подносиоцу захтева мора да се достави извештај у којем мора да буду образложени тачни разлози за донету одлуку од стране контролног тела.

1.8.7.7 Документација

Техничка документација мора да омогући спровођење оцењивања усаглашености са одговарајућим захтевима.

1.8.7.7.1 **Документа за одобрење типа**

Уколико је адекватно, подносилац захтева мора, да стави на располагање следеће документе:

(a) списак стандарда, који су коришћени за пројектовање и производњу;

(b) опис типа конструкције укључујући одступања;

(c) податке према одговарајућој колони табеле А у поглављу 3.2 или списак опасне робе која ће се транспортовати одређеним производом;

(d) општи склопни цртеж или цртеже;

(e) детаљне цртеже укључујући димензије производа које су коришћене за прорачуне, опрему за опслуживање, структурну опрему, обележавање и/или означавање које је неопходно за проверу усаглашености;

(f) прорачуне, резултате и закључке;

(g) списак опреме за руковање са одговарајућим техничким подацима и информацијама о сигурносним уређајима, у датим случајевима укључујући и прорачун капацитета испуштања;

(h) списак материјала захтеван у стандарду за производњу, који се користи за сваки конструкциони део, сваки део доњег строја, сваку оплату (облогу), сваку опрему за руковање и сваку структурну опрему, и одговарајуће спецификације материјала или одговарајућу изјаву (декларацију) о усаглашености са ADR**.**

(i) одобрену квалификацију радног поступка за извођење трајног спајања делова;

(j) опис поступка (поступака) термичке обраде;

(k) поступке, описе и белешке са свих одговарајућих испитивања, које су наведене у стандардима или у ADR за одобрење типа и за производњу.

1.8.7.7.2 **Документи за надзирање производње**

Уколико је адекватно, подносилац захтева мора да стави на располагање следеће документе:

(a) документе наведене у 1.8.7.7.1;

(b) копију сертификата о одобрењу типа;

(c) поступак производње укључујући поступак испитивања;

(d) белешке о производњи;

(e) одобрену квалификацију запослених који изводе трајна спајања делова;

(f) одобрену квалификацију запослених који извршавају неразарајућа (недеструктивна) испитивања;

(g) извештаје о разарајућим (деструктивним) или неразарајућим (недеструктивним) испитивањима;

(h) белешке о термичкој обради и

(i) белешке о еталонирању.

1.8.7.7.3 **Документација првог контролисања и испитивања**

Уколико је адекватно, подносилац захтева мора да стави на располагање следеће документе:

(a) документе наведене у 1.8.7.7.1 и 1.8.7.7.2;

(b) сертификате за материјал производа и свих саставних делова;

(c) изјаве (декларације) о усаглашености и сертификате за материјал опреме за руковање и

(d) изјаву (декларацију) о усаглашености укључујући опис производа и сва одступања преузета из одобрења типа.

1.8.7.7.4 **Документација за периодична, међуконтролисања и ванредне провере**

Уколико је адекватно, подносиоц захтева мора да стави на располагање следеће документе:

(a) за посуде под притиском, документа у којима су посебно утврђени захтеви, уколико је то прописано у стандардима за производњу и периодична контролисања и испитивања;

(b) за цистерне

(i) досије за цистерне

(ii) један или више докумената наведених у 1.8.7.7.1 до 1.8.7.7.3.

1.8.7.7.5 **Документација за оцену службе за контролисање у оквиру предузећа**

Уколико је адекватно, подносилац захтева за службу за контролисање у оквиру предузећа мора да стави на располагање следеће документе за систем обезбеђивања квалитета:

(a) организациона структура и одговорности;

(b) одговарајућа упутства за контролисање и испитивање, контролу квалитета, обезбеђивање квалитета и радних поступака и систематичних токова који се морају користити;

(c) белешке о квалитету, као што су извештаји о испитивању, подаци о испитивању и еталонирању и потврде (сертификати);

(d) провера менаџмента ради накнадне контроле према 1.8.7.6 да би се осигурао успешан начин деловања система за обезбеђивања квалитета;

(e) поступак, који описује како се испуњавају захтеви купаца и прописа;

(f) поступак за контролу докумената и прераде истих;

(g) начин поступка за производе који нису усаглашени и

(h) програм обуке и поступак квалификације за одговарајуће особље.

1.8.7.8 Производи произведени, одобрени, контролисани и испитани према стандардима

Захтеви у 1.8.7.7 су испуњени ако су примењени одговарајући стандарди у наставку:

Применљиви пододељци и ставови	Референца	Наслови докумената
1.8.7.7.1 до 1.8.7.7.4	EN 12972:2018	Цистерне за транспорт опасне робе – Испитивање, контролисање и обележавање металних цистерни

1.8.8 Поступак оцењивања усаглашености за гасне патроне

За оцењивање усаглашености гасних патрона мора да се примени следеће:

(a) поступак у 1.8.7 за посуде под притиском, које нису UN посуде под притиском, са изузетком 1.8.7.5 или

(b) поступак у 1.8.8.1 до 1.8.8.7

1.8.8.1 Опште одредбе

1.8.8.1.1 Надзирање производње мора да буде спроведено од Ха-тела, а испитивања захтевана у 6.2.6 морају да буду спроведена од Ха -тела или од IS-тела које је овлашћено од Ха-тела; за дефиницију Ха-тела и IS-тела види 6.2.3.6.1. Оцењивање усаглашености мора да буде извршено од надлежног органа, његовог овлашћеног лица или овлашћеног контролног тела уговорне стране ADR.

1.8.8.1.2 За примену 1.8.8 подносилац захтева под потпуном одговорношћу мора да докаже, потврди и да да изјаву о усаглашености гасних патрона са одредбама у 6.2.6 и свим другим применљивим одредбама ADR**.**

1.8.8.1.3 Подносилац захтева мора да:

a) спроведе испитивање типа конструкције сваког типа конструкције гасних патрона (укључујући материјале који се користе и варијације тог типа, нпр. запремина, притисак, нацрти као и уређаји за затварање и растерећење) у складу са 1.8.8.2;

b) води одобрени систем обезбеђивања квалитета за пројектовање, производњу, контролисање и испитивање у складу са 1.8.8.3;

c) води одобрени систем за испитивање у складу са 1.8.8.4 за захтевана испитивања према 6.2.6;

d) затражи одобрење његовог система обезбеђивања квалитета за надзор производње и за испитивање код Ха-тела уговорне стране по његовом избору; ако подносилац захтева није настањен код уговорне стране одобрење мора да затражи пре првог транспорта у држави уговорне стране код Ха-тела те уговорне стране;

e) ако гасну патрону коначно састављa више предузећа, од делова произведених од подносиоца захтева, подносилац захтева мора да стави на располагање писана упутства, како се гасне патроне морају саставити и пунити, да би одредбе из сертификата о испитивању типа биле испуњене.

1.8.8.1.4 Ако подносилац захтева и предузећа, која састављају и пуне гасне патроне према упутству подносиоца захтева, и ако ради задовољавања Ха-тела могу да докажу усклађеност са одредбама у 1.8.7.6 са изузетком 1.8.7.6.1 (d) и 1.8.7.6.2 (b), могу да оснују службу за контролисање у оквиру предузећа, која делимично или у целости спроводи контролисања и испитивања утврђена у 6.2.6.

1.8.8.2 Испитивање типа конструкције

1.8.8.2.1 Подносилац захтева мора за сваки тип конструкције гасних патрона да састави техничку документацију укључујући примењени технички стандард(е). Уколико он не изабере за примену стандарда који је наведен у 6.2.6, мора да приложи документа за примењени стандард.

1.8.8.2.2 Техничку документацију заједно са пробама типа конструкције подносилац захтева мора да чува на располагању Ха-телу, у току производње и након тога, најмање пет година, почевши од периода последње производње гасних патрона након овог сертификата о испитивању типа.

1.8.8.2.3 Након пажљивог испитивања подносилац захтева мора да изда сертификат за тип конструкције, који мора да важи за период од највише десет година; тај сертификат он мора да приложи документацији. Тај сертификат омогућава производњу гасних патрона тог типа конструкције за тај период.

1.8.8.2.4 Ако су у том периоду промењени одговарајући технички захтеви ADR (укључујући стандарде који су узети у обзир) тако да тип конструкције више није у складу са овим захтевима, подносилац захтева мора да повуче сертификат о испитивању типа и да обавести Ха-тело.

1.8.8.2.5 Након пажљиве и потпуне провере, сертификат сме поново да изда подносиоцу захтева на период од још највише десет година.

1.8.8.3 Надзирање производње

1.8.8.3.1 Поступак испитивања типа конструкције као и процес производње морају да буду предмет стручног оцењивања од стране Ха-тела, да би се обезбедило, да су тип конструкције за коју је подносилац захтева има сертификат и произведени производ у складу са одредбама сертификата о типу конструкције и применљивим одредбама ADR. Ако се примењује 1.8.8.1.3 (a) предузећа, која састављају и пуне, морају да буду укључена у овај поступак.

1.8.8.3.2 Подносилац захтева мора да предуземе све неопходне мере да би обезбедио да процес производње буде у складу са применљивим захтевима ADR и његовим сертификатом за

тип конструкције са прилозима. Ако се примењује 1.8.8.1.3 (e) предузећа, која састављају и пуне, морају да буду укључена у овај поступак.

1.8.8.3.3 Ха-тело мора да:

(a) провери усаглашености испитивања типа конструкције подносиоца захтева и усаглашеност типа конструкције гасних патрона са техничком документацијом утврђеном у 1.8.8.2;

(b) провери да ли се производи у производном процесу израђују усаглашено са захтевима и документацијом која за то важи; ако гасну патрону коначно саставља више предузећа од делова произведених од подносиоца захтева, Ха-тело мора да провери да ли су гасне патроне након коначног састављања или пуњења потпуно усаглашене са свим применљивим одредбама и да се упутства подносиоца захтева коректно примењују;

(c) провери да је особље које врши трајно спајање делова и спроводи испитивања квалификовано и одобрено;

(d) да води евиденцију о резултатима стручног оцењивања;

1.8.8.3.4 Ако резултати Ха-тела не доказују усаглашеност сетификата за тип конструкције подносиоца захтева или процеса производње, Ха-тело мора подносиоцу захтева да нареди предузимање одговарајућих корективних мера или да повуче сертификат.

1.8.8.4 Испитивање заптивености

1.8.8.4.1 Подносилац захтева и предузећа која коначно спајају и пуне гасне патроне према упутству подносиоца захтева морају да:

(a) спроведу испитивања прописана у 6.2.6;

(b) евидентирају разултате испитивања;

(c) издају сертификат о усаглашености само за гасне патроне које су у потпуности у складу са одредбама за испитивања тог типа конструкције и применљивих одредби ADR и које су успешно испитане према 6.2.6;

(d) чувају документацију прописану у 1.8.8.7 у току производње и након тога најмање пет година од последњег датума производње гасних патрона које припадају једном одобрењу типа за контролисање од стране Ха-тела у редовним размацима;

(e) поставе трајно и читљиво обележје за идентификацију типа конструкције гасних патрона подносиоца захтева и датум производње или броја шарже; ако се обележје не може у потпуности поставити на гасну патрону због ограниченог расположивог места, мора се причврстити трајна табла са овим информацијама монтирана на гасну патрону или положена заједно са гасном патроном у унутрашњу амбалажу.

1.8.8.4.2 Ха-тело мора да:

(a) спроведе неопходне контроле и испитивања у редовним временским размацима, али барем непосредно пре почетка производње типа конструкције гасних патрона и након тога најмање једном у три године, ради провере да се поступак испитивања типа конструкције подносиоца захтева као и производња и испитивање производа обавља у складу са сертификатом за тип конструкције и одговарајућим одредбама;

(b) контролише сертификате који су стављени на располагање од подносиоца захтева;

(c) спроведе испитивања прописана у 6.2.6 или да одобри програм испитивања и службу за контролисање и испитивање у оквиру предузећа.

1.8.8.4.3 Сертификат мора да садржи минимум:

(a) назив и адресу подносиоца захтева и ако коначно састављање не обавља подносилац захтева него једно или више предузећа, према писаним упутствима подносиоца захтева, називи и адресе тих предузећа;

(b) позив на ADR издање и стандарде који се примењују у производњи и испитивање;

(c) резултат контролисања и испитивања;

(d) појединости за обележавање које су захтеване у 1.8.8.4.1 (e).

1.8.8.5 *(Резервисано)*

1.8.8.6 Надзирање службе за контролисање у оквиру предузећа

Ако је подносилац захтева, предузеће које саставља или пуни гасну патрону подносиоца захтева, основало службу за испитивања у оквиру предузећа, морају да буду примењене одредбе из 1.8.7.6. са изузетком 1.8.7.6.1 (d) и 1.8.7.6.2 (b). Предузеће, које саставља или пуни гасне патроне мора да испуни одредбе које су релевантне за подносиоца захтева.

1.8.8.7 Документација

Одредбе у 1.8.7.7.1, 1.8.7.7.2, 1.8.7.7.3 и 1.8.7.7.5 морају бити примењене.

Поглавље 1.9

Транспортна ограничења која су донели надлежни органи

1.9.1 Према члану 4 став 1 ADR, улазак опасне робе на територију уговорне стране може бити подложан прописима или забранама, који су донете из других разлога осим из разлога безбедности током транспорта. Ови прописи или забране треба да буду објављени на одговарајући начин.

1.9.2 Под условима одредбе у 1.9.3, за возила која обављају међународни друмски транспорт опасне робе, уговорна страна може на својој територији да примени одређене додатне одредбе, које нису садржане у ADR, уколико ове одредбе нису у супротности са чланом 2 став 2 Споразума, и ако су обухваћени и у њиховим националним законима односно ако важе и за возила, која обављају унутрашњи друмски транспорт опасне робе на територији поменуте уговорне стране.

1.9.3 Додатне одредбе поменуте у одељку 1.9.2 су:

(a) додатни захтеви који се односе на безбедност или ограничења за возила која користе одређене грађевинске објекте као што су мостови, за возила која користе комбиновани начин транспорта као нпр. трајекте, или возове, или за возила која улазе или напуштају луке или друге транспортне терминале;

(b) захтеви у којима су прописани транспортни путеви, које морају користити возила, ради обиласка трговачких центара, насељених подручја, еколошки осетљивих подручја, индустријске зоне са опасним уређајима или путева који представљају озбиљну физичку опасност;

(c) захтеви у случају ванредних околности, који се односе на путне правце или заустављање и паркирање возила која транспортују опасну робу у екстремним временским условима, код земљотреса, незгоде, штрајка, демонстрација, јавних немира или оружаних побуна;

(d) ограничења за саобраћај возила са опасном робом одређеним данима у недељи или у години.

1.9.4 Надлежни орган уговорне стране, који на својој територији примењује додатне одредбе према одељку 1.9.3 (a) и (d), дужан је да обавести Секретаријат Економске комисије Уједињених Нација за Европу, о којима ће Секретаријат обавестити остале уговорне стране[1].

1.9.5 Ограничења за тунеле

Напомена: *Одредбе које се односе на ограничења проласка возила кроз друмске тунеле, садржане су и у поглављу 8.6.*

1.9.5.1 Опште одредбе

При примени ограничења за пролазак возила са опасном робом кроз тунеле, надлежни орган мора сврстати друмски тунел у једну од категорија тунела утврђених у ставу 1.9.5.2.2. При томе треба водити рачуна о карактеристикама тунела, процени ризика укључујући погодност и расположивост алтернативних путева и видова саобраћаја и имајући у виду управљање саобраћајем. Исти тунел може бити сврстан у више категорија, нпр. у зависности од часова у току дана или дана у недељи итд.

1.9.5.2 Категоризација

1.9.5.2.1 Категоризација се базира на претпоставци, да у тунелу постоје три главне опасности, које могу довести до многобројних жртава или озбиљне штете на грађевини тунела од:

(a) експлозије;

(b) ослобађање отровних гасова или испаривих отровних течности;

(c) пожара.

[1] *Општа смерница за прорачун ризика у транспорту опасне робе у друмском саобраћају може се пронаћи на Website (http://unece.org/trans/danger/danger.htm).*

1.9.5.2.2 Тунели су сврстани у следећих пет категорија:

Тунели категорије A:

Нема ограничења за транспорт опасне робе;

Тунели категорије B:

Ограничења за транспорт опасне робе која може довести до великих експлозија;

Сматра се да следећа опасна роба може да испуни овај услов[2].

Класа 1: групе компатибилности A и L; Класа 2: UN број 3529; Класа 3: класификациони кôд D (UN бројеви 1204, 2059, 3064, 3343, 3357 и 3379); Класа 4.1: класификациони кôдови D и DT и самореагујуће материје типа B (UN бројеви 3221, 3222, 3231 и 3232); Класа 5.2: органски пероксиди, типа B (UN бројеви 3101, 3102, 3111 и 3112).
Ако је укупна нето маса експлозива по транспортној јединици већа од 1000 килограма: Класа 1: подкласе 1.1, 1.2 и 1.5 (изузев групе компатибилости A и L).
За транспорт у цистернама: Класа 2: класификациони кôдови F, TF и TFC; Класа 4.2: група паковања I; Класа 4.3: група паковања I; Класа 5.1: група паковања I, Класа 6.1: UN 1510.

Тунели категорије C:

Ограничења за транспорт опасне робе, која може да доведе до јако велике експлозије, велике експлозије или до обимног ослобађања отровних материја;

Сматра се да следећа опасна роба може да испуни овај услов[2].

- опасна роба која подлеже ограничењима за тунеле категорије B, и
- следећа опасна роба:

Класа 1: подкласа 1.1, 1.2 и 1.5 (изузев групе компатибилности A и L) и подкласе 1.3 (групе компатибилности H и J); Класа 7: UN бројеви 2977 и 2978.
Ако је укупна нето маса експлозива по транспортној јединици већа од 5 000 килограма: Класа 1: подкласе 1.3 (групе компатибилности C и G).
За транспорт у цистернама: Класа 2: класификациони кôдови 2A, 2O, 3A и 3O, и класификациони кôдови који садрже слово T или слова TC, TO и TOC; Класа 3: група паковања I за класификационе кôдове FC, FT1, FT2, и FTC; Класа 6.1: група паковања I; изузев UN 1510; Класа 8: група паковања I за класификационе кôдове CT1, CFT и COT.

[2] *Ово сврставање се базира на суштинским опасним особинама робе, врсти задржавања и количини која се превози.*

Тунели категорије D:

Ограничења за транспорт опасне робе која може да доведе до јако велике експлозије, до велике експлозије, до обимног ослобађања отровних материја или до великог пожара;

Сматра се да следећа опасна роба може да испуни овај услов[2].

- опасна роба, која подлеже ограничењима за тунеле категорије C, и
- следећа опасна роба:

Класа 1: подкласа 1.3 (групе компатибилности C и G);
Класа 2: класификациони кôдови F, FC, T, TF, TC, TO, TFC и TOC;
Класа 3: UN број 3528;
Класа 4.1: самореагујуће материје типова C, D, E и F и UN бројеви 2956, 3241, 3242, 3251, 3531, 3532, 3533 и 3534;
Класа 5.2: органски пероксиди типова C, D, E и F;
Класа 6.1: група паковања I за класификационе кôдове TF1, TFC и TFW и UN 3507; и за отровне материје при удисању, којима је у поглављу 3.2 табеле A колоне (6) додељена посебна одредба 354 као и отровне материје при удисању UN бројева 3381 до 3390;
Класа 8: група паковања I за класификациони кôд CT1, CFT и COT.
Класа 9: класификациони кôдови M9 и M10.
При транспорту робе у расутом стању или у цистернама:
Класа 3
Класа 4.2: група паковања II;
Класа 4.3: група паковања II;
Класа 6.1: група паковања II; и група паковања III за класификационе кôдове TF2;
Класа 8: група паковања I за класификационе кôдове CF1, CFT и CW1; и група паковања II за класификационе кôдове CF1 и CFT
Класа 9: класификациони кôдови M2 и M3.

Тунели категорије E:

Ограничења превоза за сву опасну робу са изузетком оне која у колони (15) табеле A поглавља 3.2 има симбол (-) и за сву опасну робу у складу са одредбама поглавља 3.4 ако количина која се транспортује премашује 8 тона укупне бруто масе по транспортној јединици.

Напомена: *За опасну робу која је сврстана у UN бројеве 2919 и 3331, ограничења за пролаз кроз тунеле могу, међутим, бити део посебних споразума одобрених од стране надлежног (надлежних) органа на основу 1.7.4.2.*

1.9.5.3 Одредбе за друмске саобраћајне знакове и објава ограничења

1.9.5.3.1 Забране за тунеле и алтернативне путеве уговорне стране морају означавати помоћу знакова и сигнала.

1.9.5.3.2 У ову сврху се могу користити знаци C, 3h и D, 10a, 10b и 10c и сигнали према Бечкој Конвенцији о друмским саобраћајним знацима и сигналима (Беч, 1968) и Европски Споразум као допуна Конвенцији о друмским саобраћајним знацима и сигналима (Женева, 1971) у интерпретацији Резолуције о друмским саобраћајним знацима и сигналима (R.E.2) Главне радне групе за друмски транспорт, Комитета за унутрашњи транспорт UNECE, са изменама и допунама.

1.9.5.3.3 Ради лакшег међународног разумевања друмских саобраћајних знакова, систем друмских саобраћајних знакова и сигнала описан у Бечкој Конвенцији, се базира на

[2] *Ово сврставање се базира на суштинским опасним особинама робе, врсти задржавања и количини која се превози.*

коришћењу облика и боја за сваку класу знакова, и уколико је могуће на коришћење графичких симбола уместо натписа. Уколико уговорне стране сматрају за неопходно да измене прописане знакове и симболе, предузете измене не смеју променити суштинске карактеристике знакова и симбола. Уколико уговорне стране не примењују Бечку Конвенцију, прописани знаци и симболи могу бити промењени, под условом, да предузете измене не мењају њихово суштинско значење.

1.9.5.3.4 Саобраћајни знаци и сигнали за забрану проласка возилима са опасном робом кроз друмске тунеле, морају бити постављени на место, где је могућ избор алтернативних путева.

1.9.5.3.5 Ако је приступ тунелима ограничен или су прописани алтернативни путни правци, саобраћајни знаци морају имати додатне табле како следи:

Нема знака: без ограничења;

Знак са додатном таблом, са назнаком слова B: важи за возила са опасном робом, која нису дозвољена у тунелима категорије B;

Знак са додатном таблом, са назнаком слова C: важи за возила са опасном робом, која нису дозвољена у тунелима категорије C;

Знак са додатном таблом, са назнаком слова D: важи за возила са опасном робом, која нису дозвољена у тунелима категорије D;

Знак са додатном таблом, са назнаком слова E: важи за возила са опасном робом, која нису дозвољена у тунелима категорије E;

1.9.5.3.6 Ограничења за тунеле се примењују за транспортне јединице за које се захтева обележавање наранџастим таблама у складу са 5.3.2, изузев за транспорт опасне робе која је обележена податком ”(-)” у колони (15) табеле A поглавља 3.2. За опасну робу која је сврстана у UN бројеве 2919 и 3331, ограничења за пролаз кроз тунеле могу, међутим, бити део посебних споразума одобрених од стране надлежног (надлежних) органа на основу 1.7.4.2. У случају тунела категорије E, такође се мора применити за транспортне јединице, за које се захтева обележје у складу са 3.4.13 или за оне које транспортују контејнере, за које се захтева обележје у складу са 3.4.13.

Ограничења за тунеле се не примењују, ако се опасна роба транспортује у складу са 1.1.3, изузев ако су транспортне јединице које транспортују такве робе, обележене у складу са 3.4.13, у зависности од 3.4.14.

1.9.5.3.7 Ограничења морају бити званично објављена и приступачна јавности. Уговорне стране таква ограничења морају да саопште секретаријату UNECE, а секретаријат ове информације мора да учини доступнима јавности на својој интернет страници (*website*).

1.9.5.3.8 Ако уговорна страна примењује посебне оперативне мере, које служе смањењу ризика и које се односе на одређена или на сва возила која користе тунеле, као што је пријављивање конвоја праћеног возилима за пратњу пре уласка или проласка, такве оперативне мере морају бити званично објављене и приступачне јавности.

Поглавље 1.10

Безбедносне одредбе

Напомена: *У сврху овог одељка, под појмом "безбедност" подразумевају се мере или мере предострожности, које се морају предузети да би се умањила крађа или злоупотреба опасне робе, која би могла да угрози лица, имовину или животну средину.*

1.10.1 Опште одредбе

1.10.1.1 Сва лица, која учествују у транспорту опасне робе, у зависности од својих одговорности, морају водити рачуна о безбедносним захтевима наведеним у овом одељку.

1.10.1.2 Опасна роба се може предати на транспорт, само оном превознику чији је идентитет на одговарајући начин утврђен.

1.10.1.3 Подручја у оквиру терминала за привремено складиштење, места за привремено складиштење, депои за возила, пристаништа и ранжирне станице које се користе за привремено складиштење за време транспорта опасне робе, морају бити адекватно обезбеђени, добро осветљени и где је могуће и погодно, неприступачни за јавност.

1.10.1.4 Сваки члан посаде возила у току транспорта опасне робе, мора код себе имати исправу за идентификацију са фотографијом.

1.10.1.5 Безбедносне контроле, према 1.8.1 и 7.5.1.1 морају обухватати одговарајуће безбедносне мере.

1.10.1.6. Надлежни орган мора да води регистар са ажурираним подацима свих важећих Сертификата о стручном оспособљавању возача предвиђених у 8.2.1, који су издати од стране надлежног органа или овлашћених организација.

1.10.2 Безбедносна обука

1.10.2.1 Основна и допунска обука утврђена у одељку 1.3, мора да садржи елементе, који су везани за познавање безбедности. Допунска обука у области безбедности не мора обавезно да буде повезана само са изменама прописа.

1.10.2.2 Обука везано за безбедност, мора да се односи на врсте безбедносних ризика, на њихово препознавање, на методе смањења ризика и на мере које се морају предузети у случају нарушавања безбедности. Она мора да пружи знање о евентуалним безбедносним плановима пропорционално одговорности и обавеза појединаца и њихових задатака у спровођењу ових планова.

1.10.2.3 Таква обука мора да се обезбеди или потврди при запошљавању на послове, који укључују транспорт опасне робе и периодично да освежава и допуњава знања на курсевима за освежење знања.

1.10.2.4 Послодавац мора да чува документацију свих обука одржаних у области заштите и да их на захтев запосленог или надлежног органа стави на располагање. Послодавац мора да чува документацију у периоду који је утврдио надлежни орган.

1.10.3 Одредбе које се односе на робу са високом потенцијалном опасношћу

Напомена: *Поред безбедносних одредби ADR, надлежни органи могу увести додатне одредбе о безбедности из других разлога, осим разлога безбедности током превоза (види и члан 4, став 1 Споразума). Да се не би ометао међународни и мултимодални превоз различитим безбедносним обележјима за експлозиве, препоручује се да се ова обележја форматирају у складу са међународно усклађеним стандардом (нпр. Директивом Европске комисије 2008/43/ЕС).*

1.10.3.1 Дефиниција опасне робе са високом потенцијалном опасношћу

1.10.3.1.1 Опасна роба са високом потенцијалном опасношћу је она, код које постоји могућност злоупотребе у терористичке сврхе које могу да доведу до озбиљних последица као што су масовни губици живота људи или масовна разарања или посебно у случају класе 7 масовна социјално-економска разарања.

1.10.3.1.2 Опасна роба са високом потенцијалном опасношћу различитих класа са изузетком класе 7, је она која је наведена у табели 1.10.3.1.2 у наставку и која се транспортује у количинама већим од оних који су наведене у табели.

Табела 1.10.3.1.2: Списак опасне робе са високом потенцијалном опасношћу

Класа	Под-класа	Материја или предмет	Количина		
			Цистерна (литар)(ц)	Роба у расутом стању (кг)(д)	комад (кг)
1	1.1	Експлозиви	(а)	(а)	0
	1.2	Експлозиви	(а)	(а)	0
	1.3	експлозиви групе компатибилности C	(а)	(а)	0
	1.4	Експлозиви UN бројева 0104, 0237, 0255, 0267, 0289, 0361, 0365, 0366, 0440, 0441, 0455, 0456, 0500, 0512 и 0513	(а)	(а)	0
	1.5	експлозиви	0	(а)	0
	1.6	експлозиви	(а)	(а)	0
2		запаљиви, неотровни гасови (класификационих кôдова који садрже само слово F или FC)	3000	(а)	(б)
		отровни гасови (класификационих кôдова, који садрже слова T, TF, TC, TO, TFC или TOC) са изузетком паковања гаса под притиском (аеросола)	0	(а)	0
3		запаљиве течности групе паковања I или II	3000	(а)	(б)
		експлозиви умањене осетљивости	0	(а)	0
4.1		експлозиви умањене осетљивости	(а)	(а)	0
4.2		материје групе паковања I	3000	(а)	(б)
4.3		материје групе паковања I	3000	(а)	(б)
5.1		оксидирајуће течности групе паковања I	3000	(а)	(б)
		перхлорати, амонијум нитрат, ђубриво на бази амонијум нитрата и амонијум нитрат емулзије или суспензије или гелови	3000	3000	(б)
6.1		отровне материје групе паковања I	0	(а)	0
6.2		заразне материје категорије *A* (UN бројеви 2814 и 2900 са изузетком животињских материја) и медицински отпад категорије A (UN 3549)	(а)	0	0
8		нагризајуће материје групе паковања I	3000	(а)	(б)

(а) *Не примењује се.*

(б) *Одредбе одељка 1.10.3 се не примењују без обзира на количину.*

(ц) *Вредност наведена у овој колони важи само ако је дозвољен транспорт у цистернама према колони 10 или 12, табеле A, поглавља 3.2. За материје које нису дозвољене за транспорт у цистернама, податак у овој колони се не примењује.*

(д) *Вредност наведена у овој колони важи само ако је дозвољен превоз у расутом стању према колони 10 или 17, табеле A, поглавља 3.2. За материје које нису дозвољене за транспорт у расутом стању, податак у овој колони се не примењује.*

1.10.3.1.3 За опасну робу класе 7, радиоактивне материје са високом потенцијалном опасношћу су оне са активношћу истом или већом од граничне вредности за транспортну безбедност од 3.000 A_2 по комаду (види такође 2.2.7.2.2.1) изузев за следеће радионуклиде, за које је гранична вредност за транспортну безбедност наведена у табели 1.10.3.1.3 у наставку.

Табела 1.10.3.1.3: Граничне вредности за транспорну безбедност за одређене радионуклиде

Елемент	Радионуклид	Гранична вредност за транспортну безбедност (*TBq*)
Америцијум	Am-241	0,6
Злато	Au-198	2
Кадмијум	Cd-109	200
Калиформијум	Cf-252	0.2
Куријум	Cm-244	0,5
Кобалт	Co-57	7
Кобалт	Co-60	0,3
Цезијум	Cs-137	1
Гвожђе	Fe-55	8000
Германијум	Ge-68	7
Гандолинијум	Gd-153	10
Иридијум	Ir-192	0,8
Никал	Ni-63	600
Паладијум	Pd-103	900
Прометијум	Pm-147	400
Полонијум	Po-210	0,6
Плутонијум	Pu-238	0,6
Плутонијум	Pu-239	0,6
Радијум	Ra-226	0,4
Рутенијум	Ru-106	3
Селен	Se-75	2
Стронцијум	Sr-90	10
Талијум	Ti-204	200
Тулијум	Tm-170	200
Итербијум	Yb-169	3

1.10.3.1.4 За смеше радионуклида утврђивање да ли је гранична вредност за транспортну безбедност постигнута или прекорачена може се израчунати сабирањем односа присутне активности сваког радионуклида подељено граничном вредношћу транспортне безбедности за тај радионуклид. Уколико збир дељења мањи од 1, гранична вредност радиоактивности смеше није постигнута нити прекорачена.

Овај прорачун може се извршити следећом формулом:

$$\sum_i \frac{A_i}{T_i} < 1$$

при чему је:

A_i = активност радионуклида *i* који је присутан у комаду (TBq)

T_i = гранична вредност за транспортну безбедност радионуклида *i* (TBq)

1.10.3.1.5 Ако радиоактивне материје поседују додатне опасности других класа, морају се узети у обзир и критеријуми из табеле 1.10.3.1.2. (види такође 1.7.5).

1.10.3.2 Безбедносни планови

1.10.3.2.1 Превозници и пошиљаоци као и други учесници наведени у одељцима 1.4.2 и 1.4.3, који учествују у транспорту опасне робе са високом потенцијалном опасношћу (види табелу 1.10.3.1.2) или радиоктивне материје са високом потенцијалном опасношћу (види 1.10.3.1.3), морају усвојити, спроводити и применити безбедносне планове, који морају да садрже најмање елементе предвиђене у 1.10.3.2.2.

1.10.3.2.2 Безбедносни план мора да садржи најмање следеће елементе:

(a) одређивање посебних одговорности из области безбедности компетентним и квалификованим особама са одговарајућим овлашћењима;

(b) списак опасне робе или врста предметне опасне робе;

(c) преглед примењених поступака и процена безбедносних ризика, укључујући сва неопходна задржавања у транспорту, задржавање робе у возилима, цистернама или контејнерима пре, за време и након транспорта и привремено складиштење опасне робе, ради промене вида саобраћаја или превозног средства (претовар);

(d) јасан преглед мера, које се морају предузети у сврху смањења безбедносних ризика сагласно одговорностима и обавезама учесника, укључујући:

– обуку;

– безбедносну политику (нпр. мере при повећаној опасности, контрола при запошљавању лица или премештању лица на друго радно место итд.);

– начин експлоатације (нпр. избор и коришћење праваца, уколико су познати, приступ опасној роби током привременог одлагања [као што је утврђено у ставу (*c*)], близина угроженим инфраструктурним уређајима итд.);

– опрему и средства која се морају користити за смањење безбедносних ризика;

(e) ефикасне и актуелне поступке за извештавање и поступање при угрожавању и нарушавању безбедности или догађајима који утичу на безбедност;

(f) поступке за оцену и проверу безбедносних планова и поступке за периодично преиспитивање и ажурирање планова;

(g) мере којима се гарантује физичка безбедност информација о транспорту, које су садржане у безбедносним плановима; и

(h) мере којима се гарантује, да се преношење информација, везаних за транспорт које су садржане у безбедносним плановима, ограничи само на она лица којима је ова информација потребна. Ове мере не смеју да искључе одредбе о информацијама које су описане на другим местима у ADR.

Напомена: *Превозник, пошиљалац, и прималац треба да сарађују међусобно и са надлежним органима ради размене информација које се односе на угрожавање безбедности, предузимање одговарајућих безбедносних мера и одговора (реакције) на догађаје који се тичу безбедности.*

1.10.3.3 Потребно је користити уређаје, опрему или поступке ради заштите од крађе возила, која транспортују опасну робу са високом потенцијалном опасношћу (види табелу 1.10.3.1.2) или радиоктивне материје са високом потенцијалном опасношћу (види 1.10.3.1.3) и њихов терет, и неопходно је предузети мере да се обезбеди, да су исти у свако доба функционални и делотворни. Коришћење ових безбедносних мера не сме угрозити правовремену реакцију у случајевима хитних интервенција.

Напомена: *Уколико је могуће и ако постоји неопходна опрема, потребно је употребити телеметријске системе или друге методе или уређаје који омогућавају праћење транспорта робе са високом потенцијалном опасношћу (види табелу* 1.10.3.1.2) или радиоктивне материје са високом потенцијалном опасношћу (види 1.10.3.1.3).

1.10.4 У складу са одредбама у 1.1.3.6, захтеви у 1.10.1, 1.10.2, 1.10.3 као и 8.1.2.1 (d) се не примењују, ако количине које се транспортују у комадима у транспортним јединицама не прелазе количине наведене у 1.1.3.6.3, изузев UN бројева 0029, 0030, 0059, 0065, 0073, 0104, 0237, 0255, 0267, 0288, 0289, 0290, 0360, 0361, 0364, 0365, 0366, 0439, 0440, 0441, 0455, 0456, 0500, 0512 и 0513 изузев UN бројева 2910 и 2911 ако ниво активности премашује A_2–вредност (види прву алинеју у 1.1.3.6.2). Осим тога захтеви у 1.10.1, 1.10.2, 1.10.3 и 8.1.2.1 (d) се не примењују, ако количине које се транспортују у цистернама или у расутом стању у транспортним јединицама, не прелазе количине наведене у 1.1.3.6.3. Осим тога захтеви овог поглавља се не примењују на транспорт UN броја 2912 РАДИОАКТИВНА МАТЕРИЈА, НИСКЕ СПЕЦИФИЧНЕ АКТИВНОСТИ (LSA-I), и UN броја 2913 РАДИОАКТИВНА МАТЕРИЈА, ПОВРШИНСКИ КОНТАМИНИРАНИ ПРЕДМЕТИ (SCO-I).

1.10.5 Применом одредби Споразума о физичкој заштити од нуклеарног материјала *(Convention on Physical Protection of Nuclear Material)*[1] и Препорука за физичку нуклеарну безбедност које се односе на физичку заштиту нуклеарног материјала и нуклеарних постројења (*Nuclear Security Recommendations on Physical Protection of Nuclear Material and Nuclear Facilities*)[2] сматра се да су одредбе овог поглавља за радиоактивне материје испуњене.

[1] *IAEACIRC/274/Rev.1, IAEA, Беч (1980).*
[2] *IAEACIRC/225/Rev.5, IAEA, Беч (2011).*

ДЕО 2

КЛАСИФИКАЦИЈА

Поглавље 2.1

Опште одредбе

2.1.1 Увод

2.1.1.1 Класе опасне робе према ADR су следеће:

Класа 1 Експлозивне материје и предмети;

Класа 2 Гасови;

Класа 3 Запаљиве течне материје;

Класа 4.1 Запаљиве чврсте материје, самореагујуће материје, материје подложне полимеризацији и експлозивне чврсте материје умањене осетљивости;

Класа 4.2 Самозапаљиве материје;

Класа 4.3 Материје које у додиру са водом развијају запаљиве гасове;

Класа 5.1 Оксидирајуће материје;

Класа 5.2 Органски пероксиди;

Класа 6.1 Отровне материје;

Класа 6.2 Заразне материје;

Класа 7 Радиоактивне материје;

Класа 8 Нагризајуће материје;

Класа 9 Остале опасне материје и предмети.

2.1.1.2 Сваки назив различитих класа сврстан је под неки UN број. Користе се следеће врсте назива:

А. Појединачни називи за тачно дефинисане материје и предмете, укључујући називе за материје, које покривају различите изомере, као нпр.:

UN 1090 АЦЕТОН

UN 1104 АМИЛАЦЕТАТ

UN 1194 ЕТИЛНИТРИТ, РАСТВОР

Б. Називи по врстама за тачно дефинисане групе материја или предмета, који не спадају под назив Н.Д.Н, као нпр.:

UN 1133 ЛЕПИЛА

UN 1266 ПАРФИМЕРИЈСКИ ПРОИЗВОДИ

UN 2757 КАРБАМАТ ПЕСТИЦИД, ЧВРСТ, ОТРОВАН

UN 3101 ОРГАНСКИ ПЕРОКСИД ТИП **B**, ТЕЧАН

Ц. Специфични називи Н.Д.Н, која обухватају групе материја или предмета одређених хемијских или техничких особина, који нису на другим местима наведени, нпр.:

UN 1477 НИТРАТИ, НЕОРГАНСКИ, Н.Д.Н.

UN 1987 АЛКОХОЛИ, Н.Д.Н.

Д. Општи називи Н.Д.Н, која обухватају групе материја или предмета са једном или више опасних особина, који нису на другим местима наведени, нпр.:

UN 1325 ЗАПАЉИВА ОРГАНСКА ЧВРСТА МАТЕРИЈА, Н.Д.Н.

UN 1993 ЗАПАЉИВА ТЕЧНА МАТЕРИЈА, Н.Д.Н.

Називи наведени под Б., Ц. и Д. означавају се као заједнички називи.

2.1.1.3 Са изузетком материја класа 1, 2, 5.2, 6.2 и 7 као и са изузетком самореагујућих материја класе 4.1, материје се у сврху паковања на основу њиховог степена опасности сврставају у групе паковања:

Група паковања **I**: материје са високим степеном опасности;

Група паковања **II**: материје са средњим степеном опасности;

Група паковања **III**: материје са малим степеном опасности.

Група(е) паковања у коју(е) је материја сврстана наведена(е) је (су) у Табели А Поглавља 3.2.

Предмети се не сврставају у групу паковања. У сврху паковања сваки захтев посебног нивоа амбалажне функције је утврђен у применљивом упутству за паковање.

2.1.2 Принципи класификације

2.1.2.1 Опасна роба, се класификује на основу њихових особина у одређену класу, у складу са пододељком 2.2.x.1 одговарајуће класе. Опасна роба се сврстава у одређену класу и групу паковања по критеријумима наведеним у истом пододељку 2.2.x.1. Сврставање једне или више додатних опасности уз једну опасну робу или предмет врши се према критеријумима класе или класа, које одговарају овим опасностима, наведеним у пододељку 2.2.x.1.

2.1.2.2 Сви називи опасне робе наведени су у табели А поглавља 3.2 по редоследу UN бројева. Ова табела садржи одговарајуће информације о наведеној роби, као што су назив, класа, група паковања, листице опасности које се постављају, као и одредбе о амбалажи и транспорту[1]. Материје наведене по називима у колони (2) табеле А поглавља 3.2 превозе се у складу са њиховом класификацијом у табели А или под условима наведеним у 2.1.2.8.

2.1.2.3 Материје могу да садрже техничке нечистоће (нпр. из производног процеса) или адитиве за стабилизацију или у друге сврхе, које немају утицаја на њихову класификацију. Међутим, материја поименично наведена т.ј. материја наведена као појединачан унос у поглављу 3.2. табела А, која садржи техничке нечистоће или адитиве за стабилизацију или у друге сврхе, које имају утицаја на њену класификацију, сматрају се раствором или смешом (види 2.1.3.3.).

2.1.2.4 Опасна роба која је наведена или описана у пододељку 2.2.x.2 свих класа, није дозвољена за транспорт.

2.1.2.5 Опасна роба која није поименично наведена тј. роба која није као појединачни унос наведена у табели А поглавља 3.2 и није наведена или дефинисана у једном од горе наведених пододељака 2.2.x.2, треба је сврстати у одговарајућу класу према поступку у одељку 2.1.3. Додатно треба утврдити додатну опасност (ако постоји) и групу паковања (ако постоји). Након што је утврђена класа, додатна опасност (ако постоји) и група паковања (ако постоји), треба утврдити одговарајући UN број. На крају сваке класе у пододељку 2.2.x.3 (списак заједничких назива) наведен је дијаграм одлучивања са одговарајућим параметрима за избор одговарајућег заједничког назива (UN број). У свим случајевима, на основу хијерархије приказане у пододељку 2.1.1.2 словима Б, Ц и Д, треба одабрати заједнички назив који најбоље обухвата особине материје или предмета. Само ако се материја или предмет не може сврстати у неки од назива типа Б или Ц према пододељку 2.1.1.2, може бити сврстан под назив типа Д.

2.1.2.6 Ако се на основу утврђених поступка испитивања из поглавља 2.3 и критеријума наведених у пододељку 2.2.x.1 за класе, установи да материја, раствор или смеша одређене класе поименично наведена у табели А поглавља 3.2, не испуњава критеријуме те класе, тада та материја, раствор или смеша не спада у ту класу.

2.1.2.7 При класификацији, материје са тачком топљења или почетком топљења на 20 °C или испод тога при притиску од 101,3 kPa, сматрају се течним материјама. Вискозна материја, за коју се не може утврдити специфична тачка топљења, треба да се подвргне испитном поступку **ASTM D 4359-90** или испитивању наведеном у одељку 2.3.4 за утврђивање течне особине (пенетрометријски поступак).

[1] ***Напомена Секретријата:*** *Азбучни списак ових назива састављен од стране секретаријата садржан је у Табели Б, Поглавље 3.2. Ова Табела није званични део ADR.*

2.1.2.8 Пошиљалац који је на основу података испитивања утврдио да материја наведена по називу у колони (2) табеле А поглавља 3.2 задовољава критеријуме класификације за класу која није утврђена у колони (3a) или (5) табеле А поглавља 3.2, може, уз одобрење надлежног органа, да отпреми материју:

- под најадекватнијим заједничким називом наведеним у пододељцима 2.2.x.3 који одражава све опасности; или
- под истим UN бројем и називом, али уз додатне информације о опасности које на одговарајући начин одражавају додатну(е) опасност(и) (документација, листица опасности, велика листица опасности) под условом да класа и сви остали услови превоза остају непромењени (нпр. одредбе за ограничену количину, паковање и цистерне) који би се уобичајено примењивали на материју са истом комбинацијом опасности као и они које се примењују на наведену материју.

Напомена 1: *Надлежни орган који издаје одобрење може бити надлежни орган било које уговорне стране ADR, који такође може признати одобрење издато од стране надлежног органа земље која није уговорна страна ADR под условом да је ово одобрење издато у складу са поступцима који се примењују према RID, ADR, ADN, IMDG Code или ICAO Техничка упутства.*

Напомена 2: *Када надлежни орган издаје таква одобрења, о томе треба да обавести Пододбор стручњака за транспорт опасне робе при Уједињеним нацијама и у складу са тим достави одговарајући предлог измене на листу назива опасне робе у UN Моделу прописа. Уколико предложена измена буде одбачена, надлежни орган мора да повуче своје одобрење.*

Напомена 3*: За превоз у складу са 2.1.2.8, види такође 5.4.1.1.20.*

2.1.3 Класификација материја које нису поименично наведене у табели А, део 3.2, укључујући растворе и смеше (као што су препарати, смеше и отпад)

2.1.3.1 Материје, укључујући растворе и смеше, које нису поименично наведене класификују се према степену опасности на основу критеријума наведених у пододељку 2.2.x.1 различитих класа. Опасност(и) неке материје утврђују се на основу њених физичких, хемијских или физиолошких особина. Ове особине треба уважити и ако искуства указују на строжије критеријуме класификације.

2.1.3.2 Материју, која није поименично наведена у табели А поглавља 3.2, а која испољава само једну опасност, треба сврстати у одговарајућу класу у један од заједничких назива наведених у пододељку 2.2.x.3 те класе.

2.1.3.3 Раствор или смеша, која одговара класификационим критеријумима ADR садржи само једну претежну опасну материју поименично наведену у табели А поглавља 3.2 и једну или више материја које не подлежу ADR или трагове једне или више материја поименично наведених у поглављу 3.2 табели А, сврстава се у UN број и у званичан назив за транспорт претежне материје наведене у поглављу 3.2 Табеле А, изузев, ако:

(a) су раствор или смеша у поглављу 3.2 табели А поименично наведене;

(b) из назива и описа поименично наведене материје и поглављу 3.2 табеле А проистиче, да унос важи само за чисту материју;

(c) се класа, класификациони кôд, група паковања или агрегатно стање раствора или смеше разликује од оних материја које су поименично наведене у поглављу 3.2 табеле А; или

(d) карактеристике и особине опасности раствора или смеше захтевају предузимање хитне интервенције, које се разликују од оних материја које су поименично наведене у поглављу 3.2 табеле А.

У другим случајевима од оних који су описани у ставу (a), раствор или смеша сврставају се као материја која није поименично наведена у одређену класу, под заједнички назив наведен у пододељку 2.2.x.3 за ту класу, имајући у виду евентуалне додатне опасности

које представљају раствор или смешу, изузев ако раствор или смеша не одговарају критеријумима ниједне класе и због тога не подлежу прописима ADR.

2.1.3.4 Растворе и смеше, које садрже материју, која одговара једном од наведених назива у ставу 2.1.3.4.1 или 2.1.3.4.2, треба класификовати према одредбама наведеним у 2.1.3.4.1 или 2.1.3.4.2.

2.1.3.4.1 Растворе и смеше, који садрже једну од следећих поименично наведених материја, треба увек класификовати под истим називом, као и саму материју коју они садрже, под условом да ти раствори и смеше не показују опасне особине наведене у 2.1.3.5.3:

Класа 3

UN	1921	ПРОПИЛЕНИМИН, СТАБИЛИЗОВАН
UN	3064	НИТРОГЛИЦЕРИН, РАСТВОРЕН У АЛКОХОЛУ са више од 1%, а највише 5% нитроглицерина

Класа 6.1

UN	1051	ЦИЈАНОВОДОНИК, СТАБИЛИЗОВАН, са мање од 3% воде
UN	1185	ЕТИЛЕНИМИН, СТАБИЛИЗОВАН
UN	1259	НИКЛТЕТРАКАРБОНИЛ
UN	1613	ЦИЈАНОВОДОНИК, ВОДЕНИ РАСТВОР (ЦИЈАНОВОДОНИЧНА КИСЕЛИНА, ВОДЕНИ РАСТВОР) са највише 20% (масених) цијановодоника
UN	1614	ЦИЈАНОВОДОНИК, СТАБИЛИЗОВАН, садржај воде мањи од 3%, абсорбован на инертном порозном материјалу
UN	1994	ГВОЖЂЕПЕНТАКАРБОНИЛ
UN	2480	МЕТИЛИЗОЦИЈАНАТ
UN	2481	ЕТИЛИЗОЦИЈАНАТ
UN	3294	ЦИЈАНОВОДОНИК, РАСТВОРЕН У АЛКОХОЛУ са највише 45% (масених) цијаводоника.

Класа 8

UN	1052	ФЛУОРОВОДОНИК, БЕЗВОДНИ
UN	1744	БРОМ или UN 1744 РАСТВОР БРОМА
UN	1790	ФЛУОРВОДОНИЧНА КИСЕЛИНА, са више од 85% (масених) флуороводоника
UN	2576	ФОСФОРОКСИБРОМИД, РАСТОПЉЕН.

2.1.3.4.2 Раствори и смеше, који садрже материје и спадају у неку од следећих назива класе 9:

UN 2315 ПОЛИХЛОРОВАНИ БИФЕНИЛИ,ТЕЧНИ;
UN 3151 ПОЛИХАЛОГЕНОВАНИ БИФЕНИЛИ, ТЕЧНИ;
UN3151 ХАЛОГЕНОВАНИ МОНОМЕТИЛ ДИФЕНИЛМЕТАНИ, ТЕЧНИ;
UN 3151 ПОЛИХАЛОГЕНОВАНИ ТЕРФЕНИЛИ, ТЕЧНИ;
UN 3152 ПОЛИХАЛОГЕНОВАНИБИФЕНИЛИ, ЧВРСТИ;
UN3152 ХАЛОГЕНОВАНИ МОНОМЕТИЛ ДИФЕНИЛМЕТАНИ, ЧВРСТИ;
UN 3152 ПОЛИХАЛОГЕНОВАНИ ТЕРФЕНИЛИ, ЧВРСТИ; или
UN 3432 ПОЛИХЛОРОВАНИ БИФЕНИЛИ, ЧВРСТИ

морају бити класификовани под исти назив класе 9, под условом да:

- они не садрже никакве додатне опасне компоненте са изузетком компонената групе паковања III класе 3, 4.1, 4.2, 4.3, 5.1, 6.1 или 8 и
- немају опасне особине наведене у одељку 2.1.3.5.3.

2.1.3.4.3 Коришћени предмети, нпр. трансформатори и кондензатори, који садрже раствор или смешу наведену у 2.1.3.4.2 морају се увек класификовати под истим називом класе 9, под условом да:

(a) не садрже никакве додатне опасне компоненте, осим полихалогенованих дибензодиоксина и дибензофурана класе 6.1 или компоненте групе паковање III Класе 3, 4.1, 4.2, 4.3, 5.1, 6.1 или 8; и

(b) немају опасне карактеристике које су назначене у 2.1.3.5.3 (a) до (g) и (i).

2.1.3.5 Материје, које нису поименично наведене у табели А поглавља 3.2, са више опасних особина, као и раствори и смеше, које одговарају класификационим критеријумима ADR и које садрже више опасних материја, сврставају се под заједнички назив (види 2.1.2.5) и у групу паковања одговарајуће класе у складу са њиховим опасним особинама. Такву класификацију на основу опасних особина треба извршити на начин како је наведен у наставку:

2.1.3.5.1 Физичке, хемијске и физиолошке особине се утврђују мерењем или прорачуном, а класификација материја, раствора или смеша врши се према критеријумима пододељка 2.2.x.1 за поједине класе.

2.1.3.5.2 Ако је утврђивање опасних особина могуће само уз несразмерно велике трошкове и напоре (нпр. код неких врста отпадака), материју, раствор или смешу треба класификовати у класу компоненте са претежном опасношћу.

2.1.3.5.3 Уколико опасне особине материје, раствора или смеше спадају у више од једне доле наведених класа или група материја, тада се материја, раствор или смеша класификује у класу или групу материја са претежном опасношћу, на основу следећег редоследа:

(a) материје класе 7 (изузев радиоактивне материје у изузетим комадима за које, изузев UN 3507 УРАНИЈУМ ХЕКСАФЛУОРИД, РАДИОАКТИВНА МАТЕРИЈА, ИЗУЗЕТ КОМАД, важи посебна одредба 290 у поглављу 3.3 и код којих доминирају друге опасне особине);

(b) материје класе 1;

(c) материје класе 2;

(d) експлозивне течне материје умањене осетљивости класе 3;

(e) самореагујуће материје и експлозивне чврсте материје умањене осетљивости класе 4.1;

(f) пирофорне материје класе 4,2;

(g) материје класе 5.2;

(h) материје класе 6.1 које испуњавају критеријуме за отровност при удисању групе паковања **I** (материје, које испуњавају класификационе критеријуме класе 8 и поседују отровност при удисању прашине или магле ($\mathbf{LC_{50}}$) у складу са групом паковања **I**, али отровност при гутању или апсорбовању преко коже одговара групи паковања **III** или поседују малу отровност, треба сврстати у класу 8);

(i) заразне материје класе 6.2.

2.1.3.5.4 Уколико опасне особине материје спадају у више од једне класе или више од једне групе материја, које нису наведене у 2.1.3.5.3, материја се класификује према истом поступку, при чему ипак треба одабрати одговарајућу класу према табели претежне опасности у 2.1.3.10.

2.1.3.5.5 Уколико се транспортује материја која је отпад, чији састав није тачно познат, сврставање се може вршити у UN број и групу паковања према 2.1.3.5.2 на основу сазнања пошиљаоца, укључујући све расположиве техничке и безбедносно-техничке податке које захтевају важећи прописи безбедности и животне средине[2].

[2] *У ове правне прописе спада на пример Одлука Европске Комисије 2000/532/ЕС од 3. маја 2000. године која замењује Одлуку 94/3/ЕС за успостављање списка отпада према 1(а) Директиви Савета 75/442/ЕЕС о отпаду и Одлуци Савета 94/904/ЕС о успостављању списка опасног отпада у смислу члана 1 став 4 Директиве Савета 91/689/ЕЕС о опасном отпаду (Службени лист Европске заједнице бр. L226 од 6. септембра 2000. године, страна 3 са изменама и допунама) и директиве 2008/98/ЕС Европског парламента и савета од 19. новембра 2008. године о отпаду и стављање ван снаге одређених директива (Службени лист Европске уније бр. L312 од 22. новембра 2008. године, страна 3-30 са изменама и допунама).*

У случају сумње потребно је применити највећи степен опасности.

Али ако је, на основу сазнања о саставу отпада и физичким и хемијским особинама утврђених састојака, могуће одредити да особине отпада не одговарају особини групе паковања I, отпад се сме сврстати у унос н.д.н. групе паковања II који највише одговара. Међутим ако је познато да отпад поседује само особине које загађују животну средину, може се сврстати у групу паковања III под UN број 3077 или 3082.

Овај поступак не сме да се примени за отпад, који садржи материје наведене у 2.1.3.5.3, материје класе 4.3 у случају наведеног у 2.1.3.7 или материје које према 2.2.x.2 нису дозвољене за транспорт.

2.1.3.6 Потребно је користити увек само одговарајући заједнички назив које највише одговара (види пододељак 2.1.2.5) нпр. општи назив н.д.н. треба користити само, ако се не може користити назив према врсти или специфични назив н.д.н.

2.1.3.7 Раствори и смеше оксидирајућих материја или материја са таквом додатном опасношћу могу имати експлозивне особине. У том случају оне нису дозвољене за транспорт, изузев ако испуњавају захтеве класе 1. За ђубрива на бази амонијум нитрата у чврстом стању, такође видети 2.2.51.2.2, тринаесту и четрнаесту алинеја и Приручник за испитивања и критеријуме, део III, одељак 39.

2.1.3.8 Материје класе 1 до 6.2, 8 и 9 са изузетком материја сврстаних у UN бројеве 3077 и 3082, које одговарају критеријумима 2.2.9.1.10, додатно према њиховим опасностима класа 1 до 6.2, 8 и 9 сматрају се материјама опасним по животну средину. Друге материје које не одговарају критеријумима ни једне друге класе или ни једне друге материје класе 9, али одговарају критеријумима у 2.2.9.1.10 сврстају се према потреби у UN 3077 или UN 3082.

2.1.3.9 Отпад, који не одговара критеријумима за класификацију у класе 1 до 9, али је обухваћен Базелским Споразумом о контроли прекограничног кретања опасног отпада и његовом одлагању, се може транспортовати под UN 3077 или UN 3082.

2.1.3.10 Табела претежних опасности

Класа и група паковања	4.1, II	4.1, III	4.2, II	4.2, III	4.3, I	4.3, II	4.3, III	5.1, I	5.1, II	5.1, III	6.1, I DERMAL	6.1, I ORAL	6.1, II	6.1, III	8, I	8,II	8, III	9
3,I	SOL LIQ 4.1 3, I	SOL LIQ 4.1 3, I	SOL LIQ 4.2 3, I	SOL LIQ 4.2 3, I	4.3, I	4.3, I	4.3, I	SOL LIQ 5.1, I 3, I	SOL LIQ 5.1, I 3, I	SOL LIQ 5.1, I 3, I	3, I	3, I	3, I	3, I	3, I	3, I	3, I	3, I
3,II	SOL LIQ 4.1 3, II	SOL LIQ 4.1 3, II	SOL LIQ 4.2 3, II	SOL LIQ 4.2 3, II	4.3, I	4.3, II	4.3, II	SOL LIQ 5.1, I 3, I	SOL LIQ 5.1, II 3, II	SOL LIQ 5.1, II 3, II	3, I	3, I	3, II	3, II	8, I	3,II	3, II	3, II
3,III	SOL LIQ 4.1 3, II	SOL LIQ 4.1 3, III	SOL LIQ 4.2 3, II	SOL LIQ 4.2 3, III	4.3, I	4.3, II	4.3, III	SOL LIQ 5.1, I 3, I	SOL LIQ 5.1, II 3, II	SOL LIQ 5.1, III 3, III	6.1, I	6.1, I	6.1, II	3, III *	8, I	8,II	3, III	3, III
4.1, II			4.2, II	4.2, II	4.3, I	4.3, II	4.3, II	5.1, I	4.1, II	4.1, II	6.1, I	6.1, I	SOL LIQ 4.1, II 6.1, II	SOL LIQ 4.1, II 6.1, II	8, I	SOL LIQ 4.1, II 8, II	SOL LIQ 4.1, II 8, II	4.1, II
4.1, III			4.2, II	4.2, III	4.3, I	4.3, II	4.3, III	5.1, I	4.1, II	4.1, III	6.1, I	6.1, I	6.1, II	SOL LIQ 4.1, III 6.1,III	8, I	8, II	SOL LIQ 4.1,III 8, III	4.1, III
4.2, II					4.3, I	4.3, II	4.3, II	5.1, I	4.2, II	4.2, II	6.1, I	6.1, I	4.2, II	42, II	8, I	4.2, II	4.2, II	4.2, II
4.2, III					4.3, I	4.3, II	4.3, III	5.1, I	5.1, II	4.2, III	6.1, I	6.1, I	6.1, II	4.2, III	8, I	8, II	4.2, III	4.2, III
4.3, I								5.1, I	4.3, I	4.3, I	6.1, I	4.3, I	4.3, I	4.3, I	4.3, I	4.3, I	4.3, I	4.3, I
4.3, II								5.1, I	4.3, II	4.3, II	6.1, I	4.3, I	4.3, II	4.3, II	8, I	4.3, II	4.3, II	4.3, II
4.3, III								5.1, I	5.1, II	4.3, III	6.1, I	6.1, I	6.1, II	4.3, III	8, I	8, II	4.3, III	4.3, III
5.1, I											5.1, I	5.1, I	5.1, I	5.1, I	5.1, I	5.1, I	5.1, I	5.1, I
5.1, II											6.1, I	5.1, I	5.1, II	5.1, II	8, I	5.1, II	5.1, II	5.1, II
5.1, III											6.1, I	6.1, I	6.1, II	5.1, III	8, I	8, II	5.1, III	5.1, III
6.1, I DERMAL															SOL LIQ 6.1, I 8, I	6.1, I	6.1, I	6.1, I
6.1, I ORAL															SOL LIQ 6.1, I 8, I	6.1, I	6.1, I	6.1, I
6.1, II INHAL															SOL LIQ 6.1, I 8, I	6.1, II	6.1, II	6.1, II
6.1, II DERMAL															SOL LIQ 6.1, I 8, I	SOL LIQ 6.1, II 8, II	6.1, II	6.1, II
6.1, II ORAL			**SOL = чврсте материје и смеше**												8, I	SOL LIQ 6.1, II 8, II	6.1, II	6.1, II
6.1, III			**LIQ = течне материје, смеше и раствори**												8, I	8, II	8, III	6.1, III
8, I			**DERMAL = отровност у контакту са кожом**															8, I
8, II			**ORAL = отровност при гутању**															8, II
8, III			**INHAL = отровност при удисању**															8, III
			*** класа 6.1 за пестициде**															

Напомена 1: *Примери за коришћење табеле:*

Класификација појединачне материје

Опис материје која са класификује:

*Амин који није поименично наведен, који одговара критеријумима класе 3, групе паковања **II**, као и критеријумима класе 8, групе паковања **I**.*

Поступак:

Тачка пресека реда 3 II са колоном 8 I даје 8 I.

*Према томе овај амин треба класификовати у класу 8 под **UN** 2734 АМИНИ, НАГРИЗАЈУЋИ, ЗАПАЉИВИ, ТЕЧНИ, Н.Д.Н. или **UN** 2734 ПОЛИАМИНИ НАГРИЗАЈУЋИ, ЗАПАЉИВИ, ТЕЧНИ, Н.Д.Н.,*

*Група паковања **I**.*

Класификација смеше

Опис смеше која са класификује:

*Смеша која се састоји од запаљиве течне материје класе 3, група паковања **III**, отровне материје класе 6.1, групе паковања **II**, и нагризајуће течне материје класе 8, групе паковања **I**.*

Поступак:

Тачка пресека реда 3 III са колоном 6.1 II даје 6.1 II.

Тачка пресека реда 6.1 II са колоном 8 I даје 8 I LIQ.

*Ова смеша, које није ближе дефинисана се према томе класификује у класу 8 под **UN** 2922 НАГРИЗАЈУЋА ТЕЧНОСТ, ОТРОВНА, Н.Д.Н., група паковања **I***

Напомена 2: *Примери за класификацију смеша и раствора у неку од класа и у групу паковања .*

*Раствор фенола класе 6.1, групе паковања II, у бензену класе 3, групе паковања II, треба класификовати у класу 3, групу паковања II; на основу отровности фенола овај раствор треба сврстати под **UN** 1992 ЗАПАЉИВА ТЕЧНОСТ, ОТРОВНА, Н.Д.Н. у класу 3, у групу паковања II.*

Чврсту смешу натријумарсената класе 6.1, групе паковања II и натријумхидроксида класе 8, групе паковања II, треба класификовати под UN 3290 ОТРОВНА НЕОРГАНСКА ЧВРСТА МАТЕРИЈА, НАГРИЗАЈУЋА, Н.Д.Н., у класу 6.1, групу паковања II.

Раствор нафталена, сировог или рафинисаног, класе 4.1, групе паковања III у бензину класе 3, групе паковања II, треба класификовати под UN 3295 УГЉОВОДОНИЦИ, ТЕЧНИ, Н.Д.Н. у класу 3, групу паковања II.

Смешу угљоводоника класе 3, групе паковања III и полихлорованих бифенила (ПХБ) класе 9, групе паковања II треба класификовати под UN 2315 ПОЛИХЛОРОВАНИ БИФЕНИЛИ, ТЕЧНИ или UN 3432 ПОЛИХЛОРОВАНИ БИФЕНИЛИ, ЧВРСТИ у класу 9, групу паковања II.

Смешу пропиленимина класе 3 и полихлорисаног бифенила (ПХБ) класе 9, групе паковања II, треба класификовати под UN 1921 ПРОПИЛЕНИМИН, СТАБИЛИЗОВАН у класу 3.

2.1.4 Класификација узорака

2.1.4.1 Ако класа неке материје није утврђена и ако се транспортује ради даљег испитивања, треба је на основу пошиљаочеве обавештености о материји, сврстати у привремену класу, званичан назив за транспорт и **UN** број уз примену:

(a) критеријума класификације поглавља 2.2 и

(b) захтева овог поглавља.

За изабрани званичан назив за транспорт треба користити најзахтевнију могућу групу паковања.

При примени ове одредбе, званичан назив за транспорт треба допунити изразом „УЗОРАК” (нпр. „ЗАПАЉИВА ТЕЧНА МАТЕРИЈА, Н.Д.Н., УЗОРАК”). У неким

случајевима, у којима је за узорак неке материје за коју се претпоставља, да одговара одређеним критеријумима класификације, предвиђен одређен назив за транспорт (нпр. „UN 3167 УЗОРАК НЕКОМПРИМОВАНОГ ГАСА, ЗАПАЉИВ, Н.Д.Н.”), потребно је овај назив користити за транспорт. Ако се за транспорт узорка користи назив Н.Д.Н., званичан назив за транспорт не мора да буде допуњен техничким називом, како је то прописано посебном одредбом 274. поглавља 3.3.

2.1.4.2 Узорке материје треба транспортовати у складу са захтевима, који се примењују за привремено додељен званичан назив, под условом, да:

(a) се не сматра материјом, која према пододељцима 2.2.x.2 поглавља 2.2 или према поглављу 3.2. није дозвољена за транспорт;

(b) се не сматра материјом, која испуњава критеријуме класе 1, или се не сматра заразном или радиоактивном материјом;

(c) у складу са 2.2.41.1.15, одн. 2.2.52.1.9, ако се ради о самореагујућој материји, одн. органском пероксиду;

(d) се транспортује у комбинованој амбалажи са нето масом од највише 2,5 kg по комаду;

(e) се не пакује заједно са другом робом у један комад;

2.1.4.3 Узорци енергетских материјала за потребе испитивања

2.1.4.3.1 Узорци органских материја са функционалним групама наведеним у табелама A6.1 и/или A6.3 у Додатку 6 (Процедуре испитивања) Приручника за испитивања и критеријуме могу се превозити под UN бр. 3224 (самореагујућа материја, тип C, чврста) или UN бр. 3223 (самореагујућа материја тип C, течна) класе 4.1, како је применљиво, под условом да:

(a) узорци не садрже:
- познате експлозиве;
- материје које показују експлозивне ефекте при испитивању;
- једињења која се праве у циљу стварања експлозивног или пиротехничког ефекта; или
- компоненте које се састоје од синтетичких претходника за експлозиве који се активирају намерно;

(б) За смеше, комплексе или соли неорганских оксидирајућих материја класе 5.1 са органским материјама, концентрација неорганске оксидирајуће материје је:
- мања од 15%, по маси, ако је сврстама у групу паковања I (висока опасност) или II (средња опасност); или
- мања од 30%, по маси, ако је сврстана у групу паковања III (ниска опасност);

(c) расположиви подаци не дозвољавају прецизнију класификацију;

(d) узорак није упакован заједно са другом робом; и

(e) узорак је упакован у складу са упутством за паковање P520 и посебним одредбама за паковање PP94 или PP95 из 4.1.4.1, како је применљиво.

2.1.5 Класификација предмета као предмети који садрже опасну робу, н.д.н.

Напомена: За предмете који немају званичне називе за транспорт, и који садрже само опасну робу у оквиру дозвољених ограничених количина наведених у колони (7a) Табеле A поглавља 3.2, може се применити UN број 3363 и посебне одредбе 301 и 672 поглавља 3.3.

2.1.5.1 Предмети који садрже опасну робу могу се класификовати како што ADR и прописује на основу званичног назива за транспорт опасне робе коју садрже или у складу са овим одељком.

За потребе овог одељка "предмет" означава машине, апарате или друге уређаје који садрже једну или више врста опасне робе (или њихове остатаке) који су саставни део предмета, неопходни за његово функционисање и који се не могу уклонити ради обављања превоза.

Унутрашња амбалажа не представља предмет.

2.1.5.2 Такви предмети могу додатно садржати батерије. Неопходно је да су литијумске батерије које су саставни део предмета, тип који доказано испуњава захтеве за испитивање из Приручника за испитивања и критеријуме, део III, пододељак 38.3, осим ако није другачије назначено у ADR (нпр. за предпроизводне прототипове који садрже литијумске батерије или малу производњу до 100 таквих предмета).

2.1.5.3 Овај одељак се не примењује на предмете за које већ постоји ближе одређен званичан назив за транспорт у Табели А Поглавља 3.2.

2.1.5.4 Овај одељак се не примењује на опасну робу класе 1, класе 6.2, класе 7 или на радиоактивне материје садржане у предметима. Међутим, овај одељак се примењује на предмете који садрже експлозиве који су искључени из класе 1 у складу са 2.2.1.1.8.2.

2.1.5.5 Предмети који садрже опасну робу морају се сврстати у одговарајућу класу која је утврђена према постојећим опасностима, уз помоћ, где је то применљиво, табеле претежних опасности из 2.1.3.10 за сваку од опасне робе које је садржана у предмету. Ако је опасна роба која је класификована у класу 9 садржана у предмету, сва друга опасна роба која се налази у предмету сматраће се да представља већу опасност.

2.1.5.6 Додатне опасности морају бити показатељи главне опасносни које поседује друга опасна роба садржана у предмету. Када је у предмету присутна само једна врста опасне робе, додатна(е) опасност(и), уколико постоје, морају бити додатне опасности идентификоване листицама додатне опасности у колони (5) табеле А Поглавља 3.2. Ако предмет садржи више од једне опасне робе и ако оне могу имати међусобно опасну реакцију током превоза, свака опасна роба мора бити одвојено затворена (видети 4.1.1.6).

2.1.6 Класификација амбалаже, одбачене, празне, неочишћене

Празна, неочишћена амбалажа, велика амбалажа или IBC, или њени делови, који се транспортују ради одлагања, рециклирања или враћања у првобитно стање њихових материјала осим преправке, поправке, редовног одржавања, поновне производње или поновне употребе, могу се сврстати под UN 3509 уколико испуњавају захтеве за овај назив.

Поглавље 2.2

Посебне одредбе за поједине класе

2.2.1 Класа 1: Експлозивне материје и предмети

2.2.1.1 Критеријуми

2.2.1.1.1 Појам класе 1 обухвата:

(a) Експлозивне материје: чврсте или течне материје (или смеше материја), које хемијском реакцијом могу да развија гасове такве температуре, притиска и брзине, да у окружењу доводе до разарања.

Пиротехничке материје: материје или смеше материја, којима треба постићи ефекат у виду: топлоте, светлости, звука, гаса, магле или дима или њихову комбинацију као резултат самоодрживих егзотермних хемијских реакција које протичу без детонације;

Напомена 1: *Материје, које саме по себи нису експлозивне, али могу стварати експлозивну смешу гаса, паре или прашине, нису материје класе 1.*

Напомена 2: *Изузете из класе 1 су и, експлозивне материје овлажене водом или алкохолом, чији је садржај воде или алкохола изнад наведене граничне вредности, као и експлозивне материје са средствима за пластификацију - ове експлозивне материје су сврстане у класу 3 или 4.1 - као и експлозивне материје, које су на основу своје претежно опасне особине сврстане у класу 5.2.*

(b) Експлозивне предмете: предмети који садрже једну или више експлозивних или пиротехничких материја;

Напомена: *Предмети, који садрже експлозивне или пиротехничке материје који су у малој количини или такве врсте, да њихово неочекивано или случајно паљење или активирање за време транспорта не изазива изван предмета одломке, ватру, маглу, дим, топлоту или јак звук, не потпадају под захтеве класе 1.*

(c) Материје и предмете, који претходно нису наведени, а који су произведени ради стварања практичног експлозивног или пиротехничког дејства.

У смислу класе 1 важи следећа дефиниција појма:

Флегматизовано: експлозивној материји је додата материја (или средство за „флегматизацију"), да би се повећала безбедност ове експлозивне материје при руковању и транспорту. Средство за флегматизацију чини експлозивну материју неосетљивом или мање осетљивом на следеће утицаје: топлота, удар, судар, ударац или трење. Типична средства за флегматизацију су између осталог: восак, папир, вода, полимери (као што су флуор-хлор-полимери), алкохол и уља (као што су вазелин и парафин).

2.2.1.1.2 Материје и предмети, који имају или могу имати експлозивне особине, узимају се у обзир за сврставање у класу 1 према испитивањима, поступцима и критеријума наведеним у Приручнику за испитивања и критеријуме, део I.

Материја или предмет сврстан у класу 1, може бити дозвољен за транспорт, само ако је сврстан под неки назив или под неку позицију н.д.н. у табели А поглавља 3.2, и ако одговара критеријумима Приручника за испитивања и критеријуме.

2.2.1.1.3 Материје и предмети класе 1 морају бити сврстани под један UN број и назив или као н.д.н., наведени у табели А поглавља 3.2. Тумачење назива материја и предмета поименично наведених у табели А поглавља 3.2. врши се на основу појмовника у 2.2.1.1.4.

Узорци нових или већ постојећих експлозивних материја или предмета, изузев иницијалних експлозива, који се транспортују у циљу тестирања, сврставања, истраживања и развоја, у циљу контроле квалитета или као трговачки узорци, могу да се сврстају под UN 0190 ЕКСПЛОЗИВНА МАТЕРИЈА, УЗОРАК.

Сврставање експлозивних материја и предмета који нису поименично наведени у табели А поглавља 3.2. као н.д.н. или под UN 0190 ЕКСПЛОЗИВНА МАТЕРИЈА, УЗОРАК, као и сврставање одређених материја чији транспорт, према посебним одредбама поглавља 3.2. табеле А колона 6, зависи од посебног овлашћења надлежног органа, врши се од стране надлежних органа земље порекла. Овај надлежни орган у писаној форми одобрава и услове транспорта за ове материје или предмете. Ако земља порекла није уговорна страна ADR, сврставање и услови транспорта морају бити признати од стране надлежних органа прве државе уговорне стране ADR, у коју пошиљка улази.

2.2.1.1.4 Материје и предмети класе 1 морају бити сврстани у неку подкласу према 2.2.1.1.5, и у неку групу компатибилности према 2.2.1.1.6. Подкласа се утврђује на основу резултата испитивања описаних у одељцима 2.3.0 и 2.3.1, и уз примену описа из 2.2.1.1.5. Група компатибилности мора бити утврђена према опису из 2.2.1.1.6. Бројеви подкласе заједно са словима групе компатибилности представљају класификациони код.

2.2.1.1.5 **Опис подкласа**

Подкласа 1.1 Материје и предмети, који су способни за масовну експлозију. (Масовна експлозија је експлозија која практично истовремено обухвата готово цео товар).

Подкласа 1.2 Материје и предмети, који показују опасност стварања одломака, распрснутих и одбачених комадића, али нису способни за масовну експлозију.

Подкласа 1.3 Материје и предмети, који поседују опасност од пожара и показују или малу опасност од ваздушног притиска или малу опасност од одломака, распрснутих и одбачених комадића или и једно и друго, али нису способни за масовну експлозију,

(a) при чијем сагоревању настаје значајно топлотно зрачење, или

(b) који сагоревају један за другим, стварајући мало дејство ваздушног притиска или дејство одломака, распрснутих и одбачених комадића, или и једно и друго.

Подкласа 1.4 Материје и предмети, који представљају само малу опасност од експлозије у случају паљења или активирања током транспорта. Дејства остају у суштини ограничена само на комад и не треба очекивати, да ће доћи до стварања одбачених комада већих димензија или на већем растојању. Ватра која делује споља не сме довести до истовремене експлозије готово целог садржаја комада.

Подкласа 1.5 Врло неосетљиве материје са способношћу масовне експлозије, које су тако неосетљиве, да је врло мала вероватноћа изазивања или прелаза пожара у детонацију под нормалним условима транспорта. Као минимални захтев за ове материје важи, да не сме да експлодирају при настанку спољашњег пожара.

Подкласа 1.6 Изразито неосетљиви предмети, који немају опасност масовне експлозије. Ови предмети претежно садрже изразито неосетљиве материје и показују незнатну вероватноћу случајног паљења или ширења.

Напомена: *Опасности које проистичу од предмета Подкласе 1.6. ограничене су на експлозију појединачног предмета.*

2.2.1.1.6 **Опис група компатибилности материја и предмета**

A Примарна експлозивна материја

B Предмет са примарном експлозивном материјом и са мање од два ефикасна сигурносна уређаја. Укључени су и неки предмети, као што су детонатори за минирање, детонирајући уређаји за минирање и упаљачи, иако не садрже никакву примарну експлозивну материју.

C Погонска или друга брзогоруђа експлозивна материја или предмет са таквом

експлозивном материјом.

D Детонирајућа експлозивна материја или црни барут или предмет са детонирајућом експлозивном материјом, али без средства за паљење и без погонског пуњења или предмет са примарном експлозивном материјом (упаљачем) са најмање два делотворна сигурносна уређаја.

E Предмет са детонирајућом експлозивном материјом без средстава за паљење, са погонским пуњењем (али не такав који садржи запаљиву течност или запаљив гел или самозапаљиву течност (хипергол)).

F Предмет са детонирајућом експлозивном материјом са сопственим средством за паљење, са погонским пуњењем (али не такав, који садржи запаљиву течност, гел или самозапаљиву течност (хипергол) или без погонског пуњења.

G Пиротехничка материја или предмет са пиротехничком материјом или предмет који садржи како експлозивну тако и осветљавајућу материју, запаљиву, односно материју која изазива сузе или дим (изузев предмета који се активирају водом или који садрже бели фосфор, фосфиде, пирофоричну материју (самозапаљиву на ваздуху), запаљиву течност или запаљив гел или самозапаљиву течност хипергол).

H Предмет, који садржи како експлозивну материју тако и бели фосфор

J Предмет, који садржи како експлозивну материју тако и запаљиву течност или запаљив гел.

K Предмет, који садржи како експлозивну материју тако и отрован хемијски агенс.

L Експлозивна материја или предмет са експлозивном материјом, која представља посебну опасност (нпр. због свог активирања у додиру са водом или због присуства самозапаљиве течности (хипергола), фосфида или неке пирофорне материје) и захтева раздвајање сваке поједине врсте.

N Предмети, који претежно садрже изразито неосетљиве материје.

S Материја или предмет, који су тако паковани или израђени, да свако опасно дејство које наступи услед ненамерне реакције остаје ограничено на комад, изузев ако је комад оштећен ватром; у том случају дејство ваздушног притиска или одломака мора остати ограничено на меру, која битно не ограничава или не спречава мере борбе против пожара и друге хитне мере у непосредној близини комада.

Напомена 1: *Свака материја или предмет пакована у специфичној амбалажи може бити сврстана само у једну групу компатибилности. Пошто је критеријум групе компатибилности **S** заснован на практичном испитивању, за сврставање у ову групу неопходно је испитивање ради додељивања класификационог кода.*

Напомена 2: *Предмети група компатибилности **D** и **E** могу бити опремљени сопственим средствима за паљење или заједно са њима упаковани, под условом, да уређај за паљење садржи најмање два делотворна сигурносна уређаја, како би спречио изазивање експлозије у случају ненамерне реакције средстава за паљење. Такви предмети и комади су сврстани у групу компатибилности **D** или **E**.*

Напомена 3: *Предмети група компатибилности **D** и **E** могу бити упаковани заједно са сопственим средством за паљење, које не садржи два делотворна сигурносна уређаја, (тј. средства за паљење, која су сврстана у групу компатибилности **B**) под условом, да одговарају одредби за заједничко паковање **MP21** у одељку 4.1.10. Такви комади сврставају се у групе компатибилности **D** или **E**.*

Напомена 4: *Предмети могу бити опремљени сопственим средством за паљење и са њим заједно упаковани, под условом, да се средства за паљење не могу упалити, под нормалним условима транспорта..*

Напомена 5: *Предмети група компатибилности **C**, **D** и **E** могу бити заједно паковани. Такви комади сврставају се у групу компатибилности **E**.*

2.2.1.1.7 **Сврставање ватрометних тела у подкласе**

2.2.1.1.7.1 Ватрометна тела се у принципу сврставају у подкласе 1.1, 1.2, 1.3 и 1.4 на основу података добијених из испитне серије 6 Приручника за испитивања и критеријуме. Међутим:

(a) ватрометна тела у облику водопада која садрже праскаве светлеће направе (види Напомену 2. у 2.2.1.1.7.5), морају се класификовати као 1.1G без обзира на резултате Серије испитивања 6;

(b) пошто је избор ватрометних тела веома широк, а и расположивост опреме за испитивање може бити ограничена, у подкласе се могу сврстати и према поступку из 2.2.1.1.7.2.

2.2.1.1.7.2 Сврставање ватрометних тела у UN бројеве 0333, 0334, 0335 или 0336, и сврставање предмета под UN 0431 за оне који се користе за сценске ефекте и испуњавају дефиницију и техничке карактеристике за предмете 1.4G према табели за утврђену класификацију ватрометних тела у 2.2.1.1.7.5, може се вршити на основу аналогног закључка, без потребе за испитивањем према испитној серији 6, а према табели за утврђену класификацију ватрометних тела у 2.2.1.1.7.5. Такво сврставање се може вршити уз сагласност надлежних органа. Предмети који у табели нису наведени, морају бити класификовани на основу података добијених из испитне серије 6.

Напомена 1: *Додавање нових типова ватрометних тела у колону 1 табеле 2.2.1.1.7.5 може се вршити само на основу потпуних података испитивања, који се достављају **UN** – Стручној подкомисији за транспорт опасне робе ради разматрања.*

Напомена 2: *Податке добијене испитивањем, од стране надлежних органа, који представљају потврду или неслагање са класификацијом у подкласе у колони 5, типова ватрометних тела наведених у колони 4 табеле у 2.2.1.1.7.5, потребно је доставити, ради информације, **UN** – Стручној подкомисији за транспорт опасне робе.*

2.2.1.1.7.3 Ако су ватрометна тела, која су сврстана у више од једне подкласе, заједно паковања у једном комаду, морају се класификовати на основу подкласе са највећом опасношћу, изузев ако подаци добијени на основу испитне серије 6 дају други резултат.

2.2.1.1.7.4 Класификација наведена у табели 2.2.1.1.7.5 важи само за предмете, који су паковани у сандуцима од картона (4G).

2.2.1.1.7.5 Табела утврђених класификација за ватрометна тела [1]

Напомена 1: *Процентни делови, односе се на масу укупне пиротехничке материје (нпр. ракетни мотори, погонско пуњење, пуњење за распрскавање, пуњење за дејство), уколико у табели није другачије наведено.*

Напомена 2: *Израз „праскаве светлеће направе" у овој табели односи се на пиротехничке материје у облику праха или као пиротехничке јединице присутне у ватрометним телима, које се користе у водопадима или за стварање акустичних праскавих ефеката или као распркавајућа или погонска пуњења, изузев:*

(а) ако се испитивањем HSL-праскаве светлеће направе у Додатку 7 Приручника за испитивање и критеријуме докаже да време потребно за повећање притиска износи више од 6 ms за 0,5 g пиротехничке материје; или

(б) пиротехничка материја дâ негативан резултат „-" приликом испитивања US праскаве светлеће направе у Додатку 7 Приручника за испитивања и критеријуме.

Напомена 3: *Димензије у милиметрима (mm) односе се:*

[1] *Ова табела садржи списак класификација ватрометних тела, која се могу користити у недостатку података испитивања серије 6 (види 2.2.1.1.7.2).*

- *код лоптастих великих ватрометних бомби и вишеструких лоптастих бомби , на пречник бомбе;*
- *код цилиндричних великих ватрометних бомби, на дужину бомбе;*
- *код велике ватрометне бомбе у бацачу, римској свећи, ватрометном телу у затвореној цеви или ватрометном пуњењу, на унутрашњи пречник цеви, која обухвата или садржи ватрометно тело;*
- *код ватрометних пакета без бацача или цилиндричних ватрометних пакета, на унутрашњи пречник бацача, који је предвиђен за прихватање ватрометне порције.*

Тип	Укључује:/ синоними:	Дефиниција појма	Техничке карактеристике	Класификација
Висинска лопта, сферног или цилиндричног облика	Сферна висинска лопта за посматрачка догађања, висинска лопта,шарена лопта, шарена ватра, мултиексплозија, многоефектна висинска лопта, водни ватромет, ватромет падобран, димна завеса, цветне звездице, искре, ватромет, тандер, комплет висинских лопти	Уређај са или без потисног пуњења, са успоравајућим фитиљем и распркавајућим пуњењем, пиротехничким елементом (елементима) или растреситим пиротехничком материјом, предвиђен за избацивање из бацачке прангије	Све висинске лопте са ефектом бљеска	**1.1G**
			Шарена лопта ≥ 180 mm	**1.1G**
			Шарена лопта: <180 mm са > 25% праха растреситог састава, бљесковитог и/ или са ефектима праска	**1.1G**
			Шарена лопта < 180 mm са ≤ 25 % праха растреситог састава бљесковитог и/или са ефектима праска	**1.3G**
			Шарена лопта ≤ 50 mm, или ≤ 60 g пиротехничке материје, са ≤ 2 % праха растреситог састава, бљесковитог и/или са ефектима праска	**1.4 G**
	Висинска лопта са многобројним распрскавањем (висинска лопта -prahis arahis =кикирики)	Уређај са два или више сферних висинских лопти у заједничкој чаури, које се избацују помоћу једног истог потисног пуњења, са одвојеним спољним успоравајућим фитиљем	Најопаснија сферна висинска лопта одређује класификацију	
	Скуп избацујућих прангија и висинске лопте, напуњена бацачка прангија	Скуп у облику сферне или цилиндричне висинске лопте унутар бацачке прангије, који је намењен за испаљивање лопте	Све висинске лопте са ефектом бљеска	**1.1G**
			Шарена лопта ≥ 180 mm	**1.1G**
			Шарена лопта: > 25 % праха растреситог састава, бљесковитог и/или са ефектима праска	**1.1G**
			Шарена лопта > 50 mm и < 180 mm	**1.2G**
			Шарена лопта ≤ 50 mm или ≤ 60 g пиротехничке материје, са ≤ 25% праха растреситог састава, бљесковитог и/или са ефектима праска	**1.3G**

Тип	Укључује:/ синоними:	Дефиниција појма	Техничке карактеристике	Класификација
Висинска лопта, сферног или цилиндричног облика	Сфера из сфере (приказане процентне величине односе се на бруто масу ватрених тела)	Уређај без потисног пуњења, са успоравајућим фитиљем и распрскавајућим пуњењем, које садржи згуру и инертни материјал и предвиђен је за испаљивање из бацачке прангије.	>120 mm	**1.1G**
		Уређај без потисног пуњења, са успоравајућим фитиљем и распрскавајућим пуњењем, које садржи згуру са ≤ 25 g бљесковитог састава по елементу згуре, са ≤ 33 % бљесковитог састава и ≥ 60% интерног материјала, и предвиђен је за испаљивање из бацачке прангије.	≤ 120 mm	**1.3G**
		Уређај без потисног пуњења, са успоравајућим фитиљем и распрскавајућим пуњењем који садржи шарене лопте и/или пиротехничке јединице, и предвиђен је за испаљивање из бацачке прангије.	>300 mm	**1.1G**
		Уређај без потисног пуњења, са успоравајућим фитиљем и распрскавајућим пуњењем, које садржи шарене лопте ≤ 70 mm и/или пиротехничке јединице, са ≤ 25% бљесковитог састава и ≤ 60% пиротехничке материје, и предвиђен је за испаљивање из бацачке прангије	>200 mm и ≤ 300 mm	**1.3G**
		Уређај са избацујућим пуњењем са успоравајућим фитиљем и распрскавајућим пуњењем, који садржи шарене лопте ≤ 70 mm или пиротехничке јединице, са ≤ 25% бљесковитог састава и ≤ 60% пиротехничке материје, и предвиђен је за испаљивање из бацачке прангије.	≤ 200 mm	**1.3G**
Батерија ватромета /Комбинација висинских ватромета	Ватрометни талас, бомбице, тортице, финални букет, шарена ложа, хибрид, многоцевке, батерија петарди, батерија петарди са упаљачем	Скуп, који укључује неколико елемената истог типа или различитих типова, који одговарају једном од типова ватрометних тела, набројаних у овој табели, са једном или две тачке паљења	Најопаснији тип ватрометног тела одређује класификацију.	

Тип	**Укључује:/ синоними:**	**Дефиниција појма**	**Техничке карактеристике**	**Класификација**
Римска свећа	Фестивалска свећа, комете	Цев, која садржи скуп пиротехничких јединица, које се састоје од наизменичне пиротехничке материје, потисног пуњења и преносног фитиља	Унутрашњи пречник ≥ 50 mm са бљесковитим саставом или < 50 mm са > 25 % бљесковитим саставом	**1.1 G**
			Унутрашњи пречник ≥ 50 mm без бљесковитог састава	**1.2G**
			Унутрашњи пречник <50 mm и са ≤ 25 % бљесковитим саставом	**1.3G**
			Унутрашњи пречник ≤ 30 mm и свака пиротехничка јединица ≤ 25 g, са ≤ 5% бљесковитог састава	**1.4G**
Појединачни ватромет	Јединична римска свећа, мала напуњена прангија	Цев, која садржи пиротехничку јединицу, која се састоји од пиротехничких материја, потисног пуњења и са или без преносног фитиља	Унутрашњи пречник ≤ 30mm, пиротехничка јединица >25 g или > 5 % и ≤ 25% бљесковитог састава	**1.3G**
			Унутрашњи пречник ≤ 30mm, пиротехничке јединице ≤ 25 g и ≤ 5% бљесковитог састава	**1.4G**
Ракета	Звучна ракета, сигнална ракета, звиждућа ракета, бљештећа ракета, небеска ракета, стона ракета	Цев, која садржи пиротехничку материју или пиротехничке јединице, опремљена штапом или другим средствима за стабилизацију летења и предвиђена за подизање у ваздух	Само ефекти бљесковитог састава	**1.1G**
			Бљесковит састав >25% пиротехничке материје	**1.1G**
			>20 g пиротехничке материје и бљесковитог састава ≤ 25%	**1.3G**
			≤ 20 g пиротехничке материје, распрскавајуће пуњење у виду црног праха и ≤ 0,13 g бљесковитог састава по праску и укупно ≤ 1 g	**1.4 G**

Тип	Укључује:/ синоними:	Дефиниција појма	Техничке карактеристике	Класификација
Мине	Паковани ватромет, приземни, папирнати, цилиндрични	Цев, која садржи потисно пуњење и пиротехничке јединице и предвиђена је за размештање или учвршћивање на тлу. Главни ефекат састоји се у једнократном избацивању свих пиротехничких јединица са широким визуелним или звучним ефектом у ваздуху или: Врећа од тканине или папира или цилиндар од тканине или од папира, који садржи потисно пуњење и пиротехничке јединице, предвиђене за смештање у бацачку прангију, да би функционисале као мине	>25% праха растреситог састава, бљесковитог и /или са ефектом праска	**1.1G**
			≥ 180 mm и ≤ 25 % праха растреситог састава, бљесковитог и /или са ефектом праска	**1.1G**
			<180 mm и ≤ 25% праха растреситог састава, бљесковитог и /или са ефектом праска	**1.3G**
			≤ 150 g пиротехничке материје, који садржи ≤ 5 % праха растреситог састава, бљесковитог и/или са ефектом праска. Свака пиротехничка јединица ≤ 25 g, сваки ефекат праска <2 g; сваки звиждук, (ако постоји) ≤ 3g	**1.4G**
Фонтана	Вулкан, венац, бенгалска ватра, водопад, фонтана пита, цилиндрична фонтана, конусна фонтана, бакља.	Неметална чаура, која садржи пресовану или збијену пиротехничку материју, која ствара искру и пламен ***Напомена:*** *Фонтане које производе вертикалне каскаде или завесе искри сматрају се водопадима (види ред испод).*	≥ 1 kg пиротехничке материје	**1.3G**
			< 1 kg пиротехничке материје	**1.4G**
Водопад	Каскаде, тушеви	Пиротехничка фонтана предвиђена да произведе вертикални водопад или завесу искри	садржи праскаве светлеће направе, без обзира на резултате Серије испитивања 6 (види 2.2. 1.1.7.1 (а))	**1.1G**
			не садржи праскаве светлеће направе	**1.3G**
Чаробна свећа (спарклер)	Чаробна свећа, која се држи у руци, чаробна свећа, која се не држи у руци, чаробна свећа са жицом	Крута жица, делимично обложена (на једном крају) споро горућом пиротехничком материјом, са или без упаљача	Чаробне свеће на бази перхлората > 5 g по јединици или >10 јединица по паковању	**1.3G**
			Чаробне свеће на бази перхлората ≤ 5 g по јединици и ≤ 10 по паковању чаробних свећа на бази нитрата ≤ 30 g по јединици	**1.4G**

Тип	Укључује:/ синоними:	Дефиниција појма	Техничке карактеристике	Класификација
Бенгалска свећа	Бенгалска ватра	Нематални штап, делимично обложен (на једном крају) спорогорућом пиротехничком материјом и предвиђен за држање у руци	Јединица на бази перхлората >5 g по јединици или >10 јединица по паковању.	**1.3G**
			Јединица на бази перхлората ≤ 5 g по јединици и ≤ 10 g јединица по паковању; јединице на бази нитрата ≤ 30 g по јединици.	**1.4G**
Ватрометна тела са малом опасношћу, стона и за прославе	Стона бомбица, грмећи прасак, чегртаљка, димна, магла, змија, свитац, пчелица, пуцаљка (жабица)	Уређај предвиђен за стварање веома ограниченог визуелног и/или звучног ефекта, који садржи малу количину пиротехничке материје и/или експлозивног састава	Чегртаљке и грмећи прасак могу садржати до 1,6 mg фулмината сребра; пуцаљке и пуцаљке за прославе могу да садрже до 16 mg смеше калијумхлората са црвеним фосфором; остали артикли могу садржати до 5 g пиротехничке материје, али не и бљесковитог састава	**1.4G**
Зврк (вртуљак)	Ваздушни вртуљак, хеликоптер, ловац, вртуљак за подлогу	Нематална цев која садржи пиротехничку материју који производи гас и искру, са саставом или без бучног ефекта, са или без крилца	Пиротехничка материје по јединици > 20 g, који садржи ≤ 3% бљесковитог састава за стварање ефекта праска или ≤ 5 g звиждућег састава	**1.4G**
			Пиротехничка материје по јединици ≤ 20 g који садржи ≤ 3% бљесковитог састава за стварање ефекта праска или ≤ 5 g звиждућег састава.	**1.4G**
Вртећи точак	Саксонско сунце	Скуп који укључује уређај за избацивање, који садржи пиротехничку материју и који је опремљен помоћним средствима ради учвршћивања на држач, да би могао да се окреће	≥ 1 kg укупне количине пиротехничке материје, без ефекта праска, сваки звиждук (уколико постоји) ≤ 25 g и по точку ≤ 50 g звиждућег састава	**1.3G**
			< 1 kg укупне количине пиротехничке материје, без ефекта праска, сваки звиждук (уколико постоји) ≤ 5 g и по точку ≤ 10 g звиждућег састава	**1.4G**

Тип	Укључује:/ синоними:	Дефиниција појма	Техничке карактеристике	Класификација
Ваздушни точак	Летећи саксонац, НЛО, летећи тањир	Цеви које садрже потисно пуњење и пиротехничку материју који ствара искру, пламен и/или бучни ефекат при чему су чауре причвршћене на носећем обручу	>200 g укупне количине пиротехничке материје или >60 g по потисном уређају, ≤ 3% бљесковитог састава са ефектом праска, сваки звиждук (уколико постоји) ≤ 25 g и по точку ≤ 50 g звиждућег састава	**1.3G**
			≤ 200 g укупне количине пиротехничке материје или ≤ 60 g пиротехничке материје по потисном уређају. ≤ 3% бљесковитог састава са ефектом праска, сваки звиждук (уколико постоји) ≤ 5 g и по точку ≤ 10 g звиждућег састава	**1.4G**
Гарнитура ватрометних тела	Гарнитура ватрометних тела за приказивање, гарнитура ватрометних тела за појединце ради коришћења на отвореном простору и у просторијама.	Гарнитура неколико типова празничних ватрометних тела, од којих сваки одговара једном од типова набројаних у овој табели.	Најопаснији тип ватрометног тела одређује класификацију.	
Петарда	Празнична петарда, митраљез	Скуп цеви (од папира или картона) повезан пиротехничким фитиљем, при чему је свака цев предвиђена за стварање звучног ефекта.	Свака цев ≤ 140 mg бљесковитог састава или ≤ 1 g црног праха.	**1.4 G**
Фитиљна петарда	Ватромет, петарда са бљеском, димни крекер	Неметална цев, која садржи прасковит састав, намењена за стварање звучног ефекта.	>2g бљесковитог састава по јединици	**1.1G**
			≤ 2g бљесковитог састава по јединици и ≤ 10g по унутрашњем паковању	**1.3G**
			≤ 1 g бљесковитог састава по јединици и ≤ 10g по унутрашњем паковању или ≤ 10 g црног праха по јединици	**1.4G**

2.2.1.1.8 *Искључење из класе 1*

2.2.1.1.8.1 Материја и предмет може да буде искључен из класе 1 на основу резултата испитивања и дефиниције појма за класу 1 уз одобрење надлежног органа било које ADR уговорне стране, која такође може да призна одобрење издато од надлежног органа земље која није ADR уговорна страна, под условом да је ово одобрење издато у складу са примењивим поступком RID, ADR, ADN, IMDG-Code или ICAO техничким инструкцијама.

2.2.1.1.8.2 Одобрењем надлежног органа у складу са 2.2.1.1.8.1 предмет се може искључити из класе 1, уколико три неупакована предмета, која се за предвиђену функцију активирају сопственим средством за покретање или паљење или екстерним (спољним) средством за функцију у пројектованом режиму, испуњавају следеће критеријуме испитивања, да:

(a) ни једна спољна површина нема темпаратуру већу од 65 °C. Може се прихватити тренутни скок температуре до 200 °C;

(b) нема пуцања или разбијања спољног кућишта или померања предмета или са њега одвојених делова више од једног метра у сваком правцу.

Напомена: *Ако целовитост предмета може да буде угрожена у случају спољног пожара, ови критеријуми морају да буду испитани испитивањем отпорности на пожар. Једна таква метода која користи брзину загревања од 80 K/min описана је у стандарду ISO 14451-2.*

(c) нема чујни прасак са највишом вредношћу изнад 135 dB (C) на удаљености од једног метра;

(d) нема бљеска или пламена који може да упали материјал као што је лист папира од 80 ± 10 g/m^2 у контакту са предметом; и

(e) нема стварање дима, паре и прашине у количинама које смањују видљивост у комори од 1 m^3 оивиченој плочама одговарајуће величине, за више од 50%, при чему се мерење врши калибрираним мерачем осветљења (луксметар) или радиометар, који је смештен на удаљеност од једног метра од константног извора светла постављеног на средину супротног зида. Могу да се користе опште смернице за испитивање оптичке густине у Стандарду ***ISO*** 5659-1 и опште смернице за фотометричні поступак описан у одељку 7.5 у Стандарду ***ISO*** 5659-2 или слични методи за мерење оптичке густине, који служе истој сврси. Мора да се користи одговарајућа хауба за покривање, која обухвата задњи део и странице мерача осветљења, да би се ефекти светла, који не зраче директно из извора светла, или расипана светлост смањила на најмању меру.

Напомена 1: *Ако се у току испитивања у вези критеријума (a), (b), (c) или (d) не утврди или утврди само веома мали дим, може да се одустане од испитивања наведених у ставу (e).*

Напомена 2: *Надлежни орган поменут у 2.2.1.1.8.1, може да наложи испитивање предмета у свом паковању ако се утврди да предмет упакован за транспорт може да представља већу опасност.*

2.2.1.1.9 Документација о класификацији

2.2.1.1.9.1 Надлежни орган који сврстава одређени предмет или материју у класу 1 мора да подносиоцу захтева потврди ту класификацију у писаној форми.

2.2.1.1.9.2 Документ о класификацији надлежног органа може бити у било ком облику и може садржати више од једне стране, под условом да су стране узастопно обележене. Документ мора имати јединствени референтни број.

2.2.1.1.9.3 Информације дате у овом документу треба да буду лако препознатљиве, читљиве и трајне.

2.2.1.1.9.4 Примери информација које могу бити дате у документу о класификацији су следећи:

(a) назив надлежног органа и одредбе националног/домаћег законодавства на којима је засновао своју легитимност;

(b) прописи по виду транспорта или национални прописи за које је документ о класификацији применљив;

(c) потврда да је класификација одобрена, усвојена или договорена у складу са UN Моделом прописа или одговарајућим моделом прописа;

(d) назив и адреса правног лица којем је класификација додељена и било која регистрација правног лица која на јединствен начин према националном законодавству идентификује привредно друштво или његове огранке;

(e) назив под којим ће се експлозивни предмет или материја наћи на тржишту или бити предат на превоз;

(f) званичан назив за транспорт, UN број, класа, подкласа и одговарајућа група компатибилности експлозива;

(g) ако је то могуће, максимална нето маса експлозивне материје садржане у комаду или предмету;

(h) име, потпис, жиг, печат или други облик идентификације лица овлашћеног од стране надлежног органа да издаје документ о класификацији, који мора бити јасно видљив;

(i) када се сматра да је превоз безбедан или је подкласа процењена као зависна од амбалаже, обележје амбалаже или описа дозвољене:

- унутрашње амбалаже,
- међуамбалаже,
- спољне амбалаже;

(j) документ о класификацији наводи делимичан број, каталошки број или други референтни број под којим ће експлозиви бити пласирани на тржиште или предати на превоз;

(k) назив и адресу правног лица које је произвело експлозиве и било која регистрација правног лица која на јединствен начин према националном законодавству идентификује привредно друштво или његове огранке;

(l) све додатне информације у вези са применљивим упутствима за паковање и посебним одредбама које важе за паковање, ако постоје;

(m) основ за доделу класификације, нпр. на основу резултата испитивања, подразумеване класификације ватрометних тела, аналогије са класификованим експлозивима, по дефиницији садржаној у табели А поглавља 3.2, итд.;

(n) било који посебни услови или ограничења који су препознати од стране надлежног органа као релевантни за безбедност превоза експлозива, повезаност између опасности и међународног превоза;

(o) уколико надлежни орган сматра да је то потребно, наводи се датум истека документа о класификацији.

2.2.1.2 Материје и предмети који нису дозвољени за транспорт

2.2.1.2.1 Експлозивне материје, које према критеријумима Приручника за испитивања и критеријуме, део I, показују недозвољено високу осетљивост или код којих може настати спонтана реакција, као и експлозивне материје и предмети, које се не могу сврстати у неки од назива наведених у табели А, поглавља 3.2 или у неки од назива н.д.н, нису дозвољени за транспорт.

2.2.1.2.2 Предмети групе компатибилности К (1.2 К, UN 0020 и 1.3 К, UN 0021) нису дозвољени за транспорт.

2.2.1.3 Списак заједничких назива

класификациони кôд (види 2.2.1.1.4)	UN-број	Назив материје или предмета
1.1A	0473	ЕКСПЛОЗИВНЕ МАТЕРИЈЕ, Н.Д.Н.
1.1B	0461	КОМПОНЕНТЕ ИНИЦИЈАЛНОГ ЛАНЦА, Н.Д.Н.
1.1C	0474	ЕКСПЛОЗИВНЕ МАТЕРИЈЕ, Н.Д.Н.
	0497	РАКЕТНО ГОРИВО, ТЕЧНО
	0498	РАКЕТНО ГОРИВО, ЧВРСТО
	0462	ПРЕДМЕТИ, ЕКСПЛОЗИВНИ, Н.Д.Н.
1.1D	0475	ЕКСПЛОЗИВНЕ МАТЕРИЈЕ, Н.Д.Н.
	0463	ПРЕДМЕТИ, ЕКСПЛОЗИВНИ, Н.Д.Н.
1.1E	0464	ПРЕДМЕТИ, ЕКСПЛОЗИВНИ, Н.Д.Н.
1.1F	0465	ПРЕДМЕТИ, ЕКСПЛОЗИВНИ, Н.Д.Н.
1.1G	0476	ЕКСПЛОЗИВНЕ МАТЕРИЈЕ, Н.Д.Н.
1.1L	0357	ЕКСПЛОЗИВНЕ МАТЕРИЈЕ, Н.Д.Н.
	0354	ПРЕДМЕТИ, ЕКСПЛОЗИВНИ, Н.Д.Н.
1.2B	0382	КОМПОНЕНТЕ ИНИЦИЈАЛНОГ ЛАНЦА, Н.Д.Н.
1.2C	0466	ПРЕДМЕТИ, ЕКСПЛОЗИВНИ, Н.Д.Н.
1.2D	0467	ПРЕДМЕТИ, ЕКСПЛОЗИВНИ, Н.Д.Н.
1.2E	0468	ПРЕДМЕТИ, ЕКСПЛОЗИВНИ, Н.Д.Н.
1.2F	0469	ПРЕДМЕТИ, ЕКСПЛОЗИВНИ, Н.Д.Н.
1.2L	0358	ЕКСПЛОЗИВНЕ МАТЕРИЈЕ, Н.Д.Н.
	0248	УРЕЂАЈИ КОЈИ СЕ АКТИВИРАЈУ ВОДОМ, са детонатором, избацним или погонским пуњењем
	0355	ПРЕДМЕТИ, ЕКСПЛОЗИВНИ, Н.Д.Н.
1.3C	0132	БРЗОГОРЕЋЕ СОЛИ МЕТАЛА И АРОМАТИЧНИХ НИТРОДЕРИВАТА, Н.Д.Н.
	0477	ЕКСПЛОЗИВНЕ МАТЕРИЈЕ, Н.Д.Н.
	0495	РАКЕТНО ГОРИВО, ТЕЧНО
	0499	РАКЕТНО ГОРИВО, ЧВРСТО
	0470	ПРЕДМЕТИ, ЕКСПЛОЗИВНИ, Н.Д.Н.
1.3G	0478	ЕКСПЛОЗИВНЕ МАТЕРИЈЕ, Н.Д.Н.
1.3L	0359	ЕКСПЛОЗИВНЕ МАТЕРИЈЕ, Н.Д.Н.
	0249	УРЕЂАЈИ КОЈИ СЕ АКТИВИРАЈУ ВОДОМ, са детонатором, избацним или погонским пуњењем
	0356	ПРЕДМЕТИ, ЕКСПЛОЗИВНИ, Н.Д.Н.
1.4B	0350	ПРЕДМЕТИ, ЕКСПЛОЗИВНИ, Н.Д.Н.
	0383	КОМПОНЕНТЕ ИНИЦИЈАЛНОГ ЛАНЦА, Н.Д.Н.
1.4C	0479	ЕКСПЛОЗИВНЕ МАТЕРИЈЕ, Н.Д.Н.
	0501	РАКЕТНО ГОРИВО, ЧВРСТО
	0351	ПРЕДМЕТИ, ЕКСПЛОЗИВНИ, Н.Д.Н.
1.4D	0480	ЕКСПЛОЗИВНЕ МАТЕРИЈЕ, Н.Д.Н.
	0352	ПРЕДМЕТИ, ЕКСПЛОЗИВНИ, Н.Д.Н.
1.4E	0471	ПРЕДМЕТИ, ЕКСПЛОЗИВНИ, Н.Д.Н.
1.4F	0472	ПРЕДМЕТИ, ЕКСПЛОЗИВНИ, Н.Д.Н.

класификациони кôд (види 2.2.1.1.4)	UN-број	Назив материје или предмета
1.4G	0485	ЕКСПЛОЗИВНЕ МАТЕРИЈЕ, Н.Д.Н.
	0353	ПРЕДМЕТИ, ЕКСПЛОЗИВНИ, Н.Д.Н.
1.4S	0481	ЕКСПЛОЗИВНЕ МАТЕРИЈЕ, Н.Д.Н.
	0349	ПРЕДМЕТИ, ЕКСПЛОЗИВНИ, Н.Д.Н.
	0384	КОМПОНЕНТЕ ИНИЦИЈАЛНОГ ЛАНЦА, Н.Д.Н.
1.5D	0482	ЕКСПЛОЗИВНЕ МАТЕРИЈЕ, ВРЛО НЕОСЕТЉИВЕ (материје **EVI**[a]), Н.Д.Н.
1.6N	0486	ПРЕДМЕТИ, ЕКСПЛОЗИВНИ, ВЕОМА НЕОСЕТЉИВИ (ПРЕДМЕТИ, **EEI**[b])
	0190	УЗОРЦИ ЕКСПЛОЗИВНИХ МАТЕРИЈА различити од иницијалног експлозива ***Напомена:*** *Подкласа и група компатибилности се одређује у договору са надлежним органом и према принципима става 2.2.1.1.4.*

[a] ***EVI*** = explosive, very insensitive (експлозив, веома неосетљив)

[b] ***EEI*** = explosive, extremly insensitive (експлозив, изразито неосетљив)

2.2.1.4 Појмовник назива

Напомена 1: *Циљ описа у појмовнику није да замени испитивања нити да одреди класификацију опасности појединих материја или предмета класе 1. Сврставање у праве подкласе и одлука да ли се материја или предмет сврставају у групу компатибилности **S**, мора се донети на основу испитивања производа према Приручнику за испитивања и критеријуме, део I или аналогно сличном производу, који је већ испитан и разврстан према поступцима Приручника за испитивања и критеријуме.*

Напомена 2: *Након назива потребно је додати одговарајући UN број (поглавље 3.2, табела A, рубрика 2). Везано за класификациони код, види 2.2.1.1.4.*

БАРУТ, МАЛОДИМНИ: **UN** бројеви 0160, 0161, 0509

Материје на бази нитроцелулозе које се користе за израду погонских (барутних) пуњења. Овај појам укључује једнобазни барут за погонска пуњења [главна компонента нитроцелулоза (**NC**)], двобазни барут за погонска пуњења [главне компоненте су **NC** и нитроглицерин (**NG**)] и тробазни барут за погонска пуњења (главне компоненте су **NC**, **NG** и нитрогванидин).

Напомена: *Изливен, пресован или упакован у кесице барут за погонска пуњења наведен је под ПУЊЕЊА, ПОГОНСКА, ЗА АРТИЉЕРИЈУ или ПУЊЕЊА, ПОГОНСКА.*

ЦРНИ БАРУТ, у гранулама или у праху: **UN** 0027

Материја, која се састоји од фино самлевене смеше дрвеног угља или неке друге врсте угљеника и калијумнитрата или натријумнитрата са или без сумпора.

ПИРОТЕХНИЧКА СМЕША ЗА БЛЕСАК: **UN** бројеви 0094, 0305

Пиротехничка материја, која при паљењу емитује кратку интензивну светлост.

ЈАКА СМЕША, ВЛАЖНА, са најмање 17% (масених) алкохола; **UN** 0433

ЈАКА СМЕША, ВЛАЖНА, са најмање 25% (масених) воде: **UN** 0159

Материја, која се састоји од нитроцелулозе, која је импрегнисана са највише 60% (масених) нитроглицерина, других течних органских нитрата или њихових смеша.

БОЈЕВЕ ГЛАВЕ, РАКЕТНЕ са детонатором или избацним пуњењем: **UN** 0370

Предмети, који се састоје од инертног корисног товара и малог пуњења од бризантне или погонске експлозивне материје, без сопственог начина за иницирање или са сопственим начином иницирања који садржи најмање два или више делотворна заштитна механизама. Дизајниране су тако да су повезане са ракетним мотором и да разбацују користан товар. Овај назив обухвата и бојеве главе за вођене ракете.

БОЈЕВЕ ГЛАВЕ, РАКЕТНЕ, са детонатором или избацним пуњењем: **UN** 0371

Предмети, који се састоје од инертног корисног товара и малог пуњења од бризантне или погонске експлозивне материје, са сопственим начином за иницирање који нема два или више делотворна заштитна механизма. Дизајниране су тако да су повезане са ракетним мотором и да разбацују користан товар. Овај назив обухвата и бојеве главе за вођене ракете.

БОЈЕВЕ ГЛАВЕ, РАКЕТНЕ са експлозивним пуњењем: **UN** 0369

Предмети, који садрже бризантне експлозивне материје са сопственим начином за иницирање који нема два или више делотворна заштитна механизама. Дизајниране су тако да су повезане са ракетним мотором. Овај назив обухвата и бојеве главе за вођене ракете.

БОЈЕВЕ ГЛАВЕ, РАКЕТНЕ са експлозивним пуњењем: **UN** бројеви 0286, 0287

Предмети, који садрже бризантне експлозивне материје, без сопственог начина за иницирање или са сопственим начином за иницирање који садрже најмање два делотворна заштитна механизама. Дизајниране су тако да су повезане са ракетним мотором. Овај назив обухвата и бојеве главе за вођене ракете.

БОЈЕВЕ ГЛАВЕ, ТОРПЕДНЕ са експлозивним пуњењем: **UN** 0221

Предмети, који садрже бризантне експлозивне материје, без сопственог начина за иницирање или са сопственим начином за иницирање који садржи најмање два делотворна заштитна механизама. Дизајниране су тако да су повезане са торпедом.

АВИО-БОМБЕ, СА ЗАПАЉИВОМ ТЕЧНОШЋУ, са експлозивним пуњењем: **UN** бројеви 0399, 0400

Предмети, који се бацају из авиона и који се састоје од једног танка (резервоара), који садржи запаљиву течност и једног експлозивног пуњења.

АВИО-БОМБЕ са експлозивним пуњењем: **UN** бројеви 0033, 0291

Експлозивни предмети који се бацају из авиона, са сопственим начинима за иницирање, који немају два или више делотворна заштитна механизама.

АВИО-БОМБЕ са експлозивним пуњењем: **UN** бројеви 0034, 0035

Експлозивни предмети који се бацају из авиона, без сопственог начина за иницирање или са сопственим начином за иницирање који садржи два или више делотворна заштитна механизама.

АВИО-БОМБЕ, ФОТО-ФЛЕШ: **UN** бројеви 0039, 0299

Експлозивни предмети који се бацају из авиона, да би произвели краткотрајну интензивну светлост у фотографске сврхе. Они садрже „фото-флеш“ пиротехничке смесе.

АВИО-БОМБЕ, ФОТО-ФЛЕШ: **UN** 0037

Експлозивни предмети који се бацају из авиона, да би произвели краткотрајну интензивну светлост у сврху фотографисања. Они садрже пуњење бризантних експлозивних материја са сопственим начинима за иницирање који немају два или више делотворна заштитна механизама.

АВИО-БОМБЕ, ФОТО-ФЛЕШ: **UN** 0038

Експлозивни предмети који се бацају из авиона, да би произвели краткотрајну интензивну светлост у сврху фотографисања. Они садрже пуњење бризантних експлозивних материја без сопственог начина за иницирање или са сопственим начином за иницирање који има најмање два делотворна заштитна механизама.

ВАТРОМЕТНА ТЕЛА: **UN** бројеви 0333, 0334, 0335, 0336, 0337

Предмети који садрже пиротехничке смеше, а намењени су забави.

БОМБЕ ручне или МИНЕ тромблонске, вежбовне: **UN** бројеви 0110, 0318, 0372, 0452

Предмети без распрскавајућег експлозивног пуњења, који су предвиђени за бацање руком или испаљивање са пушке. Они садрже уређај за паљење, а могу да садрже и пуњење за обележавање на циљу.

БОМБЕ ручне или МИНЕ тромблонске, са експлозивним пуњењем: **UN** бројеви 0284, 0285

Предмети, који су предвиђени за бацање руком или испаљивање са пушке. Они немају

сопствени начин за иницирање или имају сопствени начин иницирања са два или више делотворна заштитна механизама.

БОМБЕ ручне и МИНЕ тромблонске, са експлозивним пуњењем: **UN** бројеви 0292, 0293

Предмети, који су предвиђени за бацање руком или испаљивање са пушке. Они имају сопствени начин за иницирање који не садржи два или више делотворна заштитна механизама.

ДЕТОНАТОРСКЕ КАПИСЛЕ ЗА МУНИЦИЈУ: **UN** бројеви 0073, 0364, 0365, 0366

Предмети, који се састоје од мале пластичне или металне кошуљице у коју су смештене експлозивне материје као што су олово азид, пентрит или комбинације експлозивних материја. Они су намењени изазивању детонације у иницијалном ланцу муницијских упаљача.

ДЕТОНАТОРСКЕ КАПИСЛЕ, ЕЛЕКТРИЧНЕ за минирање: **UN** бројеви 0030, 0255, 0456

Предмети, који су посебно намењени за активирање привредних бризантних експлозива. Ове каписле могу бити са тренутним дејством или могу да садрже елемент за успорено дејство. Електричне детонаторске каписле се активирају електричном струјом.

ДЕТОНАТОРСКЕ КАПИСЛЕ, ЕЛЕКТРОНСКЕ које се могу програмирати за минирање: UN бројеви 0511, 0512, 0513

Детонаторске каписле са побољшаним сигурносним и безбедносним карактеристикама, које користе електронске компоненте за преношење сигнала за паљење са потврђеним командама и безбедном комуникацијом. Детонаторске каписле овог типа не могу се покренути другим средствима.

ДЕТОНАТОРСКЕ КАПИСЛЕ, НЕЕЛЕКТРИЧНЕ за минирање: **UN** бројеви 0029, 0267, 0455

Предмети, који су посебно намењени за активирање привредних бризантних експлозива. Ове каписле могу бити са тренутним дејством или могу да садрже елемент за успорено дејство. Ове детонаторске каписле се активирају помоћу ударних и запаљивих цевчица, спорогорећег штапина, других средстава за паљење или детонирајућим штапином. Овај назив обухвата и преносника детонације али не укључује детонирајући штапин.

ДЕТОНИРАЈУЋИ ШТАПИН, СА СЛАБИМ СПОЉНИМ ЕФЕКТОМ, у металној облози: **UN** 0104

Предмет, који се састоји из језгра од бризантне експлозивне материје у цеви од меког метала са или без заштитне облоге. Количина експлозивне материје је толико мала, да може доћи само до мањег спољног дејства.

ДЕТОНИРАЈУЋИ ШТАПИН, у металној облози: **UN** бројеви 0102, 0290

Предмет, који се састоји из језгра од бризантне експлозивне материје у цеви од меког метала са или без заштитне облоге.

ШТАПИН, ДЕТОНИРАЈУЋИ, савитљив: **UN** бројеви 0065, 0289

Предмет који се састоји из језгра од бризантне експлозивне материје обмотаног текстилним влакнима, са или без пресвлаке од пластике. Пресвлака није неопходна, ако је омотач непропустљив за прашину.

ПУЊЕЊА, ДОПУНСКА, ЕКСПЛОЗИВНА: UN 0060

Предмети, који се састоје од малих одвојивих појачника детонације, који се смештају у шупљину пројектила између упаљача и експлозивног (распрскавајућег) пуњења.

ЕКСПЛОЗИВ, ПРИВРЕДНИ, ТИП B: UN бројеви 0082, 0331

Материје, које се састоје од

(a) смеше амонијум нитрата или других неорганских нитрата са експлозивним материјама, као што је тринитротолуен (тротил, **TNT**), са или без других материја, као дрвно брашно или алуминијум у праху, или

(b) смеше амонијум нитрата или других неорганских нитрата са другим сагорљивим, неекспозивним материјама. У оба случаја ове експлозивне материје могу да садрже инертне састојке, као што је дијатомејска земља или адитиве, као што су боје и стабилизатори. Ове експлозивне материје не смеју да садрже нитроглицерин или сличне течне органске нитрате нити хлорате.

ЕКСПЛОЗИВ, ПРИВРЕДНИ, ТИП C: UN 0083

Материје, које се састоје од смеше калијум- или натријум-хлората или калијум-, натријум- или амонијум перхлората са органским нитро-једињењима или сагорљивим материјалом, као што су дрвно брашно, алуминијум у праху или угљоводоници. Оне могу, осим тога, да садрже инертне састојке као што је дијатомејска земља и адитиве као што су боје и стабилизатори. Ове експлозивне материје не смеју да садрже нитроглицерин или сличне течне органске нитрате.

ЕКСПЛОЗИВ, ПРИВРЕДНИ, ТИП D: UN 0084

Материје, које се састоје од смеше органских нитрираниих једињења и сагорљивих материјала, као што су угљоводоници и алуминијум у праху. Оне могу да садрже инертне састојке, као што је дијатомејска земља и адитиве, као што су боје и стабилизатори. Ове експлозивне материје не смеју да садрже нитроглицерин или сличне течне органске нитрате, хлорате или амонијум нитрат. Овај назив генерално обухвата и пластичне експлозиве.

ЕКСПЛОЗИВ, ПРИВРЕДНИ, ТИП A: UN 0081

Материје, које се састоје од течних органских нитрата, као што је нитроглицерин или смеше таквих материја, са једним или више следећих састојака: нитроцелулоза, амонијум нитрат или други неоргански нитрати, ароматична нитро-једињења или сагорљивог материјала као дрвно брашно или алуминијум у праху. Они могу осим тога да садрже и инертне састојке, као што је дијатомејска земља или адитиве, као што су боје или стабилизатори. Ове експлозивне материје имају прашкасту, желатинозну или еластичну структуру. Овај назив обухвата и динамите, разорни желатин, желатинозни динамит.

ЕКСПЛОЗИВ, ПРИВРЕДНИ, ТИП E: UN бројеви 0241, 0332

Материје, које се састоје од воде као главног састојка и високог удела амонијум нитрата или других оксидирајућих средстава, која су у потпуности или делимично растворена. Други састојци могу да буду органска нитро-једињења, као што је тринитротолуен, угљоводоници или алуминијум у праху. Оне могу да садрже инертне састојке, као што је дијатомејска земља и адитиве, као што су боје и стабилизатори. Овај назив обухвата емулзионе експлозивне материје, “Slurry” експлозивне материје, као и "водени желе".

ПУЊЕЊА, ЕКСПЛОЗИВНА, ИНДУСТРИЈСКА без детонаторске каписле: **UN** бројеви 0442, 0443, 0444, 0445

Предмети, који се састоје од пуњења од бризантне експлозивне материје, без сопственог начина за иницирање и користе се за експлозивно заваривање, платирање, обликовање или за друге металуршке процесе.

ЗАКОВИЦЕ, ЕКСПЛОЗИВНЕ: UN 0174

Предмети, који се састоје од малог пуњења експлозивне материје унутар металне заковице.

ЕКСПЛОЗИВНЕ МАТЕРИЈЕ, ВРЛО НЕОСЕТЉИВЕ (Материје, EVI), Н.Д.Н.: UN 0482

Материје код којих постоји опасност од експлозије у маси, али које су тако неосетљиве, да под нормалним условима транспорта постоји само мала вероватноћа изазивања или прелаза из пожара у детонацију и које су испитане према Серији тестова 5.

ТРАСЕРИ ЗА МУНИЦИЈУ: UN бројеви 0212, 0306

Затворени предмети, који садрже пиротехничке смеше, а намењени су за обележавање путање пројектила.

КАПИСЛЕ, ИНИЦИЈАЛНЕ: UN бројеви 0044, 0377, 0378

Предмети, који се састоје од металних или од пластичних кошуљица, у којима се налази мала количина смеше иницијалних експлозива, које се ударом лако пале. Оне служе као средство за активирање стрељачких метака и ударних топовских каписли за погонска пуњења.

ДЕТОНАТОРСКЕ КАПИСЛЕ, КОМПЛЕТИРАНЕ за рушење: **UN** бројеви 0360, 0361, 0500

Детонаторске каписле су комплетиране спорогорећим штапином, ударним или запаљивим цевчицама или детонирајућимм штапином и са њима се активирају. Ове каписле могу бити са тренутним дејством или садрже елемент за успорено дејство. Овај назив обухвата и преносника детонације који садрже детонирајући штапин.

КОМПОНЕНТЕ, ИНИЦИЈАЛНОГ ЛАНЦА, Н.Д.Н.: UN бројеви 0382, 0383, 0384, 0461

Предмети који садрже експлозивну материју, чија је намена да детонацију или експлозивно сагоревање преносе кроз иницијални ланац.

ПУЊЕЊА, КУМУЛАТИВНА, без детонаторске каписле: **UN** бројеви 0059, 0439, 0440, 0441

Предмети, који се састоје од облоге са пуњењем од бризантне експлозивне материје са шупљином, која је обложена чврстим материјалом, а без сопственог начина за иницирање. Они су намењени за изазивање јаког, пробојног ефекта кумулативног млаза.

ПУЊЕЊА, КУМУЛАТИВНА, ПРУЖНА, САВИТЉИВА: UN бројеви 0237, 0288

Предмети, који се састоје од језгра у облику латиничног слова "**V**" од бризантне експлозивне материје које је обложено савитљивом облогом.

МИНЕ са експлозивним пуњењем: **UN** бројеви 0136, 0294

Предмети, који се у принципу састоје од облоге од метала или комбинованих материјала, који садрже бризантну експлозивну материју, са сопственим начином за активирање који нема два или више делотворна заштитна механизама. Они су намењени да се активирају приликом проласка бродова, возила или особа. Овај назив укључује и «Бангалор торпеда» (за раскидање жичаних препрека).

МИНЕ са експлозивним пуњењем: **UN** бројеви 0137, 0138

Предмети, који се у принципу састоје од облоге од метала или комбинованих материјала, који садрже бризантну експлозивну материју, без сопственог начина за активирање или са сопственим начином за активирање који садржи два или више делотворна заштитна механизама. Они су намењени да се активирају приликом проласка бродова, возила или особа. Овај назив укључује и «Бангалор торпеда» (за раскидање жичаних препрека).

ПЕРФОРАТОР, НАПУЊЕН, за чишћење нафтних бушотина, без детонаторске каписле: **UN** бројеви 0124, 0494

Предмети, који се састоје од челичних цеви или металних трака, у које су смештена кумулативна пуњења међусобно повезана преко детонирајућег штапина, без сопственог начина за иницирање.

МУНИЦИЈА, ВЕЖБОВНА: UN бројеви 0362, 0488

Муниција без главног експлозивног пуњења, али са разорним или избацним пуњењем. Уобичајено, ова муниција садржи и упаљач и погонско пуњење.

Напомена: *Следећи предмети не спадају под ову дефиницију:* ***РУЧНЕ БОМБЕ И ТРОМБЛОНСКЕ МИНЕ, ВЕЖБОВНЕ****. Оне су овом појмовнику посебно наведене.*

МУНИЦИЈА, ЗАПАЉИВА, СА БЕЛИМ ФОСФОРОМ са детонатором, избацним или потисним пуњењем: **UN** бројеви 0243, 0244

Муниција, која садржи бели фосфор као запаљиву материју. Она такође садржи и једну или више следећих компоненти: погонско пуњење са топовском капислом и припалом; упаљач са детонатором или избацним пуњењем.

МУНИЦИЈА, ЗАПАЉИВА, са запаљивом материјом у виду течности или гела, са детонатором, избацним или погонским пуњењем: **UN** 0247

Муниција која садржи запаљиву материју у виду течности или гела. Уколико запаљива материја није сама по себи и експлозивна, она такође садржи и једну или више следећих компоненти: погонско пуњење са топовском капислом и припалом; упаљач са разорним или избацним пуњењем.

МУНИЦИЈА, ЗАПАЉИВА са или без детонатора, избацног или погонског пуњења: **UN** бројеви 0009, 0010, 0300

Муниција, која садржи запаљиву материју. Уколико запаљива материја није сама по себи експлозивна, она такође садржи једну или више следећих компоненти: погонско пуњење са топовском капислом и припалом; упаљач са детонатором или избацним пуњењем.

МУНИЦИЈА, ДИМНА, СА БЕЛИМ ФОСФОРОМ, са детонатором, избацним или погонским пуњењем: **UN** бројеви 0245, 0246

Муниција, која садржи бели фосфор као димну материју. Она такође садржи и једну или више следећих компоненти: погонско пуњење са топовском капислом и припалом; упаљач са детонатором или избацним пуњењем. Овај назив укључује димне ручне бомбе и димне тромблонске мине.

МУНИЦИЈА, ДИМНА са или без детонатора, избацног или погонског пуњења: UN бројеви 0015, 0016, 0303

Муниција, која садржи димне материје, као што су смеша хлорсулфонске киселине, титанијумтетрахлорид или неки пиротехнички састав који ствара дим, а базира се на хексахлоретану или црвеном фосфору. Уколико димна материја сама по себи није експлозивна, муниција такође садржи једну или више од следећих компоненти: погонско пуњење са топовском капислом и припалом; упаљач са детонатором или избацним пуњењем. Овај назив укључује и димне ручне бомбе и димне тромблонске мине.

Напомена: *Следећи предмети не спадају под овај назив: СИГНАЛНА СРЕДСТВА, ДИМНА. Они су у овом појмовнику посебно наведени.*

МУНИЦИЈА, ОСВЕТЉАВАЈУЋА, са или без детонатора, избацног или погонског пуњења: **UN** бројеви 0171, 0254, 0297

Муниција, дизајнирана да произведе појединачан интензиван извор светлости, који је намењен за осветљавање неког простора. Овај назив обухвата осветљавајуће метке, осветљавајуће ручне бомбе, тромблонске мине и пројектиле, као и осветљавајуће авио-бомбе и авио-бомбе за идентификацију циља.

Напомена: *Следећи предмети не спадају у ову дефиницију: МЕЦИ, СИГНАЛНИ; СИГНАЛНА СРЕДСТВА, РУЧНА; СИГНАЛНА СРЕДСТВА, ЗА НЕСРЕЋЕ, бродска; БАКЉЕ, ВАЗДУШНЕ; БАКЉЕ, ПОВРШИНСКЕ. Они су у овом појмовнику посебно наведени.*

МУНИЦИЈА, ОПИТНА: UN 0363

Муниција која садржи експлозивне материје и која служи за испитивање функционалности и отпорности нове муниције, делова оружја или оружних система.

МУНИЦИЈА, ХЕМИЈСКА, СА СУЗАВЦЕМ, са детонатором, избацним или погонским пуњењем: **UN** бројеви 0018, 0019, 0301

Муниција, која садржи материју за изазивање суза. Она такође садржи једну или више следећих компоненти: пиротехничку смешу, погонско пуњење са капислом и припалом; упаљач са разорним или избацним пуњењем.

ОКТОЛИТ (ОКТОЛ), сув или влажан са мање од 15% (масених) воде: **UN** 0266

Материја, која се састоји од хомогенизоване смеше циклотетраметил-ентетранитрамина (октоген, **HMX**) и тринитротолуена (тротил, **TNT**).

ОКТОНАЛ: UN 0496

Материја, која се састоји од хомогенизоване смеше циклотетраметилентетра-нитрамина (октоген, **HMX**), тринитротолуена (тротил, **TNT**) и алуминијума у праху.

МЕЦИ ЗА АЛАТЕ, БЕЗ ПРОЈЕКТИЛА: UN 0014

Предмети, коришћени у алатима који се састоје од затвореног кућишта патроне са централним или ивичним детонатором, са или без пуњења од бездимног или црног праха, али без пројектила.

МЕЦИ, ЗА НАФТНЕ БУШОТИНЕ: UN бројеви 0277, 0278

Предмети, који се састоје од облоге танких зидова од картона, метала или другог материјала и садрже искључиво погонско барутно пуњење које избацује каљени пројектил, у циљу пробијања канала у нафтним бушотинама.

Напомена: *КУМУЛАТИВНА ПУЊЕЊА не спадају под ову дефиницију. Она су у овом појмовнику посебно наведена.*

МЕЦИ, ЗА НАОРУЖАЊЕ, МАНЕВАРСКИ: UN бројеви 0014, 0326, 0327, 0338, 0413

Муниција, која се састоји од затворене чауре погонског пуњења са централним или ободним паљењем и од погонског пуњења од малодимног или црног барута, али без пројектила. Она служи за стварање јаког пуцња и користи се за вежбу, за почасне паљбе, као погонско пуњење, за стартне пиштоље итд. Овај термин укључује и маневарску муницију.

МЕЦИ, ЗА НАОРУЖАЊЕ, СА ИНЕРТНИМ ПРОЈЕКТИЛОМ: UN бројеви 0012, 0328, 0339, 0417

Муниција, која се састоји од пројектила без распрскавајућег пуњења али има погонско пуњење са или без каписле. Метак може да садржи трасер, под претпоставком, да главна опасност потиче од погонског пуњења.

МЕЦИ, ЗА НАОРУЖАЊЕ са експлозивним пуњењем: **UN** бројеви 0005, 0007, 0348

Муниција, која се састоји од пројектила са распрскавајућим пуњењем са сопственим начином иницирања који нема два или више делотворних заштитних механизама; и погонског пуњења са или без топовске каписле. Овај термин укључује сједињену и полусједињену муницију, као и дводелну муницију уколико су све компоненте заједно упаковане.

МЕЦИ, ЗА НАОРУЖАЊЕ са експлозивним пуњењем: **UN** бројеви 0006, 0321, 0412

Муниција, која се састоји од пројектила са распрскавајућим пуњењем без сопственог начина иницирања или са сопственим начином за иницирање који садржи два или више делотворна заштитна механизма; и погонског пуњења са или без топовске каписле. Овај термин укључује сједињену и полусједињену муницију, као и дводелну муницију уколико су све компоненте заједно упаковане.

МЕЦИ, ЗА СТРЕЉАЧКО НАОРУЖАЊЕ, МАНЕВАРСКИ: UN бројеви 0014, 0327, 0338

Муниција, која се састоји од затворене чауре погонског пуњења са централним или ободним паљењем и од погонског пуњења од малодимног или црног барута. У чаури нема пројектила. Меци су дизајнирани да се испаљују из оружја до калибра 19,1 мм и служе за стварање јаког пуцња, при вежбама, за почасне паљбе, као погонско пуњење, за стартне пиштоље, итд.

МЕЦИ, ЗА СТРЕЉАЧКО НАОРУЖАЊЕ: UN бројеви 0012, 0339, 0417

Муниција, која се састоји од чауре погонског пуњења са централним или ободним паљењем и која садржи како погонско пуњење тако и пројектил. Она је намењена за испаљивање из оружја калибра до највише 19,1 mm. Меци за ловачке пушке сачмаре било којег калибра су укључени у овај назив.

Напомена: *Овај назив не укључује: МЕЦИ, ЗА СТРЕЉАЧКО НАОРУЖАЊЕ, МАНЕВАРСКИ који су одвојено наведени. Неки војни стрељачки меци такође нису укључени у ову дефиницију. Они су наведени под МЕЦИ, ЗА НАОРУЖАЊЕ, СА ИНЕРТНИМ ПРОЈЕКТИЛОМ.*

ПИРОПАТРОНЕ, ЗА ТЕХНИЧКЕ СВРХЕ: UN бројеви 0275, 0276, 0323, 0381

Предмети, који су дизајнирани за изазивање механичких дејстава. Они се састоје од кућишта са пуњењем од дефлагрирајуће експлозивне материје са сопственим средством за паљење. Гасни продукти дефлаграције служе за надувавање, производе линеарно или ротирајуће кретање, пробијају мембране, или врше функцију прекидача или вентила, избацују елементе за учвршћивање или средства за гашење.

ПАТРОНЕ, ЗА БЛЕСАК: UN бројеви 0049, 0050

Предмети, који се састоје од кућишта, елемента за паљење и „флеш“ пиротехничке смеше, а све повезано у једну целину и спремно за паљење.

МЕЦИ, СИГНАЛНИ: UN бројеви 0054, 0312, 0405

Предмети, који су намењени да избацују обојене бакље или друге сигнале из сигналних пиштоља, итд.

ПЕНТОЛИТ, сув или влажан са мање од 15% (масених) воде: **UN** 0151

Материја, која се састоји од хомогенизоване смеше пентаеритритолтетранитрата (пентрит, **PETN**) и тринитротолуена (тротил, **TNT**).

СРЕДСТВА, ПИРОТЕХНИЧКА, за техничке сврхе: **UN** бројеви 0428, 0429, 0430, 0431, 0432

Предмети, који садрже пиротехничке смеше и користе се за техничке сврхе, као на пример, за развијање топлоте, развијање гаса, позоришне ефекте, итд.

Напомена: *Следећи предмети не спадају под овај назив: све врсте муниције; МЕЦИ, СИГНАЛНИ; СЕКАЧ, КАБЛОВА, ЕКСПЛОЗИВНИ; ВАТРОМЕТНА ТЕЛА; БАКЉЕ, ВАЗДУШНЕ, БАКЉЕ, ПОВРШИНСКЕ; УРЕЂАЈ ЗА ИСКЉУЧИВАЊЕ, ЕКСПЛОЗИВНИ; ЗАКОВИЦЕ, ЕКСПЛОЗИВНЕ; СИГНАЛНА СРЕДСТВА, РУЧНА; СИГНАЛНА СРЕДСТВА, ЗА НЕСРЕЋЕ, бродска; ПРАСКАЛИЦЕ, ЖЕЛЕЗНИЧКЕ; СИГНАЛНА СРЕДСТВА, ДИМНА. Они су наведени посебно.*

ПУЊЕЊА, БАРУТНА, АРТИЉЕРИЈСКА: UN бројеви 0242, 0279, 0414

Барутна пуњења у било ком физичком облику за дводелну артиљеријску муницију.

ПУЊЕЊА, ПОГОНСКА: UN бројеви 0271, 0272, 0415, 0491

Предмети који се састоје од пуњења погонског пуњења у било ком физичком облику, са или без омотача; користе се као компоненте ракетних мотора и као компоненте генератора гаса на пројектилима.

РАКЕТНО ГОРИВО, ТЕЧНО: UN бројеви 0495, 0497

Материје, које се састоје од течне дефлагрирајуће експлозивне материје и користе се за ракетни погон.

РАКЕТНО ГОРИВО, ЧВРСТО: **UN** бројеви 0498, 0499, 0501

Материје, које се састоје од чврсте дефлагрирајуће експлозивне материје и користе се за ракетни погон.

БОМБЕ, ДУБИНСКЕ: UN 0056

Предмети, који се састоје од пуњења од бризантног експлозива у бурету или пројектилу, без сопственог начина за инцирање или са сопственим начином за иницирање који има два или више делотворних заштитних механизама. Дизајнирани су да детонирају под водом.

ПОЈАЧНИЦИ ДЕТОНАЦИЈЕ, без детонаторске каписле: **UN** бројеви 0042, 0283

Предмети, који се састоје од пуњења бризантне експлозивне материје без сопственог начина за иницирање. Они служе за појачавање детонационог импулса детонаторске каписле или детонирајућег штапина.

ПОЈАЧНИЦИ ДЕТОНАЦИЈЕ СА ДЕТОНАТОРСКОМ КАПИСЛОМ: UN бројеви 0225, 0268

Предмети, који се састоје од бризантне експлозивне материје са сопственим начином иницирања. Они служе за појачавање детонационог импулса детонаторске каписле или детонирајућег штапина.

ПРАСКАЛИЦЕ, ЖЕЛЕЗНИЧКЕ: UN бројеви 0192, 0193, 0492, 0493:

Предмети, који садрже пиротехничку смешу, која приликом ломљења предмета емитује јак пуцањ. Они су намењени за постављање на железничке колосеке.

ПРЕДМЕТИ, ПИРОФОРНИ: UN 0380

Предмети, који садрже пирофорну материју (спонтано се пали у додиру са ваздухом) и експлозивну материју или неку експлозивну компоненту. Овај назив искључује предмете, који садрже бели фосфор.

ПРЕДМЕТИ, ЕКСПЛОЗИВНИ, ВЕОМА НЕОСЕТЉИВИ (ПРЕДМЕТИ, EEI): UN 0486

Предмети, који претежно садрже екстремно неосетљиве детонирајуће материје (**EIDS**), који у нормалним условима транспорта показују само незнатну вероватноћу ненамерног иницирања или пропагације експлозивног процеса, и који су прошли Серију тестова 7.

ПРОЈЕКТИЛИ, инертни са трасером: **UN** 0345, 0424, 0425

Предмети, као што су гранате или зрна, који се испаљују из топова или других артиљеријских оруђа, пушака или другог стрељачког наоружања.

ПРОЈЕКТИЛИ, са детонатором или избацним пуњењем: **UN** бројеви 0434, 0435

Предмети као што су гранате или зрна, који се испаљују из топова или других артиљеријских оруђа, пушака или другог стрељачког наоружања. Они служе за распршивање боја или других инертних материјала за обележавање места поготка.

ПРОЈЕКТИЛИ, са детонатором или избацним пуњењем: **UN** бројеви 0346, 0347

Предмети као гранате или зрна, који се испаљују из топова или других артиљеријских оруђа. Они су без сопственог начина за иницирање или имају сопствени начин за иницирање са два или више делотворна заштитна механизама. Они служе за распршивање боја или других инертних материјала за обележавање места поготка.

ПРОЈЕКТИЛИ, са детонатором или избацним пуњењем: **UN** бројеви 0426, 0427

Предмети као гранате или зрна, који се испаљују из топова или других артиљеријских оруђа. Они имају сопствени начин за иницирање који нема два или више делотворна заштитна механизма. Они служе за распршивање боја или других инертних материјала за обележавање места поготка.

ПРОЈЕКТИЛИ, са експлозивним пуњењем: **UN** бројеви 0167, 0324

Предмети као што су гранате или зрна, који се испаљују из топова или других артиљеријских оруђа. Они имају сопствени начин за иницирање који нема два или више делотворна заштитна механизма.

ПРОЈЕКТИЛИ, са експлозивним пуњењем: **UN** бројеви 0168, 0169, 0344

Предмети, као што су гранате или меци, који се испаљују из топова или других артиљеријских оруђа. Они немају сопствени начин за иницирање или имају сопствени начин за иницирање са два или више делотворна заштитна механизма.

РАКЕТЕ, ЗА ИЗБАЦИВАЊЕ УЖЕТА: UN бројеви 0238, 0240, 0453

Предмети, који се састоје од ракетног мотора и намењени су за вучу ужета за собом.

РАКЕТЕ, СА ТЕЧНИМ РАКЕТНИМ ГОРИВОМ са експлозивним пуњењем: **UN** бројеви 0397, 0398

Предмети, који се састоје од цилиндра напуњеног течним ракетним горивом са једном или више млазница и са бојевом главом. Овај назив укључује и вођене ракете.

РАКЕТЕ са избацним пуњењем: **UN** бројеви 0436, 0437, 0438

Предмети, који се састоје од ракетног мотора и избацног пуњења за избацивање корисног садржаја из бојеве главе. Овај назив укључује и вођене ракете.

РАКЕТЕ са инертном бојевом главом: **UN** бројеви 0183, 0502

Предмети, који се састоје од ракетног мотора и инертне бојеве главе. Овај назив укључује и вођене ракете.

РАКЕТЕ са експлозивним пуњењем: **UN** бројеви 0180, 0295

Предмети, који се састоје од ракетног мотора и бојеве главе, са сопственим начином за иницирање који нема два или више делотворна заштитна механизма. Овај назив укључује и вођене ракете.

РАКЕТЕ са експлозивним пуњењем: **UN** бројеви 0181, 0182

Предмети, који се састоје од ракетног мотора и бојеве главе, без сопственог начина за иницирање или са сопственим начином за иницирање који има два или више делотворна заштитна механизма. Овај назив укључује и вођене ракете.

РАКЕТНИ МОТОРИ, СА ТЕЧНИМ РАКЕТНИМ ГОРИВОМ: UN бројеви 0395, 0396

Предмети, који се састоје од цилиндра који садржи течно ракетно гориво и опремљени су са једном или више млазница. Они су намењени за погон ракете или вођене ракете.

РАКЕТНИ МОТОРИ, СА ХИПЕРГОЛНИМ ГОРИВОМ са или без избацног пуњења: **UN** бројеви 0250, 0322

Предмети, који се састоје од цилиндра који садржи хиперголно ракетно гориво и опремљени су са једном или више млазница. Они су намењени за погон ракете или вођене ракете.

РАКЕТНИ МОТОРИ; **UN** бројеви 0186, 0280, 0281, 0510

Предмети, који се састоје од експлозивне материје, у принципу од чврстог ракетног горива, које је смештено у цилиндар са једном или више млазница. Они су намењени за погон ракете или вођене ракете.

ПУЊЕЊА ЗА ОТВАРАЊЕ, експлозивна: **UN** 0043

Предмети, који се састоје од малог експлозивног пуњења и служе за отварање пројектила, бојеве главе или друге муниције, у циљу расејавања њиховог садржаја.

ПУЊЕЊА, ЕКСПЛОЗИВНА, СА ПЛАСТИЧНИМ ВЕЗИВОМ: UN бројеви 0457, 0458, 0459, 0460

Предмети, који се састоје од бризантне експлозивне материје са пластичним везивом, који су произведени у специфичним облику без облоге и без сопственог начина за иницирање. Они служе за експлозивна пуњења пројектила и бојевих глава.

ПУЊЕЊА, ЕКСПЛОЗИВНА, ЗА РУШЕЊЕ: UN 0048

Предмети, који садрже пуњење од бризантне експлозивне материје у облози од картона, пластике, танког металног лима или неког другог материјала. Предмети су без сопственог начина за иницирање или са сопственим средством за иницирање, који садржи најмање два делотворна заштитна механизама.

Напомена: *Следећи предмети не спадају под Овај назив: АВИО-БОМБЕ, МИНЕ, ПРОЈЕКТИЛИ; итд. Они су у овом појмовнику посебно наведени.*

УРЕЂАЈИ, ЗА РАСТРЕСАЊЕ, ЕКСПЛОЗИВНИ, без детонаторске каписле, за нафтне бушотине: **UN** 0099

Предмети, који се састоје од облоге са бризантном експлозивном материјом без сопственог начина за иницирање. Они се користе за разбијање стена у околини бушотине, ради лакшег истицања сирове нафте из стена.

СИГНАЛНА СРЕДСТВА, ДИМНА: UN бројеви 0196, 0197, 0313, 0487, 0507

Предмети, који садрже пиротехничке смеше које емитују дим. Они могу додатно да садрже и уређаје за емитовање звучних сигнала.

СИГНАЛНА СРЕДСТВА, ЗА НЕСРЕЋЕ, бродска: **UN** бројеви 0194, 0195, 0505, 0506

Предмети, који садрже пиротехничке смеше и намењени су за давање сигнала помоћу праска, пламена или дима или њихове комбинације.

СИГНАЛНА СРЕДСТВА, РУЧНА: UN бројеви 0191, 0373

Преносиви предмети, који садрже пиротехничке смеше и емитују видљиве сигнале или знаке упозорења. Овај назив обухвата и мала осветљавајућа средства, као што су сигналне бакље на аутопутевима, железничке сигналне бакље или мале сигналне бакље за случај несреће.

СИГУРНОСНИ УРЕЂАЈИ, ПИРОТЕХНИЧКИ: UN 0503

Предмети који садрже пиротехничке смеше или опасне робе других класа и користе се у возилима, пловилима или авионима да би се повећала безбедност особа. Примери су: генератори ваздушних јастука, модули ваздушних јастука, затезачи сигурносних појасева и пиромеханички уређаји. Ови пиромеханички уређаји су делови састављени за такве задатке али нису ограничени на раздвајање, закључавање или заштиту путника.

БАКЉЕ, ВАЗДУШНЕ: UN бројеви 0093, 0403, 0404, 0420, 0421

Предмети, који садрже пиротехничке смеше и намењени су за бацање из авиона у циљу осветљавања, обележавања или за сигнализацију или упозорење.

БАКЉЕ, ПОВРШИНСКЕ: UN бројеви 0092, 0418, 0419

Предмети који садрже пиротехничке смеше и користе се на површини тла у циљу осветљавања, обележавања или за сигнализацију или упозорење.

СРЕДСТВА ЗА СОНДИРАЊЕ, ЕКСПЛОЗИВНА: UN бројеви 0374, 0375

Предмети, који се састоје од пуњења бризантне експлозивне материје, без сопственог начина за иницирање или са сопственим начином за иницирање који има два или више делотворна заштитна механизма. Они се бацају са бродова и експлодирају или на унапред одређеној дубини или кад падну на дно мора.

СРЕДСТВА ЗА СОНДИРАЊЕ, ЕКСПЛОЗИВНА: UN бројеви 0204, 0296

Предмети, који се састоје од пуњења бризантне експлозивне материје, са сопственим начином за иницирање који нема два или више делотворна заштитна механизма. Они се бацају са бродова и експлодирају или на унапред одређеној дубини или кад падну на дно мора.

ТОРПЕДА са експлозивним пуњењем: **UN** 0329

Предмети, који се састоје од експлозивног погонског система, који торпедо покреће у води и од бојеве главе, без сопственог начина за иницирање или са сопственим начином за иницирање који има два или више делотворна заштитна механизма.

ТОРПЕДА са експлозивним пуњењем: **UN** 0330

Предмети, који се састоје од експлозивног или неекспозивног погонског система, који торпедо покреће у води и бојеве главе са сопственим начином иницирања који нема два или више делотворна заштитна механизма.

ТОРПЕДА са експлозивним пуњењем: **UN** 0451

Предмети, који се састоје од неекспозивног погонског система, који торпедо покреће у води и од бојеве главе без сопственог начина за иницирање или са сопственим начином за иницирање који има два или више делотворна заштитна механизма.

ТОРПЕДА, СА ТЕЧНИМ ПОГОНСКИМ ГОРИВОМ са или без експлозивног пуњења: **UN** 0449

Предмети, који се састоје или од течног експлозивног погонског система, који торпедо покреће у води, са или без бојеве главе; или од течног неекспозивног погонског система, који торпедо покреће у води, са бојевом главом.

ТОРПЕДА, СА ТЕЧНИМ ПОГОНСКИМ ГОРИВОМ са инертном бојевом главом: **UN** 0450

Предмети, који се састоје од течног експлозивног погонског система, који торпедо покреће у води и инертне бојеве главе.

ТРИТОНАЛ: UN 0390

Материја, која се састоји од смеше тринитротолуена (тротил, **TNT**) и алуминијума у праху.

УЗОРЦИ ЕКСПЛОЗИВНИХ МАТЕРИЈА, различити од иницијалног експлозива: **UN** 0190

Нове или већ постојеће експлозивне материје или предмети, који још нису сврстани ни под какав назив у табели А поглавља 3.2. и који се транспортују према упутствима надлежних органа у принципу у малим количинама, између осталог, у сврху тестирања, сврставања, истраживања или развоја, у сврху контроле квалитета или као трговачки узорци.

Напомена: Експлозивне материје или предмети, који су већ сврстани у неки други назив у табели А поглавља 3.2, нису обухваћени овом дефиницијом.

УПАЉАЧИ, СА ДЕТОНАТОРОМ: UN бројеви 0106, 0107, 0257, 0367

Предмети, који садрже експлозивне компоненте, а намењени да иницирају детонацију у муницији. Они садрже механичке, електричне, хемијске или хидростатичке компоненте које иницирају детонацију. У принципу они имају заштитне механизме.

УПАЉАЧИ, ЗА СПОРОГОРЕЋИ ШТАПИН: UN 0131

Предмети различитог дизајна, који служе за паљење спорогорећег штапина а активирају се трењем, ломљењем или електрично.

КАПИСЛЕ, ТОПОВСКЕ, СА ПЛАМЕНИКОМ: UN бројеви 0319, 0320, 0376

Предмети, који се састоје од кратке топовске каписле и додатног пуњења од дефлагрирајуће експлозивне материје смештеног у цевчици, као што је црни барут, служе за припаљивање артиљеријских барутних пуњења, итд.

УПАЉАЧИ, СА ДЕТОНАТОРОМ са заштитним механизмима: **UN** бројеви 0408, 0409, 0410

Предмети, који садрже експлозивне компоненте, а намењени су да иницирају детонацију у муницији. Они садрже механичке, електричне, хемијске или хидростатичке компоненте које иницирају детонацију. Упаљач са детонатором мора имати најмање два или више делотворна заштитна механизма.

УПАЉАЧИ, БЕЗ ДЕТОНАТОРА: UN бројеви 0316, 0317, 0368

Предмети, који садрже примарне експлозивне компоненте, а намењени су за изазивање дефлаграције у муницији. Они садрже механичке, електричне, хемијске или хидростатичке компоненте које иницирају дефлаграцију. Генерално, они имају заштитне механизме.

ПРИПАЛЕ: UN бројеви 0121, 0314, 0315, 0325, 0454

Предмети, који садрже једну или више експлозивних материја дизајнирани да произведу дефлаграцију у иницијалном ланцу. Могу се активирати хемијским, електричним или механичким путем.

Напомена: *Следећи предмети: ШТАПИН, ПРИПАЛНИ; ЦЕВЧИЦА, ПРИПАЛНА; ШТАПИН, БРЗОГОРЕЋИ; УПАЉАЧИ, БЕЗ ДЕТОНАТОРА; УПАЉАЧ, ЗА СПОРОГОРЕЋИ ШТАПИН; КАПИСЛЕ, ИНИЦИЈАЛНЕ; КАПИСЛЕ, ТОПОВСКЕ, СА ПЛАМЕНИКОМ; не спадају под ову дефиницију. Они су у овом појмовнику посебно наведене.*

УРЕЂАЈ ЗА ИСКЉУЧИВАЊЕ, ЕКСПЛОЗИВНИ: UN 0173

Предмет, који се састоји од малог експлозивног пуњења са сопственим начином иницирања и шипке или спојнице. Он раскида шипку или спојницу и тренутно ослобађа опрему.

СЕКАЧ, КАБЛОВА, ЕКСПЛОЗИВНИ: UN 0070

Предмети који се састоје од уређаја у облику ножа, који се са малим пуњењем дефлагрирајуће експлозивне материје потискује на наковањ.

УРЕЂАЈИ, КОЈИ СЕ АКТИВИРАЈУ ВОДОМ са детонатором, избацним или погонским пуњењем: **UN** бројеви 0248, 0249

Предмети, чија функција се базира на физичко-хемијској реакцији њиховог садржаја са водом.

ШТАПИН, СПОРОГОРЕЋИ: UN 0105

Предмет, који се састоји од језгра од фино млевеног црног барута, који је увијен у савитљиву текстилну тканину са једном или више заштитних пресвлака. Он сагорева након припаљивања са унапред одређеном брзином без икаквог спољашњег експлозивног ефекта.

ЦЕВЧИЦА, ПРИПАЛНА, са металном облогом: **UN** 0103

Предмет, који се састоји од металне цевчице са језгром од дефлагрирајуће експлозивне материје.

ШТАПИН, ПРИПАЛНИ: **UN** 0066

Предмет, који се састоји или од текстилних влакана, која су покривена црним барутом или неком другом пиротехничком смешом која брзо сагорева и налази се у савитљивој заштитној облози, или од језгра од црног барута у савитљивој текстилној мрежици. Он сагорева по дужини отвореним пламеном и служи за пренос паљења са једног уређаја на пуњење или капислу.

ХЕКСОЛИТ (ХЕКСОТОЛ), сув или влажан са мање од 15% (масених) воде: **UN** 0118

Материја, која се састоји од хомогенизоване смеше циклотриметилентринитрамина (хексоген, **RDX**) и тринитротолуена (тротил, **TNT**). Овај термин укључује и "Композицију **B**".

ХЕКСОТОНАЛ: UN 0393

Материја, која се састоји од хомогенизоване смеше циклотриметилентринитрамина (хексоген, **RDX**), тринитротолуена (тротил, **TNT**) и алуминијума у праху.

БАРУТ, ЦРНИ, ПРЕСОВАН или БАРУТ, ЦРНИ, ГРАНУЛИСАН: **UN** 0028

Материја, која се састоји од обликованог црног барута.

ЧАУРЕ, ЗА МУНИЦИЈУ, ПРАЗНЕ, СА ИНИЦИЈАЛНИМ ИЛИ ТОПОВСКИМ КАПИСЛАМА: **UN** бројеви 0055, 0379

Предмети, који се састоје из чауре за барутно пуњење од метала, пластике или неког другог незапаљивог материјала, у којима је топовска каписла једина експлозивна компонента.

ЧАУРЕ, ЗА МУНИЦИЈУ, САГОРИВЕ, ПРАЗНЕ, БЕЗ КАПИСЛИ: UN бројеви 0446, 0447

Предмети, који се састоје од чауре за барутно пуњење, која је у потпуности или делимично израђена од нитроцелулозе.

ШТАПИН, БРЗОГОРЕЋИ: **UN** 0101

Предмети, који се састоје од памучних влакана, која су импрегнирана финим црним барутом. Они сагоревају отвореним пламеном и користе се у иницијалним ланцима за паљење ватромета, итд.

2.2.2 Класа 2: Гасови

2.2.2.1 Критеријуми

2.2.2.1.1 Појам класе 2 обухвата чисте гасове, смеше гасова, смеше једног или више гасова са једном или више материја и предмета, који садрже такве материје.

Гасови су материје, које

(a) на 50 °C имају притисак паре од преко 300 kPa (3 bar) или

(b) се на 20 °C и при стандардном притиску од 101,3 kPa налазе у потпуно гасовитом стању.

Напомена 1: *UN 1052 флуороводоник је ипак материја класе 8.*

Напомена 2: *Чист гас може да садржи друге састојке, који потичу из процеса производње или који су додати, да би се одржала стабилност производа, под условом да концентрација ових састојака не мења класификацију или прописе о транспорту, као што је степен пуњења, притисак пуњења или притисак испитивања.*

Напомена 3: *Називи н.д.н. у 2.2.2.3. могу да обухвате како чисте гасове тако и смеше гасова.*

2.2.2.1.2 Материје и предмети класе 2 су подељени како следи:

1. *Компримовани гас:* гас који се у транспортној амбалажи под притиском, на –50 °C налази у потпуно гасовитом стању; ова категорија обухвата све гасове, који имају критичну температуру од највише –50 °C.
2. *Гас у течном стању:* гас који се у транспортној амбалажи под притиском на температурама преко -50°C делимично налази у течном стању. Разликује се:

   гас претворен у течност под високим притиском: гас који има критичну температуру изнад -50 °C до највише +65 °C; и

   гас претворен у течност под ниским притиском: гас који има критичну температуру изнад +65 °C.
3. *Дубоко расхлађен течни гас:* гас који се у транспортној амбалажи, због своје ниске температуре, делимично налази у течном стању.
4. *Растворен гас:* гас који је у транспортној амбалажи под притиском, растворен у растварачу у течној фази.
5. Аеросол распршивачи и мале посуде са гасом (гасне патроне).
6. Други предмети, који садрже гас под притиском.
7. Гасови који нису под притиском, а који подлежу посебним захтевима (узорци гасова).
8. Хемикалије под притиском: течна материја, материја у облику пасте или праха, стављена под притисак погонским средством, која одговара дефиницији појма за компримовани гас или гас у течном стању и смеше ових материја.
9. *Адсорбован гас:* гас који се када је пакован за транспорт адсорбује на чврсти порозни материјал, што доводи до тога да је притисак у унутрашњости посуде мањи од 101.3 kPa на 20 °C и мањи од 300 kPa на 50 °C.

2.2.2.1.3 Материје и предмети класе 2 (изузев аеросола и хемикалија под притиском) у зависности од њихових опасних особина сврставају се у једну од следећих група:

A загушљиви;
O оксидирајући;
F запаљиви;
T отровни;
TF отровни, запаљиви;
TC отровни, нагризајући;
TO отровни, оксидирајући;

TFC отровни, запаљиви, нагризајући;

TOC отровни, оксидирајући, нагризајући;

Ако према овим критеријумима гасови или смеше гасова имају опасне особине, које се могу сврстати у више од једне групе, предност над свим осталим групама имају групе обележене словом **T**. Групе обележене словом **F** имају предност над групама обележеним словима **A** или **O**.

Напомена 1: *У Модел прописима **UN**, у **IMDG**-кôду и у Техничким упутствима **ICAO**, гасови се на основу њихове главне опасности разврставају у следеће три подкласе:*

*Подкласа 2.1: запаљиви гасови (одговара групама, које су обележене великим словом **F**)*

*Подкласа 2.2: незапаљиви, неотровни гасови (одговара групама, које су обележене великим словима **A** или **O**)*

*Подкласа 2.3: отровни гасови (одговара групама које су обележене великим словима **T**, тј.**T**, **TF**, **TC**, **TO**, **TFC** и **TOC**).*

Напомена 2: *Мале посуде са гасом (**UN** 2037) сврставају се у групе **A** до **TOC** у зависности од опасности која проистиче из њиховог садржаја. За аеросоле (**UN** 1950) види 2.2.2.1.6. За хемикалије под притиском (**UN** бројеви 3500 до 3505), види 2.2.2.1.7.*

Напомена 3: *Нагризајући гасови сматрају се отровним и због тога се сврставају у групе **TC**, **TFC** или **TOC**.*

2.2.2.1.4 Ако нека смеша класе 2, поименично наведена у табели А поглавља 3.2 одговара другачијим критеријумима него што је наведено у 2.2.2.1.2. и 2.2.2.1.5, у том случају ова смеша се класификује према критеријумима и сврстава у одговарајући назив н.д.н.

2.2.2.1.5 Материје и предмети (изузев аеросола и хемикалија под притиском) класе 2 који нису поименично наведени у табели А поглавља 3.2 се класификују према ставовима 2.2.2.1.2. и 2.2.2.1.3 у један од заједничких назива наведених у 2.2.2.3. При томе треба применити следеће критеријуме:

Загушљиви гасови

Неоксидирајући, незапаљиви и неотровни гасови, који разређују или истискују кисеоник који се нормално налази у атмосфери.

Запаљиви гасови

Гасови, који на 20 °C и при стандардном притиску од 101,3 kPa

(a) су запаљиви у смеши са ваздухом од највише 13 % запремине или

(b) поседују обим експлозивности са ваздухом од најмање 12 процентних поена независно од доње границе експлозивности.

Запаљивост се мора утврдити испитивањима или прорачунима према методама усвојеним од стране ISO (види стандард ISO 10156:2017).

Ако на располагању стоје само недовољни подаци за примену ових метода, могу се користити испитивања према упоредивим методама, која су призната од стране надлежних органа земље порекла.

Ако земља порекла није уговорна страна ADR, тада методе морају бити признате од надлежних органа прве државе уговорне стране ADR, на коју пошиљка наилази.

Оксидирајући гасови

Гасови, који у принципу, додавањем кисеоника могу изазивати или подстицати сагоревање других материја, јаче него што то чини ваздух. То су чисти гасови са способношћу оксидације више од 23,5 %, која се одређује према методи утврђеној у стандарду ISO 10156:2017.

Отровни гасови

Напомена: *Гасови, који због свог нагризајућег дејства делимично или потпуно одговарају критеријумима отровности, сврставају се као отровни. Због могуће додатне опасности нагризајућег дејства, види и критеријуме под насловом "Нагризајући гасови".*

Гасови за које се,

(a) зна да имају такво отровно или нагризајуће дејство на људе, да представљају опасност по здравље; или

(b) претпоставља, да делују отровно или нагризајуће на људе, јер су приликом испитивања према 2.2.61.1 показали вредност **LC_{50}** за акутну отровност од највише 5000 ml/m^3 (ppm).

За разврставање смеша гасова (укључујући испарења материја других класа) може се применити следећа формула:

$$LC_{50}отровна(смеша) = \frac{1}{\sum_{i=1}^{n} \frac{f_i}{T_i}}$$

при чему је:

f_i = мол (молска) фракција ***i***-тог састојка смеше

T_i = показатељ отровности ***i***-тог састојка смеше.

Вредност T_j одговара вредности **LC_{50}** према 4.1.4.1 упутство за паковање **P200**.

Ако у упутству за паковање **P200** у 4.1.4.1 нема наведене вредности **LC_{50},** треба користити вредност **LC_{50}**, која постоји у научној литератури. Ако вредност **LC_{50}** није позната, тада се показатељ отровности израчунава користећи најнижу вредност **LC_{50}** материја са сличним физичким и хемијским особинама или на основу испитивања, ако је то једина практична могућност.

Нагризајући гасови

Гасови или смеше гасова, који због свог нагризајућег дејства у потпуности одговарају критеријумима за отровност, класификују се као отровни са додатном опасношћу нагризања.

Смеша гасова, која се због комбинованог дејства нагризања и отровности сматра као отровна, поседује додатну опасност нагризања, ако је према искуственим вредностима у односу на људе познато, да је смеша штетна за кожу, очи или слузокожу или ако вредност **LC_{50}** нагризајућег састојка смеше, при прорачуну према следећој формули, износи највише 5000 ml/m^3 (ppm):

$$LC_{50}нагризајућа(смеша) = \frac{1}{\sum_{i=1}^{n} \frac{fc_i}{Tc_i}},$$

при чему је:

fc_i = мол (молска) фракција ***i***-тог нагризајућег састојка смеше

Tc_i = показатељ отровности нагризајућег ***i***-тог састојка смеше. Вредност Tc_i одговара вредности **LC_{50}** према 4.1.4.1 упутство за паковање **P200**. Ако у упутству за паковање **P200** у 4.1.4.1 нема наведене вредности **LC_{50}**, треба користити вредност **LC_{50}** која постоји у научној литератури. Ако вредност **LC_{50}** није позната, тада се показатељ отровности израчунава користећи најнижу вредност **LC_{50}** материја са сличним физичким и хемијским особинама или на основу испитивања, ако је то једина практична могућност.

2.2.2.1.6 **Аеросоли**

Аеросоли (**UN** 1950) се према својим опасним особинама сврставају у једну од следећих група:

A загушљиви;
O оксидирајући
F запаљиви;
T отровни;
C нагризајући (корозивни)
CO нагризајући, оксидирајући
FC запаљиви, нагризајући
TF отровни, запаљиви;
TC отровни, нагризајући;
TO отровни, оксидирајући
TFC отровни, запаљиви, нагризајући;
TOC отровни, оксидирајући, нагризајући;

Класификација зависи од врсте садржаја аеросол распршивача.

Напомена: *Гасови који одговарају дефиницији отровних гасова према 2.2.2.1.5 и гасови који су фуснотом с) табеле 2 у упутству за паковање **P200** у 4.1.4.1 идентификовани као „Сматрају се као самозапаљиви (пирофорни)“, не смеју се користити као погонско средство у паковањима гаса под притиском. Аеросоли са садржајем, који с обзиром на отровност или нагризајуће дејство одговарају критеријумима групе паковања I, нису дозвољени за транспорт (види и 2.2.2.2.2).*

Примењују се следећи критеријуми:

(a) Разврставање у групу **A** се врши, ако садржај не одговара критеријумима неке друге групе према ставовима b) до f) у наставку.

(b) Разврставање у групу **O** се врши, ако паковање гаса под притиском садржи оксидирајући гас према 2.2.2.1.5.

(c) Разврставање у групу **F** се врши, ако садржај укључује најмање 85 % масе запаљивих састојака и хемијска топлота сагоревања износи најмање 30 kJ/g.

Разврставање у групу **F** се не може вршити, ако садржај укључује највише 1 % масе запаљивих састојака и ако је хемијска топлота сагоревања мања од 20 kJ/g.

У другим случајевима паковање гаса под притиском је потребно испитивати на запаљивост према испитивањима описаним у Приручнику за испитивања и критеријуме, део III, одељак 31. Лако запаљиви и запаљиви аеросоли треба сврставати у групу F.

Напомена: *Запаљиви састојци су запаљиве течне материје, запаљиве чврсте материје или запаљиви гасови и смеше гасова као што су дефинисани у Приручнику за испитивања и критеријуме, део III, пододељак 31.1.3 у напомени 1 до 3. Ова дефиниција не укључује пирофорне, саомозагревајуће или материје које реагују са водом. Хемијску топлоту сагоревања потребно је одредити са једним од следећих поступака: ASTM D 240, ISO/FDIS 13943:1999 (E/F) 86.1 до 86.3 или NFPA 30B.*

(d) Разврставање у групу **T** се врши, ако је садржај, изузев погонског средства аеросол распршивача, класификован у класу 6.1. групе паковања **II** или **III**;

(e) Разврставање у групу **C** се врши, ако садржај, изузев погонског средства аеросол распршивача одговара критеријумима класе 8 групе паковања **II** или **III**;

(f) Ако су испуњени критеријуми за више од једне групе, од група **O**, **F**, **T** и **C**, разврставање се врши у групе **CO, FC,TF, TC, TO, TFC**, односно **TOC**.

2.2.2.1.7 **Хемикалије под притиском**

Хемикалије под притиском (**UN** бројеви од 3500 до 3505) на основу својих опасних особина сврставају се у једну од следећих група:

A загушљиви;

F запаљиви;

T отровни;

C нагризајући (корозивни);

FC запаљиви, нагризајући (корозивни);

TF отровни, запаљиви;

Класификација зависи од особине опасности компонената (састојака) у различитим агрегатним стањима:

погонског средства;

течне материје; или

чврсте материје.

Напомена 1: *Гасови који одговарају дефиницији појма за отровне гасове или за оксидирајуће гасове у складу са 2.2.2.1.5, или за гасове који су фуснотом c) табеле 2 у упутству за паковање P200 у 4.1.4.1 идентификовани као „Сматрају се као самозапаљиви (пирофорни)“, не смеју да се користе као погонска средства у хемикалијама под притиском.*

Напомена 2: *Хемикалије под притиском са садржајем која одговара критеријуму за групу паковања I за отровност или нагризајуће дејство (корозивност) или садржајем која одговара за оба критеријума групе паковања II или III за отровност и нагризајуће дејство (корозивност) нису дозвољене за транспорт под овим UN бројевима.*

Напомена 3: *Хемикалије под притиском са компонентама (састојцима) који одговарају особинама класе 1; експлозивне течне материје класе 3 умањене осетљивости; самореагујуће материје и експлозивне чврсте материје класе 4.1 умањене осетљивости; класе 4.2; класе 4.3; класе 5.1; класе 6.2; или класе 7 не смеју се користити за транспорт под овим UN бројевима.*

Напомена 4: *Хемикалије под притиском у аеросол распршивачима мора се транспортовати под **UN** бројем.*

Следећи критеријуми важе:

(a) Примењује се сврставање у групу A, ако садржај не одговара критеријумима друге групе у складу са ставовима (b) до (e);

(b) Примењује се сврставање у групу F, ако једна од компонената (састојака), која може да буде чиста материја или смеша, мора да са класификује као запаљива. Запаљиве компоненте (састојци) су запаљиве течне материје и смеше запаљивих течних материја, запаљиве чврсте материје и смеше чврстих материја или запаљиви гасови и смеше гасова, које испуњавају следеће критеријуме:

(i) запаљива течна материја је течна материја са тачком паљења од највише 93 °C;

(ii) запаљива чврста материја је чврста материја која испуњава критеријуме у 2.2.41.1;

(iii) запаљиви гас је гас који испуњава критеријуме у 2.2.2.1.5.

(c) Примењује се сврставање у групу T, ако је садржај, са изузетком погонског средства, класификован као опасна роба класе 6.1, групе паковања II или III;

(d) Примењује се сврставање у групу C, ако је садржај, са изузетком погонског средства, класификован као опасна роба класе 8, групе паковања II или III;

(e) Ако су испуњени критеријуми за две групе између група F, T, и C, примењује се сврставње у групе FC или TF као релевантно.

2.2.2.2 Гасови који нису дозвољени за транспорт

2.2.2.2.1 Хемијски нестабилни гасови класе 2 дозвољени су за транспорт само ако су предузете неопходне мере предострожности како би се спречила могућност појаве опасног

разлагања или полимеризације при нормалним условима транспорта или уколико се транспорт врши према посебној одредби за паковање (r) упутства за паковање P200 (10) пододељка 4.1.4.1, у зависности од конкретног случаја. За мере предострожности, неопходне за спречавање полимеризације, види посебну одредбу 386 поглавља 3.3. У том циљу мора се нарочито водити рачуна да посуде и цистерне не садрже материје које могу да подстичу такве реакције.

2.2.2.2.2 Следеће материје и смеше нису дозвољене за транспорт:

- UN бр. 2186 ХЛОРОВОДОНИК, ДУБОКО РАСХЛАЂЕН, ТЕЧАН;
- UN бр. 2421 АЗОТТРИОКСИД;
- UN бр. 2455 МЕТИЛНИТРИТ;
- дубоко расхлађени течни гасови, који се не могу сврстати под класификациони кôд 3A, 3O или 3F;
- растворени гасови који се не могу сврстати под UN 1001, 2073 или 3318,
- аеросоли, код којих су гасови отровни према 2.2.2.1.5 или пирофорни према упутствима за паковање P200 у 4.1.4.1 и користе се као погонско средство.
- аеросоли са садржајем који одговарају критеријуму групе паковања I с обзиром на своју отровност и нагризајуће дејство (види 2.2.61 и 2.2.8);
- мале посуде које садрже врло отровне гасове (вредност LC_{50} мања од 200 ppm) или пирофорне гасове према 4.1.4.1 упутства за паковање P200.

2.2.2.3 Списак заједничких назива

Компримовани гасови		
Класификациони кôд	UN број	Назив материје или предмета
1 A	1956	КОМПРИМОВАН ГАС, Н.Д.Н.
1 O	3156	КОМПРИМОВАН ГАС, ОКСИДИРАЈУЋИ, Н.Д.Н.
1 F	1964	СМЕША ГАСОВИТИХ УГЉОВОДОНИКА, КОМПРИМОВАНА, Н.Д.Н.
	1954	КОМПРИМОВАН ГАС, ЗАПАЉИВ, Н.Д.Н.
1 T	1955	КОМПРИМОВАН ГАС,ОТРОВАН,Н.Д.Н.
1 TF	1953	КОМПРИМОВАН ГАС, ОТРОВАН, ЗАПАЉИВ, Н.Д.Н.
1 TC	3304	КОМПРИМОВАН ГАС, ОТРОВАН, НАГРИЗАЈУЋИ, Н.Д.Н.
1 TO	3303	КОМПРИМОВАН ГАС, ОТРОВАН, ОКСИДИРАЈУЋИ, Н.Д.Н.
1 TF	3305	КОМПРИМОВАН ГАС, ОТРОВАН, ЗАПАЉИВ, НАГРИЗАЈУЋИ, Н.Д.Н.
1 TOC	3306	КОМПРИМОВАН ГАС, ОТРОВАН, ОКСИДИРАЈУЋИ, НАГРИЗАЈУЋИ, Н.Д.Н.

Гасови у течном стању		
Класификациони кôд	UN број	Назив материје или предмета
2 A	1058	ГАСОВИ, У ТЕЧНОМ СТАЊУ, незапаљиви, допуњени азотом, угљендиоксидом или ваздухом
	1078	ГАС ЗА ХЛАЂЕЊЕ, Н.Д.Н. као смеше гасова са ознаком R....., који као: Смеша F1 на 70 °C има притисак паре од највише 1,3 MPa (13 bar), а на 50 °C густину, која није нижа од оне коју има дихлорфлуорметан (1,30 kg/l); Смеша F2 на 70 °C има притисак паре од највише 1,9 MPa (19 bar), а на 50 °C густину, која није нижа од оне коју има дихлордифлуорометан (1,21 kg/l); Смеша F3 на 70 °C има притисак паре од највише 3 MPa (30 bar), а на 50 °C густину, која није нижа од оне коју има хлордифлуорметан (1,09 kg/l). *Напомена: Трихлорфлуорметан (средство за хлађење R11), 1,1,2-трихлор-1,2,2-трифлуоретан (средство за хлађење R113), 1,1,1-трихлор-2,2,2-трифлуоретан (средство за хлађење R 113a), 1-хлор-1,2,2-трифлуоретан (средство за хлађење R 133) и 1-хлор-1,1,2-трифлуоретан (средство за хлађење R 133b) нису материје класе 2. Оне, међутим, могу да буду састојци смеша F1 до F3.*
	1968	ИНСЕКТИЦИД, ГАСОВИТ,Н.Д.Н.
	3163	ТЕЧНИ ГАС, Н.Д.Н.
2 O	3157	ТЕЧНИ ГАС СА ОКСИДИРАЈУЋИМ ДЕЈСТВОМ, Н.Д.Н.
2 F	1010	БУТАДИЕНИ, СТАБИЛИЗОВАНИ или СМЕША БУТАДИЕНА И УГЉОВОДОНИКА, СТАБИЛИЗОВАНА, која која садржи више од 40% бутадиена
	1060	МЕТИЛАЦЕТИЛЕН И ПРОПАДИЕН смеша, СТАБИЛИЗОВАНА, као смеше метилацетилена и пропадиена са угљоводоником, које као: Смеша **P1** садржи највише 63 % запремине метилацетилена и пропадиена и не више од 24% запремине пропана и пропена, при чему процентуално учешће засићених угљоводоника C4 мора да износи најмање 14% запремине; Смеша **P2** садржи највише 48% запремине метилацетилена и пропадиена и највише 50% запремине пропана и пропена, при чему процентуално учешће засићених угљоводоника C4 мора да износи најмање 5% запремине; као и смеше пропадиена са 1 % до 4 % метилацетилена.
	1965	СМЕША ГАСОВИТИХ УГЉОВОДОНИКА, ПРЕВЕДЕНА У ТЕЧНО СТАЊЕ, Н.Д.Н. као смеша која као: Смеша **A** на 70 °C има притисак паре од највише 1,1 MPa (11 bar), а на 50 °C густину од најмање 0,525 kg/l; Смеша **A01** на 70 °C има притисак паре од највише 1,6 MPa (16 bar), а на 50 °C густину од најмање 0,516 kg/l; Смеша **A02** на 70 °C има притисак паре од највише 1,6 MPa (16 bar), а на 50 °C густину од најмање 0,505 kg/l; Смеша **A0** на 70 °C има притисак паре од највише 1,6 MPa (16 bar), а на 50 °C густину од најмање 0,495 kg/l; Смеша **A1** на 70 °C има притисак паре од највише 2,1 MPa (21 bar), а на 50 °C густину од најмање 0,485 kg/l; Смеша **B1** на 70 °C има притисак паре од највише 2,6 MPa (26 bar), а на 50 °C густину од најмање 0,474 kg/l; Смеша **B2** на 70 °C има притисак паре од највише 2,6 MPa (26 bar), а на 50 °C

Гасови у течном стању		
Класификациони кôд	UN број	Назив материје или предмета
		густину од најмање 0,463 kg/l, Смеша **B** на 70 °C има притисак паре од највише 2,6 MPa (26 bar), а на 50 °C густину од најмање 0,450 kg/l; Смеша **C** на 70 °C има притисак паре од највише 3,1 MPa (31 bar), а на 50 °C густину од најмање 0,440 kg/l; ***Напомена 1:*** *За претходно наведене смеше дозвољени су и следећи трговачки називи као назив материје: за смеше A, A01, A02 и A0: БУТАН, за смешу C ПРОПАН.* ***Напомена 2:*** *За транспорте који претходе или следе поморском или ваздушном саобраћају, за UN 1965 смеша ГАСОВИТИХ УГЉОВОДОНИКА, ПРЕВЕДЕНА У ТЕЧНО СТАЊЕ, Н.Д.Н. може се користити као алтернативни назив UN 1075 ПЕТРОЛЕЈСКИ ГАС, ТЕЧАН.*
	3354	ИНСЕКТИЦИД, ГАСОВИТ, ЗАПАЉИВ, Н.Д.Н.
	3161	ТЕЧНИ ГАС, ЗАПАЉИВ, Н.Д.Н.
2 T	1967	ИНСЕКТИЦИД, ГАСОВИТ,ОТРОВАН, Н.Д.Н.
	3162	ТЕЧНИ ГАС, ОТРОВАН, Н.Д.Н
2 TF	3355	ИНСЕКТИЦИД, ГАСОВИТ, ОТРОВАН, ЗАПАЉИВ, Н.Д.Н.
	3160	ТЕЧНИ ГАС, ОТРОВАН, ЗАПАЉИВ, Н.Д.Н.
2 TC	3308	ТЕЧНИ ГАС, ОТРОВАН, НАГРИЗАЈУЋИ, Н.Д.Н.
2 TO	3307	ТЕЧНИ ГАС, ОТРОВАН, ОКСИДИРАЈУЋИ, Н.Д.Н.
2 TFC	3309	ТЕЧНИ ГАС, ОТРОВАН, ЗАПАЉИВ, НАГРИЗАЈУЋИ, Н.Д.Н.
2 TOC	3310	ТЕЧНИ ГАС, ОТРОВАН, ОКСИДИРАЈУЋИ, НАГРИЗАЈУЋИ, Н.Д.Н.

Дубоко расхлађени гасови у течном стању		
Класификациони кôд	UN број	Назив материје или предмета
3 A	3158	ГАС, ДУБОКО РАСХЛАЂЕН, ТЕЧАН, Н.Д.Н.
3 O	3311	ГАС, ДУБОКО РАСХЛАЂЕН, ТЕЧАН, ОКСИДИРАЈУЋИ, Н.Д.Н.
3 F	3312	ГАС, ДУБОКО РАСХЛАЂЕН, ТЕЧАН, ЗАПАЉИВ, Н.Д.Н.

Растворени гасови		
Класификациони кôд	UN број	Назив материје или предмета
4		За транспорт су дозвољене само материје наведене у табели A поглавља 3.2.

Аеросоли и посуде, мале, са гасом (гасне патроне)		
Класификациони кôд	UN број	Назив материје или предмета
5	1950	АЕРОСОЛИ
	2037	ПОСУДЕ, МАЛЕ, СА ГАСОМ (ГАСНЕ ПАТРОНЕ) без испусног вентила са једнократним пуњењем

Други предмети који садрже гас под притиском		
Класификациони кôд	UN број	Назив материје или предмета
6 A	2857	РАСХЛАДНЕ МАШИНЕ, са незапаљивим, неотровним гасовима или раствором амонијака (**UN** 2672)
	3164	ПРЕДМЕТИ ПОД ПНЕМУАТСКИМ ПРИТИСКОМ, (садрже незапаљив гас) или
	3164	ПРЕДМЕТИ ПОД ХИДРАУЛИЧКИМ ПРИТИСКОМ (садрже незапаљив гас)
	3538	ПРЕДМЕТИ КОЈИ САДРЖЕ НЕЗАПАЉИВ, НЕОТРОВНИ ГАС, Н.Д.Н.
6 F	3150	УРЕЂАЈИ, МАЛИ, СА УГЉОВОДОНИЧНИМ ГАСОМ, са испусним вентилом
	3150	ПАТРОНЕ СА УГЉОВОДОНИЧНИМ ГАСОМ, ЗА ДОПУНУ ЗА МАЛЕ УРЕЂАЈЕ, са испусним вентилом
	3358	РАСХЛАДНИ УРЕЂАЈИ са запаљивим, неотровним, течним гасом
	3478	ГОРИВНЕ ЋЕЛИЈЕ-ПАТРОНЕ, садржи течни запаљиви гас или
	3478	ГОРИВНЕ ЋЕЛИЈЕ-ПАТРОНЕ У ОПРЕМИ, садржи течни запаљиви гас или
	3478	ГОРИВНЕ ЋЕЛИЈЕ-ПАТРОНЕ ПАКОВАНЕ СА ОПРЕМОМ, садржи течни запаљиви гас
	3479	ГОРИВНЕ ЋЕЛИЈЕ-ПАТРОНЕ, садржи водоник у металхидриду, или
	3479	ГОРИВНЕ ЋЕЛИЈЕ-ПАТРОНЕ У ОПРЕМИ, садржи водоник у металхидриду или
	3479	ГОРИВНЕ ЋЕЛИЈЕ-ПАТРОНЕ ПАКОВАНЕ СА ОПРЕМОМ, садржи водоник у металхидриду
	3529	МОТОР, СА УНУТРАШЊИМ САГОРЕВАЊЕМ, НА ПОГОН ЗАПАЉИВИМ ГАСОМ или
	3529	МОТОР, СА ГОРИВНИМ ЋЕЛИЈАМА, НА ПОГОН ЗАПАЉИВИМ ГАСОМ или
	3529	МАШИНЕ, СА УНУТРАШЊИМ САГОРЕВАЊЕМ, НА ПОГОН ЗАПАЉИВИМ ГАСОМ или
	3529	МАШИНЕ, СА ГОРИВНИМ ЋЕЛИЈАМА, НА ПОГОН ЗАПАЉИВИМ ГАСОМ
	3537	ПРЕДМЕТИ КОЈИ САДРЖЕ ЗАПАЉИВ ГАС, Н.Д.Н.
6 T	3539	ПРЕДМЕТИ КОЈИ САДРЖЕ ОТРОВНИ ГАС, Н.Д.Н.

Узорци гаса		
Класификациони кôд	UN број	Назив материје или предмета
7 F	3167	УЗОРАК НЕКОМПРИМОВАНОГ ГАСА, ЗАПАЉИВ, Н.Д.Н., није дубоко расхлађен, течан
7 T	3169	УЗОРАК НЕКОМПРИМОВАНОГ ГАСА, ОТРОВАН, Н.Д.Н., није дубоко расхлађен, течан
7 TF	3168	УЗОРАК НЕКОМПРИМОВАНОГ ГАСА, ОТРОВАН, ЗАПАЉИВ, Н.Д.Н., није дубоко расхлађен, течан

Хемикалије под притиском		
Класификациони кôд	UN број	Назив материје или предмета
8 A	3500	ХЕМИКАЛИЈА ПОД ПРИТИСКОМ, Н.Д.Н.
8 F	3501	ХЕМИКАЛИЈА ПОД ПРИТИСКОМ, ЗАПАЉИВА, Н.Д.Н.
8 T	3502	ХЕМИКАЛИЈА ПОД ПРИТИСКОМ, ОТРОВНА, Н.Д.Н.
8 C	3503	ХЕМИКАЛИЈА ПОД ПРИТИСКОМ, НАГРИЗАЈУЋА, (КОРОЗИВНА) Н.Д.Н.
8 TF	3504	ХЕМИКАЛИЈА ПОД ПРИТИСКОМ, ЗАПАЉИВА, ОТРОВНА, Н.Д.Н.
8 FC	3505	ХЕМИКАЛИЈА ПОД ПРИТИСКОМ, ЗАПАЉИВА, НАГРИЗАЈУЋА (КОРОЗИВНА), Н.Д.Н.

Адсорбовани гасови		
Класификациони кôд	UN број	Назив материје или предмета
9 A	3511	АДСОРБОВАНИ ГАС, Н.Д.Н.
9 O	3513	АДСОРБОВАНИ ГАС, ОКСИДИРАЈУЋИ, Н.Д.Н.
9 F	3510	АДСОРБОВАНИ ГАС, ЗАПАЉИВ, Н.Д.Н.
9 T	3512	АДСОРБОВАНИ ГАС, ОТРОВАН, Н.Д.Н.
9 TF	3514	АДСОРБОВАНИ ГАС, ОТРОВАН, ЗАПАЉИВ, Н.Д.Н.
9 TC	3516	АДСОРБОВАНИ ГАС, ОТРОВАН, НАГРИЗАЈУЋИ, Н.Д.Н.
9 TO	3515	АДСОРБОВАНИ ГАС, ОТРОВАН, ОКСИДИРАЈУЋИ, Н.Д.Н.
9 TFC	3517	АДСОРБОВАНИ ГАС, ОТРОВАН, ЗАПАЉИВ, НАГРИЗАЈУЋИ, Н.Д.Н.
9 TOC	3518	АДСОРБОВАНИ ГАС, ОТРОВАН, ОКСИДИРАЈУЋИ, НАГРИЗАЈУЋИ, Н.Д.Н.

2.2.3 Класа 3: Запаљиве течне материје

2.2.3.1 Критеријуми

2.2.3.1.1 Појам класе 3 обухвата материје и предмете, који садрже материје ове класе, које

- су течне према подставу (а) дефиниције за "течну материју" у одељку 1.2.1;
- имају притисак паре на 50 °C од највише 300 kPa (3 bar), а на 20 °C и на стандардном притиску од 101,3 kPa нису потпуно у гасовитом стању; и
- имају тачку паљења од највише 60 °C (за одговарајућу проверу види 2.3.3.1.).

Појам класе 3 обухвата и течне и чврсте материје у растопљеном стању са тачком паљења преко 60 °C, које се предају на транспорт или транспортују загрејане на или изнад своје тачке паљења. Ове материје су сврстане под UN 3256.

Појам класе 3 обухвата и експлозивне течне материје умањене осетљивости. Експлозивне течне материје умањене осетљивости су експлозивне материје, које су растворене или у облику суспензије у води или другој течности, ради стварања хомогене течне мешавине, да би се сузбиле експлозивне особине. У табели А поглавља 3.2 ове материје су сврстане под UN бројеве 1204, 2059, 3064, 3343, 3357 и 3379.

Напомена 1: *Материје са тачком паљења од преко 35 °C, које не одржавају самостално сагоревање према условима испитивања Приручника за испитивања и критеријуме, део III, пододељак 32.2.5, не спадају у класу 3; ако се ове материје ипак предају на транспорт и транспортују загрејане на или изнад њихове тачке паљења, оне спадају у ову класу.*

Напомена 2: *Одступајући од 2.2.3.1.1 дизел гориво или гасол или уље за ложење (лако), укључујући синтетичко призведене производе, са тачком паљења преко 60 °C до највише 100 °C сматрају се материјом класе 3,* ***UN*** *1202.*

Напомена 3: *Запаљиве течне материје које су при удисању пара врло отровне, као што је дефинисано у 2.2.61.1.4 до 2.2.61.1.9, и отровне материје са тачком паљења од 23 °C или изнад, су материје класе 6.1 (види 2.2.61.1). Течне материје које су при удисању врло отровне наведене су као „отровне при удисању" у њиховом званичном називу за транспорт у колони (2) или у поглављу 3.2 табела А колона (6) посебна одредба 354.*

Напомена 4: *Течне материје и препарати, које се користе као средства за сузбијање штеточина (пестициди), које су врло отровне, отровне или слабо отровне и имају тачку паљења од 23 °C или вишу, су материје класе 6.1 (види 2.2.61.1).*

2.2.3.1.2 Материје и предмети класе 3 подељени су како следи:

F Запаљиве течне материје без додатне опасности и предмети које такве материје садрже:

- **F1** Запаљиве течне материје са тачком паљења од највише 60 °C;
- **F2** Запаљиве течне материје са тачком паљења изнад 60 °C, које се предају на транспорт или транспортују загрејане на или изнад њихове тачке паљења (загрејане материје);
- **F3** Предмети, који садрже запаљиве течне материје.

FT Запаљиве течне материје, отровне:

- **FT1** Запаљиве течне материје, отровне;
- **FT2** Средства за сузбијање штеточина (пестициди);

FC Запаљиве течне материје, нагризајуће;

FTC Запаљиве течне материје, отровне, нагризајуће;

D Експлозивне течне материје умањене осетљивости.

2.2.3.1.3 Материје и предмети сврстани у класу 3 наведени су у табели А поглавља 3.2. Материје које нису поименично наведене у табели А поглавља 3.2, сврставају се према одредбама овог одељка у одговарајући назив у 2.2.3.3 и у одговарајућу групу паковања. Запаљиве

течне материје се на основу њиховог степена опасности, коју представљају у току транспорта, сврставају у једну од следећих група паковања:

Група паковања	Тачка паљења (затворена посуда)	Температура почетка кључања
I	-	≤ 35 °C
II[(a)]	< 23 °C	> 35 °C
III[(a)]	≥ 23 °C и ≤ 60 °C	> 35 °C

[(a)] види такође 2.2.3.1.4.

За течности са (неком) додатном опасношћу (опасностима) потребно је узети у обзир групу паковања одређену према горњој табели и групу паковања одређену на основу јачине додатне/додатних опасности; класификација и групе паковања се одређују у складу са табелом претежних опасности у 2.1.3.10.

2.2.3.1.4 Вискозне запаљиве течности као што су боје, емајли, лакови, фирнајз, лепила и средства за полирање са тачком паљења испод 23 °C могу бити разврстане у групу паковања III у складу са поступком прописаним у Приручнику за испитивања и критеријуме, део III, пододељак 32.3, под условом да:

(a) вискозитет[2] и тачка паљења морају бити у складу са следећом табелом:

Кинематички вискозитет (екстраполирани) ν (при брзини смицања близу 0) mm^2/s на 23°C	Време истицања t према ISO 2431:1993		Тачка паљења, затворена посуда у °C
	у [s]	пречник испусне славине (дизне) mm	
20 < ν ≤ 80	20 < t ≤ 60	4	изнад 17
80 < ν ≤ 135	60 < t ≤ 100	4	изнад 10
135 < ν ≤ 220	20 < t ≤ 32	6	изнад 5
220 < ν ≤ 300	32 < t ≤ 44	6	изнад -1
300 < ν ≤ 700	44 < t ≤ 100	6	изнад -5
700 < ν	100 < t	6	Без ограничења

(b) мање од 3% јасног слоја растварача се одваја приликом испитивања одвајања растварача;

(c) смеша било ког одвојеног растварача не испуњава критеријуме за класу 6.1 или класу 8;

(d) материје су у посудама капацитета од највише 450 литара.

Напомена: *Ове одредбе такође важе за смеше са највише 20% нитроцелулозе са садржајем азота од највише 12,6% у сувој маси. Смеше са више од 20% али највише 55% нитроцелулозе са садржајем азота од највише 12,6% у сувој маси су материје, које се сврставају под UN 2059.*

Смеше са тачком паљења испод 23 °C

- *са преко 55% нитроцелулозе без обзира на садржај азота; или*
- *са највише 55% нитроцелулозе, а са садржајем азота од преко 12,6% у сувој маси*

су материје класе 1 (UN бројеви 0340 или 0342)или или класе 4.1 (UN бројеви 2555, 2556 или 2557)..

[2] *Дефиниција вискозитета: ако се предметна материја не понаша по Њутновим законима или ако метода утврђивања вискозитета уз помоћ посуде за истицање није одговарајућа, мора се користити вискозиметар са променљивом брзином смицања, да би се одредио коефицијент динамичког вискозитета материје, на 23 °C, при броју брзине смицања; На добијеним вредностима мора се извршити екстраполација у зависности од брзина смицања на нулту брзину смицања. На тај начин утврђени динамички вискозитет, подељен густином, даје могући кинематички вискозитет при брзини смицања блиској 0.*

2.2.3.1.5 *Вискозне течне материје*

2.2.3.1.5.1 Осим како је прописано у 2.2.3.1.5.2, вискозне течне материје које:

- имају тачку паљења од 23 °C или изнад тога, и мање од или једнако 60 ºC,
- нису отровне, нагризајуће или опасне по животну средину,
- садрже највише 20% нитроцелулозе, под условом да нитроцелулоза садржи највише 12.6% азота(рачунато на суву материју), и
- су у посудама капацитета од највише 450 литара,

не подлежу захтевима ADR, ако:

(a) при испитивању одвајања растварача (види Приручник за испитивања и критеријуме, део III, пододељак 32.5.1) висина одвојеног слоја растварача износи мање од 3% укупне висине, и

(b) време истицања при испитивању вискозитета (види Приручник за испитивања и критеријуме, део III, пододељак 32.4.3) са испусном славином (дизном) пречника 6 mm је једнако или више од:

(i) 60 секунди, или

(ii) 40 секунди ако вискозна течност не садржи више од 60% материја класе 3.

2.2.3.1.5.2 Вискозне течности које су такође опасне по животну средину, али које испуњавају све остале услове из 2.2.3.1.5.1, не подлежу било којим другим одредбама ADR када се транспортују у појединачној или комбинованој амбалажи која садржи нето количину од 5 литара или мање по појединачној или унутрашњој амбалажи, под условом да амбалажа испуњава опште одредбе пододељака 4.1.1.1, 4.1.1.2 и 4.1.1.4 до 4.1.1.8.

2.2.3.1.6 Ако материје класе 3 због примеса, спадају у друге категорије опасности од оних у које спадају материје поименично наведене у табели А поглавља 3.2, ове смеше или раствори сврставају се у називе у које они спадају на основу њихове стварне опасности.

Напомена: *За класификацију раствора и смеша (као што су препарати, смеше и отпад) види и одељак 2.1.3.*

2.2.3.1.7 На основу поступка испитивања из 2.3.3.1 и 2.3.4 и критеријума из 2.2.3.1.1 може се утврдити, да ли је особина поименично наведеног раствора или поименично наведене смеше одн. раствора или смеше, која садржи поименично наведену материју, таква да тај раствор или та смеша не подлеже одредбама ове класе (види и одељак 2.1.3).

2.2.3.2 Материје које нису дозвољене за транспорт

2.2.3.2.1 Материје класе 3, које лако пероксидирају (које су нестабилне и лако граде пероксиде, као што је случај са етром или неким хетероцикличним једињењима која садрже кисеоник), нису дозвољене за транспорт, уколико њихов садржај пероксида, рачунато по водоникпероксиду (H_2O_2) прелази 0,3%. Садржај пероксида се утврђује према 2.3.3.3.

2.2.3.2.2 Хемијски нестабилне материје класе 3 дозвољене су за транспорт само ако су предузете неопходне мере предострожности како би се спречила могућност појаве опасног разлагања или полимеризације под нормалним условима транспорта. За мере предострожности, неопходне за спречавање полимеризације, види посебну одредбу 386 поглавља 3.3. У том циљу мора се посебно водити рачуна да посуде и цистерне не садрже материје које могу да подстичу такве реакције.

2.2.3.2.3 Експлозивне течне материје умањене осетљивости, које нису наведене у табели А поглавља 3.2 нису дозвољене за транспорт као материје класе 3.

2.2.3.3 Списак заједничких назива

Запаљиве течне материје и предмети, који такве материје садрже		1133 ЛЕПИЛА која садрже запаљиву течност
		1136 ДЕСТИЛАТИ КАТРАНА КАМЕНОГ УГЉА, ЗАПАЉИВИ
		1139 РАСТВОР ЗА ПОВРШИНСКУ ЗАШТИТУ (укључује површински третмани или облагања која се користе у индустријске или друге сврхе,као што је заштита возила од корозије,облагање буради)
		1169 ЕКСТРАКТИ, АРОМАТИЧНИ, ТЕЧНИ
		1197 ЕКСТРАКТИ, АРОМА, ТЕЧНИ
		1210 ШТАМПАРСКЕ БОЈЕ,запаљиве
		1210 ДОДАТНЕ МАТЕРИЈЕ ЗА ШТАМПАРСКУ БОЈУ (укључујући разређиваче или раствараче), запаљиве
		1263 БОЈЕ (боја, лак, емајл, бајц, шелак, фирнајз, средтство за полирање, пуниоци)
		1263 ДОДАТНИ МАТЕРИЈАЛИ ЗА БОЈУ (укључујући разређиваче боје и раствараче)
		1266 ПАРФИМЕРИЈСКИ ПРОИЗВОДИ са запаљивим растварачима
		1293 ТИНКТУРЕ, МЕДИЦИНСКЕ
	F1	1306 СРЕДСТВА ЗА ЗАШТИТУ ДРВЕТА, ТЕЧНА
		1866 СМОЛА, РАСТВОР, запаљив
		1999 КАТРАН, ТЕЧНИ, укључујући друмска уља и сечене остатке битумена
		3065 АЛКОХОЛНА ПИЋА
		1224 КЕТОНИ, ТЕЧНИ, Н.Д.Н.
		1268 ДЕСТИЛАТИ СИРОВЕ НАФТЕ, Н.Д.Н. или
		1268 ПРОИЗВОДИ СИРОВЕ НАФТЕ, Н.Д.Н.
без додатне опасности F		1987 АЛКОХОЛИ, Н.Д.Н.
		1989 АЛДЕХИДИ, Н.Д.Н.
		2319 ТЕРПЕНТИНСКИ УГЉОВОДОНИЦИ, Н.Д.Н.
		3271 ЕТРИ, Н.Д.Н.
		3272 ЕСТРИ, Н.Д.Н.
		3295 УГЉОВОДОНИЦИ, ТЕЧНИ, Н.Д.Н.
		3336 МЕРКАПТАНИ, ЗАПАЉИВИ, ТЕЧНИ,Н.Д.Н. или
		3336 СМЕША МЕРКАПТАНА, ЗАПАЉИВА, ТЕЧНА, Н.Д.Н.
		1993 ЗАПАЉИВА ТЕЧНОСТ, Н.Д.Н.
	F2 загрејана материја	3256 ЗАГРЕЈАНА ТЕЧНОСТ, ЗАПАЉИВА, Н.Д.Н. са тачком паљења изнад 60ºC загрејана на или изнад тачке паљења
	F3 предмети	3269 КОМПЛЕТ ПОЛИЕСТЕРСКИХ СМОЛА, основна материја течна
		3473 ПАТРОНЕ ГОРИВНИХ ЋЕЛИЈА или
		3473 ПАТРОНЕ ГОРИВНИХ ЋЕЛИЈА У УРЕЂАЈИМА или
		3473 ПАТРОНЕ ГОРИВНИХ ЋЕЛИЈА, УПАКОВАНЕ СА УРЕЂАЈИМА,
		3528 МОТОР, СА УНУТРАШЊИМ САГОРЕВАЊЕМ, НА ПОГОН ЗАПАЉИВОМ ТЕЧНОШЋУ или
		3528 МОТОР, СА ГОРИВНИМ ЋЕЛИЈАМА, НА ПОГОН ЗАПАЉИВОМ ТЕЧНОШЋУ или
(наставак на следећој страни)		3528 МАШИНЕ, СА УНУТРАШЊИМ САГОРЕВАЊЕМ, НА ПОГОН ЗАПАЉИВОМ ТЕЧНОШЋУ или

		3528 МАШИНЕ, СА ГОРИВНИМ ЋЕЛИЈАМА, НА ПОГОН ЗАПАЉИВОМ ТЕЧНОШЋУ 3540 ПРЕДМЕТИ КОЈИ САДРЖЕ ЗАПАЉИВУ ТЕЧНОСТ, Н.Д.Н.
Запаљиве течне материје и предмети, који такве материје садрже		1228 МЕРКАПТАНИ, ЗАПАЉИВИ,ОТРОВНИ, ТЕЧНИ, Н.Д.Н. или 1228 СМЕША МЕРКАПТАНА, ЗАПАЉИВА, ОТРОВНА, ТЕЧНА, Н.Д.Н. 1986 АЛКОХОЛИ, ЗАПАЉИВИ, ОТРОВНИ, Н.Д.Н. 1988 АЛДЕХИДИ, ЗАПАЉИВИ, ОТРОВНИ, Н.Д.Н.
отровна	**FT1**	2478 ИЗОЦИЈАНАТИ,ЗАПАЉИВИ,ОТРОВНИ, Н.Д.Н. или 2478 РАСТВОР ИЗОЦИЈАНАТА, ЗАПАЉИВ,ОТРОВАН, Н.Д.Н. 3248 ЛЕК, ТЕЧАН, ЗАПАЉИВ, ОТРОВАН, Н.Д.Н. 3273 НИТРИЛИ, ЗАПАЉИВИ, ОТРОВНИ, Н.Д.Н. 1992 ЗАПАЉИВА ТЕЧНОСТ,ОТРОВНА, Н.Д.Н.
FT	**пестициди (тачка паљења < 23°C) FT2**	2758 ПЕСТИЦИД НА БАЗИ КАРБАМАТА, ЗАПАЉИВ, ОТРОВАН, ТЕЧАН 2760 ПЕСТИЦИД НА БАЗИ АРСЕНА, ЗАПАЉИВ, ОТРОВАН, ТЕЧАН 2762 ОРГАНОХЛОРНИ ПЕСТИЦИД, ЗАПАЉИВ, ОТРОВАН, ТЕЧАН 2764 ТРИАЗИНСКИ ПЕСТИЦИД, ЗАПАЉИВ, ОТРОВАН, ТЕЧАН 2772 ПЕСТИЦИД НА БАЗИ ТИОКАРБАМАТА, ЗАПАЉИВ, ОТРОВАН, ТЕЧАН 2776 ПЕСТИЦИД НА БАЗИ БАКРА, ЗАПАЉИВ, ОТРОВАН, ТЕЧАН 2778 ПЕСТИЦИД НА БАЗИ ЖИВЕ, ЗАПАЉИВ, ОТРОВАН, ТЕЧАН 2780 ПЕСТИЦИД НА БАЗИ СУПСТИТУИСАНОГ НИТРОФЕНОЛА, ЗАПАЉИВ, ОТРОВАН, ТЕЧАН 2782 ПЕСТИЦИД НА БАЗИ БИПИРИДИЛА, ЗАПАЉИВ, ОТРОВАН, ТЕЧАН 2784 ОРГАНОФОСФОРНИ ПЕСТИЦИД, ЗАПАЉИВ, ОТРОВАН, ТЕЧАН 2787 ОРГАНОКАЛАЈНИ ПЕСТИЦИД, ЗАПАЉИВ, ОТРОВАН, ТЕЧАН 3024 ПЕСТИЦИД НА БАЗИ ДЕРИВАТА КУМАРИНА, ЗАПАЉИВ, ОТРОВАН, ТЕЧАН 3346 ПЕСТИЦИД, ДЕРИВАТ ФЕНОКСИСИРЋЕТНЕ КИСЕЛИНЕ, ЗАПАЉИВ, ОТРОВАН, ТЕЧАН 3350 ИНСЕКТИЦИД НА БАЗИ ПИРЕТРИНА, ЗАПАЉИВ, ОТРОВАН, ТЕЧАН 3021 ПЕСТИЦИД, ЗАПАЉИВ, ОТРОВАН, ТЕЧАН, Н.Д.Н. ***Нап.*** *Класификација пестицида под неки назив, врши се на основу активног састојка, агрегатног стања пестицида и свих могућих додатних опасности.*
Нагризајућа	**FC**	3469 БОЈА, ЗАПАЉИВА, НАГРИЗАЈУЋА (боја, лак, емајл, бајц, шелак, фирнајз, средство за полирање, пуниоци) или 3469 ДОДАТНИ МАТЕРИЈАЛИ ЗА БОЈЕ, ЗАПАЉИВИ, НАГРИЗАЈУЋИ (укључујући разређиваче боје и раствараче) 2733 АМИНИ, ЗАПАЉИВИ, НАГРИЗАЈУЋИ, Н.Д.Н. или 2733 ПОЛИАМИНИ, ЗАПАЉИВИ, НАГРИЗАЈУЋИ, Н.Д.Н. 2985 ХЛОРСИЛАНИ, ЗАПАЉИВИ, НАГРИЗАЈУЋИ, Н.Д.Н. 3274 АЛКОХОЛАТИ, РАСТВОР, у алкохолу, Н.Д.Н. 2924 ЗАПАЉИВА ТЕЧНОСТ, НАГРИЗАЈУЋА, Н.Д.Н.
отровна нагризајућа	**FTC**	3286 ЗАПАЉИВА ТЕЧНОСТ, ОТРОВНА, НАГРИЗАЈУЋА, Н.Д.Н.
експлозивна течна материја умањене осетљивости	**D**	3343 НИТРОГЛИЦЕРИН, смеша, УМАЊЕНА ОСЕТЉИВОСТ ЗАПАЉИВА, ТЕЧНА, Н.Д.Н. са највише 30% масе нитроглицерина 3357 НИТРОГЛИЦЕРИН, смеша, УМАЊЕНА ОСЕТЉИВОСТ, ТЕЧНА, Н.Д.Н. са највише 30% масе нитроглицерина 3379 ЕКСПЛОЗИВ, УМАЊЕНА ОСЕТЉИВОСТ, ТЕЧАН, Н.Д.Н.

2.2.41 Класа 4.1: Запаљиве чврсте материје, самореагујуће материје, материје подложне полимеризацији и експлозивне чврсте материје умањене осетљивости

2.2.41.1 Критеријуми

2.2.41.1.1 Појам класе 4.1 обухвата запаљиве материје и предмете, експлозивне материје умањене осетљивости, које се сматрају чврстим према дефиницији појма „чврст" у ставу (а) одељка 1.2.1, самореагујуће течне или чврсте материје и материје подложне полимеризацији.

У класу 4.1 сврстане су:

- лако запаљиве чврсте материје и предмети (види 2.2.41.1.3 до 2.2.41.1.8);
- самореагујуће чврсте или течне материје (види 2.2.41.1.9 до 2.2.41.1.17);
- експлозивне чврсте материје умањене осетљивости (види 2.2.41.1.18);
- материје сродне самореагујућим материјама (види 2.2.41.1.19);
- материје подложне полимеризацији (види 2.2.41.1.20 и 2.2.41.1.21).

2.2.41.1.2 Материје и предмети класе 4.1 подељени су како следи:

F Запаљиве чврсте материје без додатне опасности:
- **F1** Органске материје;
- **F2** Органске материје растопљене;
- **F3** Неорганске материје;
- **F4** Предмети;

FO Запаљиве чврсте материје, оксидирајуће;

FT Запаљиве чврсте материје, отровне;
- **FT1** Органске материје, отровне;
- **FT2** Неорганске материје, отровне;

FC Запаљиве чврсте материје, нагризајуће;
- **FC1** Органске материје, нагризајуће;
- **FC2** Неорганске материје, нагризајуће;

D Експлозивне чврсте материје умањене осетљивости без додатне опасности;

DT Експлозивне чврсте материје умањене осетљивости, отровне;

SR Самореагујуће материје;
- **SR1** Материје, за које није потребна никаква контрола температуре;
- **SR2** Материје, за које је неопходна контрола температуре;

PM Материје подложне полимеризацији
- **PM1** Материје, за које није потребна контрола температуре;
- **PM2** Материје, за које је неопходна контрола температуре.

Запаљиве чврсте материје

Дефиниције појмова и особине

2.2.41.1.3 *Запаљиве чврсте материје* су лако сагориве чврсте материје и чврсте материје, које се могу запалити трењем.

Лако запаљиве чврсте материје су материје у виду праха, зрна или пасте, које су опасне, ако се могу лако запалити кратким контактом са извором паљења као што је запаљена шибица и ако се пламен може брзо проширити. Опасност при томе не представља само пожар, него и отровни производи сагоревања. Метални прах је нарочито опасан због потешкоћа при гашењу пожара, јер уобичајена средства за гашење, као што су угљендиоксид или вода могу повећати опасност.

Класификација

2.2.41.1.4 Материје и предмети, који су сврстани у класу 4.1 као запаљиве чврсте материје, наведени су у табели А поглавља 3.2. Разврставање органских материја и предмета, који

нису поименично наведени у табели А поглавља 3.2, у одговарајући назив у 2.2.41.3 у складу одредбама поглавља 2.1 може се вршити на основу искуства или резултата испитивања према Приручнику за испитивања и критеријуме, део III, пододељак 33.2 Разврставање неорганских материја које нису поименично наведене мора се вршити на основу резултата испитивања према Приручнику за испитивања и критеријуме, део III, пододељак 33.2; при томе се морају узети у обзир и искуства, ако она воде до строжијег разврставања.

2.2.41.1.5 Ако су материје и предмети који нису поименично наведени сврстани у неки од назива наведених у 2.2.41.3, а на основу поступка испитивања према Приручнику за испитивања и критеријуме, део III, пододељак 33.2, важе следећи критеријуми:

(a) Са изузетком металног праха или праха металних легура, прашкасте, зрнасте или материје у виду пасте је потребно класификовати као лако запаљиве материје класе 4.1, ако се оне лако могу запалити кратким контактом са извором паљења (на пример, запаљена шибица) или ако се пожар након паљења брзо шири, ако је време сагоревања једне мерне дужине од 100 mm краће од 45 секунди или је брзина сагоревања већа од 2,2 mm/s.

(b) Метални прах или прах металних легура се сврстава у класу 4.1, ако се може запалити пламеном и ако се реакција прошири на цео узорак за десет минута или краће.

Чврсте материје, које могу проузроковати пожар услед трења, класификују се у класу 4.1 аналогно постојећем називу (нпр. шибице), или у складу са одговарајућим посебним одредбама.

2.2.41.1.6 На основу поступка испитивања према Приручнику за испитивања и критеријуме, део III, одељак 33.2 и према критеријумима утврђеним у 2.2.41.1.4 и 2.2.41.1.5 се такође може утврдити, да ли је особина поименично наведене материје таква, да не подлеже одредбама ове класе.

2.2.41.1.7 Ако материје класе 4.1 због примеса спадају у друге категорије опасности од оних у коју спадају материје поименично наведене у табели А поглавља 3.2, ове смеше се сврставају у назив, у који оне спадају на основу њихове стварне опасности.

Напомена: *За класификацију раствора и смеша (као што су препарати или отпад) види такође и одељак 2.1.3.*

Разврставање у групу паковања

2.2.41.1.8 Запаљиве чврсте материје које су класификоване под различите називе у табели А поглавља 3.2 се сврставају у групу паковања **II** или **III**, на основу поступка испитивања Приручника за испитивања и критеријуме, део III, пододељак 33.2, у складу са следећим критеријумима:

(a) лако запаљиве чврсте материје, које приликом испитивања имају време сагоревања краће од 45 секунди за измерено одстојање од 100 mm, сврставају се у:

групу паковања **II**: ако пламен пролази кроз овлажену зону;

групу паковања **III**: ако овлажена зона заустави пламен за најмање четири минута.

(b) метални прах или прах металних легура се сврстава у:

групу паковања **II**: ако се приликом испитивања реакција прошири целом дужином узорка за пет минута или краће;

групу паковања **III**: ако се приликом испитивања реакција прошири целом дужином узорка за дуже од пет минута.

За чврсте материје, које могу проузроковати пожар трењем, разврставање у групу паковања врши се аналогно са постојећим називима или у складу са одговарајућим посебним одредбама.

Самореагујуће материје

Дефиниције појмова

2.2.41.1.9 У сврху **ADR** самореагујуће материје су термички нестабилне материје, које су подложне јаком егзотермном разлагању и без учешћа кисеоника (ваздуха). Материје се не сматрају самореагујућим материјама класе 4.1, ако:

(a) су експлозивне материје према критеријумима класе 1;

(b) су оксидирајуће материје према поступку класификације за класу 5.1 (види 2.2.51.1), изузев смеша оксидирајућих материја, које садрже најмање 5 % сагоривих органских материја и оних које подлежу класификационом поступку утврђеном у напомени 2;

(c) су органски пероксиди према критеријумима класе 5.2 (види 2.2.52.1);

(d) је њихова топлота разлагања мања од 300 J/g; или

(e) је њихова температура самоубрзавајућег разлагања (*TCP*) (види Напомену 3 у продужетку) за комад од 50 kg виша од 75 °C.

Напомена 1: *Топлота разлагања се може утврдити према свакој међународно признатој методи, нпр. динамичком диференцијалном калориметријом и адијабатском калориметријом.*

Напомена 2*: Смеше оксидирајућих материја, које одговарају критеријумима класе 5.1 и садрже најмање 5 % сагоривих органских материја, које не одговарају критеријумима наведеним у горњим ставовима (a), (c), (d) или (e), подлежу класификационом поступку за самореагујуће материје.*

Смеше које показују особине самореагујућих материја, типа B до F, класификују се као самореагујуће материје класе 4.1.

Смеше, које према принципу Приручника за испитивања и критеријуме, део II, одељак 20.4.3 (g), показују особине самореагујућих материја типа G, сматрају се у сврху класификације као материје класе 5.1 (види 2.2.51.1).

Напомена 3: *Температура самоубрзавајућег разлагања (TCP) је најнижа температура, на којој материја може егзотермно да се разложи у транспортној амбалажи. Неопходни захтеви за утврђивање ове температуре (TCP) наведени су у Приручнику за испитивања и критеријуме, део II, поглавља 20 и одељка 28.4.*

Напомена 4: *Материје, које показују особине самореагујућих материја, се сврставају као такве и ако ове материје према 2.2.42.1.5 дају позитиван резултат при испитивању, за сврставање у класу 4.2.*

Особине

2.2.41.1.10 Разлагање самореагујућих материја може бити изазвано топлотом, контактом са каталитичком нечистоћом (нпр. киселинама, једињењима тешких метала, базама), трењем или ударом. Брзина разлагања расте са температуром и варира у зависности од материје. Разлагање, нарочито ако не дође до паљења, може да има за последицу развијање отровних гасова или пара. Код одређених самореагујућих материја мора се контролисати температура. Одређене самореагујуће материје могу се експлозивно распасти посебно ако су затворене. Ова особина може се мењати додавањем средстава за разређивање или коришћењем одговарајуће амбалаже. Одређене самореагујуће материје интензивно горе. Самореагујуће материје су на пример одређена једињења доле наведених типова:

алифатична азотна једињења (-C-N=N-C-);

органски азиди (-C-N_3);

диазонијум соли (-$CN_2^+Z^-$);

N-нитрозо једињења (-N-N=O); и

ароматични сулфонилхидразиди (-SO_2-NH-NH_2);

Ово набрајање је непотпуно, материје са другим реактивним групама и одређене смеше материја могу имати сличне особине.

Класификација

2.2.41.1.11 Самореагујуће материје се деле на седам типова у зависности од њиховог степена опасности. Типови самореагујућих материја се крећу од типа A, који није дозвољен за транспорт у амбалажи у којој је испитан, до типа G, који не потпада под одредбе за самореагујуће материје класе 4.1. Класификација самореагујућих материја типова B до F је у непосредној вези са највећом дозвољеном количином у једној амбалажи. Принципи који се примењују приликом класификације, као и примењиви класификациони поступци, методе испитивања и критеријума и узорак одговарајућег извештаја о испитивању наведени су у Приручнику за испитивања и критеријуме, део II.

2.2.41.1.12 Самореагујуће материје, које су већ класификоване и дозвољене за транспорт у амбалажи, наведене су у 2.2.41.4, оне које су већ дозвољене за транспорт у IBC, наведене су у 4.1.4.2, упутство за паковање IBC520, а оне које су већ дозвољене за транспорт у цистернама према поглављу 4.2 наведене су у 4.2.5.2 у упутству за преносиве цистерне T23. Свака наведена дозвољена материја сврстана је у назив по врстама из табеле A, поглавља 3.2 (UN бројеви од 3221 до 3240), такође су наведене и одговарајуће додатне опасности и напомене са релевантним транспортним информацијама.

Ови заједнички називи наводе:

- самореагујуће материје типова B до F, види 2.2.41.1.11;
- агрегатно стање (течно/чврсто).
- контрола температуре (по потреби), види 2.2.41.1.17.

Класификација самореагујућих материја наведених у 2.2.41.4 врши се на основу технички чисте материје (изузев ако није посебно наведена мања концентрација од 100%).

2.2.41.1.13 Класификацију самореагујућих материја, које нису наведене у 2.2.41.4, 4.1.4.2, упутству за паковање IBC520 или у 4.2.5.2, упутству за преносиве цистерне *T*23, као и њихово разврставање у неки заједнички назив, треба да предузме надлежни орган земље порекла, на основу извештаја о испитивању. Одобрење мора да садржи класификацију и одговарајуће услове транспорта. Ако земља порекла није уговорна страна ADR, класификација и услови транспорта морају бити признати од стране надлежних органа прве државе уговорне стране ADR на коју пошиљка наилази.

2.2.41.1.14 Активатори, као што су једињења цинка, могу бити додати одређеним самореагујућим материјама да би изменили њихову реактивну способност. У зависности од типа и концентрације активатора, то може да има за последицу смањење термичке стабилности и промену експлозивних особина. Ако се промени једна од ових особина, нови препарат мора да се оцени према класификационом поступку.

2.2.41.1.15 Узорци самореагујућих материја или препарати самореагујућих материја, који нису наведени у пододељку 2.2.41.4, за које не постоје комплетни подаци о испитивању и који се транспортују ради даљих испитивања или процене, требају бити разврстани у назив који одговара самореагујућим материјама типа C, под условом да

- из расположивих података произилази, да узорак није опаснији од самореагујуће материје типа B;
- је узорак упакован према методи паковања OP2 и да маса по транспортној јединици не износи више од 10 kg.
- из расположивих података произилази, да је контролисана температура, уколико је неопходна, довољно ниска да спречи свако опасно разлагање (декомпозиција), и довољно висока да спречи свако опасно раздвајање фаза.

Умањивање осетљивости

2.2.41.1.16 Да би се постигла безбедност током транспорта, самореагујуће материје, у многим случајевима умањује се осетљивост коришћењем средстава за разређивање. Ако је утврђен процентуални садржај неке материје, тада се то односи на проценат по маси, заокружено на наредни цео број. Ако се користи неко средство за разређивање, самореагујуће материје морају бити испитане заједно са средством за разређивање, које је присутно у концентрацији и у облику који је коришћен у транспорту. Средства за разређивање, услед којих се самореагујућа материја може концентрисати на опасан ниво приликом ослобађања из амбалаже, се не смеју користити. Свако средство за разређивање мора бити компатибилно са самореагујућом материјом. У том смислу, компатибилна средства за разређивање су она чврста или течна средства, која немају никакво штетно дејство на термичку стабилност и на тип опасности самореагујуће материје.

Течни разређивачи у препаратима за које се захтева контролисана температура (види 2.2.41.1.14), морају имати тачку кључања од најмање 60 ºC и температуру паљења од најмање 5 ºC. Тачка паљења течне материје мора бити за најмање 50 ºC већа од контролне температуре самореагујуће материје.

Захтеви за контролу температуре

2.2.41.1.17 Самореагујуће материје са ТСР до 55° С подлежу контроли температуре током превоза. Види 7.1.7.

Експлозивне чврсте материје умањене осетљивости

2.2.41.1.18 Експлозивне чврсте материје умањене осетљивости су материје, које су овлажене водом или алкохолима или разређене другим материјама, ради потискивања њихових експлозивних особина. Такви називи су у табели А поглавља 3.2 под UN бројевима: 1310, 1320, 1321, 1322, 1336, 1337, 1344, 1347, 1348, 1349, 1354, 1355, 1356, 1357, 1517, 1571, 2555, 2556, 2557, 2852, 2907, 3317, 3319, 3344, 3364, 3365, 3366, 3367, 3368, 3369, 3370, 3376, 3380 и 3474.

Материје сродне са самореагујућим материјама

2.2.41.1.19 Материје, које:

(a) су привремено сврстане у класу 1 према серијама испитивања 1 и 2, али су серијом испитивања 6 ипак изузете из класе 1,

(b) нису самореагујуће материје класе 4.1,

(c) нису материје класе 5.1 или 5.2,

су такође сврстане у класу 4.1, као и UN бројеви 2956, 3241, 3242 и 3251.

Материје подложне полимеризацији

Дефиниције појмова и особине

2.2.41.1.20 Материје подложне полимеризацији су материје за које, без стабилизације, постоји вероватноћа проласка кроз јаку егзотермну реакцију која доводи до формирања већих молекула или до формирања полимера, при нормалним условима транспорта. Такве материје се сматрају материјама подложним полимеризацији класе 4.1 када:

(a) њихова температура самоубрзавајуће полимеризације (ТСП) износи 75 °C или мање, под условима (са или без хемијске стабилизације у облику у којем је предата на превоз) и у амбалажи, IBC или цистерни у којој се превози материја или смеша;

(b) испољавају топлоту реакције која је већа од 300 J/g; и

(c) не испуњавају друге критеријуме за укључивање у класе 1 до 8.

Смеша која испуњава критеријум за материју подложну полимеризацији мора бити класификована као материја подложна полимеризацији класе 4.1.

Захтеви за контролу температуре

2.2.41.1.21 Материје подложне полимеризацији су предмет контроле температуре у току транспорта уколико њихова температура самоубрзавајуће полимеризације (ТСП) износи:

(a) када је предата на превоз у амбалажи или IBC, 50 °C у амбалажи или IBC у којој материја треба да се превезе; или

(b) када је предата на превоз у цистерни, не прелази 45 °C у цистерни у којој материја треба да се превезе.

Види 7.1.7.

НАПОМЕНА: Материје које испуњавају критеријуме за материје подложних полимеризацији, као критеријуме за сврставање у класе од 1 до 8, предмет су захтева посебне одредбе 386 Поглавља 3.3.

2.2.41.2 Материје које нису дозвољене за транспорт

2.2.41.2.1 Хемијски нестабилне материје класе 4.1 дозвољене су за транспорт само ако су предузете одговарајуће мере за спречавање сваке опасне реакције разлагања или полимеризације током транспорта. У том циљу, мора се посебно водити рачуна о томе, да посуде и резервоари не садрже материје, које би ове реакције подстакле.

2.2.41.2.2 Запаљиве чврсте материје, оксидирајуће, које су сврстане под UN 3097, нису дозвољене за транспорт, осим ако одговарају захтевима класе 1 (види и 2.1.3.7).

2.2.41.2.3 Следеће материје нису дозвољене за транспорт:

- самореагујуће материје типа **A** (види Приручник за испитивања и критеријуме, део II, став 20.4.2 (a));
- сулфиди фосфора, који нису ослобођени белог или жутог фосфора;
- експлозивне чврсте материје умањене осетљивости, које нису наведене у табели А поглавља 3.2;
- неорганске запаљиве материје у растопљеном стању изузев UN 2448 СУМПОР, РАСТОПЉЕН;

2.2.41.3 Списак заједничких назива

запаљива чврста материја F	**без додатне опасности**	**органска**	**F1**	3175 ЧВРСТЕ МАТЕРИЈЕ КОЈЕ САДРЖЕ ЗАПАЉИВУ ТЕЧНОСТ,Н.Д.Н. 1353 ВЛАКНА, ИМПРЕГНИРАНА СЛАБО НИТРОВАНОМ НИТРОЦЕЛУЛОЗОМ, Н.Д.Н., или 1353 ТКАНИНЕ ИМПРЕГНИРАНЕ СЛАБО НИТРОВАНОМ НИТРОЦЕЛУЛОЗОМ, Н.Д.Н. 1325 ЗАПАЉИВА ОРГАНСКА ЧВРСТА МАТЕРИЈА, Н.Д.Н.
		органска растопљена	**F2**	3176 ЗАПАЉИВА ОРГАНСКА ЧВРСТА МАТЕРИЈА, РАСТОПЉЕНА, Н.Д.Н.
		неорганска	**F3**	3089 МЕТАЛНИ ПРАХ, ЗАПАЉИВ, Н.Д.Н.[(a), (b)] 3181 ЗАПАЉИВЕ МЕТАЛНЕ СОЛИ ОРГАНСКИХ ЈЕДИЊЕЊА, Н.Д.Н. 3182 ЗАПАЉИВИ МЕТАЛНИ ХИДРИДИ, Н.Д.Н. [(c)] 3178 ЗАПАЉИВА НЕОРГАНСКА ЧВРСТА МАТЕРИЈА, Н.Д.Н.
		Предмети	**F4**	3527 КОМПЛЕТ ПОЛИЕСТЕРСКИХ СМОЛА, основна материја чврста 3541 ПРЕДМЕТИ КОЈИ САДРЖЕ ЗАПАЉИВУ ЧВРСТУ МАТЕРИЈУ, Н.Д.Н.
	оксидирајућа		**FO**	3097 ЗАПАЉИВА ЧВРСТА МАТЕРИЈА, ОКСИДАЦИОНО СРЕДСТВО, Н.Д.Н. (није дозвољена за превоз, види 2.2.41.2.2)
	отровна FT	**органска**	**FT1**	2926 ЗАПАЉИВА ОРГАНСКА ЧВРСТА МАТЕРИЈА, ОТРОВНА, Н.Д.Н.
		неорганска	**FT2**	3179 ЗАПАЉИВА НЕОРГАНСКА ЧВРСТА МАТЕРИЈА, ОТРОВНА, Н.Д.Н.
	нагризајућа FC		**FC1**	2925 ЗАПАЉИВА ОРГАНСКА ЧВРСТА МАТЕРИЈА, НАГРИЗАЈУЋА, Н.Д.Н.
			FC2	3180 ЗАПАЉИВА НЕОРГАНСКА ЧВРСТА МАТЕРИЈА, НАГРИЗАЈУЋА, Н.Д.Н.
Експлозивна чврста материја умањене осетљивости	**без додатне опасности**		**D**	3319 НИТРОГЛИЦЕРИНСКА смеша, УМАЊЕНА ОСЕТЉИВОСТ, ЧВРСТА, Н.Д.Н. са више од 2% а мање од 10% масе нитроглицерина 3344 ПЕНТАЕРИТРИТ ТЕТРАНИТРАТ (ПЕНТАЕРИТРИТОЛ ТЕТРАНИТРАТ) (PENT), Н.Д.Н., са најмање 10% а највише 20% (масених) PENT 3380 ЕКСПЛОЗИВ, УМАЊЕНА ОСЕТЉИВОСТ, ЧВРСТ, Н.Д.Н.
	отровна		**DT**	За транспорт су дозвољене само материје класе 4.1, које су наведене у табели А, поглавља 3.2
				САМОРЕАГУЈУЋА МАТЕРИЈА, ТИП А, ТЕЧНА (није дозвољена за транспорт, види 2.2.41.2.3) САМОРЕАГУЈУЋА МАТЕРИЈА, ТИП А, ЧВРСТА (није дозвољена за транспорт, види 2.2.41.2.3)

(наставак)			3221 САМОРЕАГУЈУЋА МАТЕРИЈА, ТИП B, ТЕЧНА
			3222 САМОРЕАГУЈУЋА МАТЕРИЈА, ТИП B, ЧВРСТА
	није потребна		3223 САМОРЕАГУЈУЋА МАТЕРИЈА, ТИП C, ТЕЧНА
			3224 САМОРЕАГУЈУЋА МАТЕРИЈА, ТИП C, ЧВРСТА
	контрола температуре	**SR1**	3225 САМОРЕАГУЈУЋА МАТЕРИЈА, ТИП D, ТЕЧНА
			3226 САМОРЕАГУЈУЋА МАТЕРИЈА, ТИП D, ЧВРСТА
			3227 САМОРЕАГУЈУЋА МАТЕРИЈА, ТИП E, ТЕЧНА
			3228 САМОРЕАГУЈУЋА МАТЕРИЈА, ТИП E, ЧВРСТА
			3229 САМОРЕАГУЈУЋА МАТЕРИЈА, ТИП F, ТЕЧНА
			3230 САМОРЕАГУЈУЋА МАТЕРИЈА, ТИП F, ЧВРСТА
			САМОРЕАГУЈУЋА МАТЕРИЈА, ТИП G, ТЕЧНА (не подлежу одредбама за класу 4.1, види 2.2.41.1.11)
Самореагујућа материја SR			САМОРЕАГУЈУЋА МАТЕРИЈА, ТИП G, ЧВРСТА (не подлежу одредбама за класу 4.1, види 2.2.41.1.11)
			3231 САМОРЕАГУЈУЋА МАТЕРИЈА, ТИП B, ТЕЧНА, ЧУВАНА НА КОНТРОЛИСАНОЈ ТЕМПЕРАТУРИ
			3232 САМОРЕАГУЈУЋА МАТЕРИЈА, ТИП B, ЧВРСТА,ЧУВАНА НА КОНТРОЛИСАНОЈ ТЕМПЕРАТУРИ
			3233 САМОРЕАГУЈУЋА МАТЕРИЈА, ТИП C, ТЕЧНА, ЧУВАНА НА КОНТРОЛИСАНОЈ ТЕМПЕРАТУРИ
			3234 САМОРЕАГУЈУЋА МАТЕРИЈА, ТИП C, ЧВРСТА, ЧУВАНА НА КОНТРОЛИСАНОЈ ТЕМПЕРАТУРИ
	неопходна	**SR2**	3235 САМОРЕАГУЈУЋА МАТЕРИЈА, ТИП D, ТЕЧНА, ЧУВАНА НА КОНТРОЛИСАНОЈ ТЕМПЕРАТУРИ
	контрола температуре		3236 САМОРЕАГУЈУЋА МАТЕРИЈА, ТИП D, ЧВРСТА, ЧУВАНА НА КОНТРОЛИСАНОЈ ТЕМПЕРАТУРИ
			3237 САМОРЕАГУЈУЋА МАТЕРИЈА, ТИП E, ТЕЧНА, ЧУВАНА НА КОНТРОЛИСАНОЈ ТЕМПЕРАТУРИ
			3238 САМОРЕАГУЈУЋА МАТЕРИЈА, ТИП E, ЧВРСТА, ЧУВАНА НА КОНТРОЛИСАНОЈ ТЕМПЕРАТУРИ
			3239 САМОРЕАГУЈУЋА МАТЕРИЈА, ТИП F, ТЕЧНА, ЧУВАНА НА КОНТРОЛИСАНОЈ ТЕМПЕРАТУРИ
			3240 САМОРЕАГУЈУЋА МАТЕРИЈА, ТИП F, ЧВРСТА, ЧУВАНА НА КОНТРОЛИСАНОЈ ТЕМПЕРАТУРИ
Материје подложне полимеризацији PM	**није потребна**		3531 МАТЕРИЈА ПОДЛОЖНА ПОЛИМЕРИЗАЦИЈИ, ЧВРСТА, СТАБИЛИЗОВАНА, Н.Д.Н.
	контрола температуре	PM1	3532 МАТЕРИЈА ПОДЛОЖНА ПОЛИМЕРИЗАЦИЈИ, ТЕЧНА, СТАБИЛИЗОВАНА, Н.Д.Н.
			3533 МАТЕРИЈА ПОДЛОЖНА ПОЛИМЕРИЗАЦИЈИ, ЧВРСТА, ЧУВАНА НА КОНТРОЛИСАНОЈ ТЕМПЕРАТУРИ, Н.Д.Н.
	неопходна	PM2	3534 МАТЕРИЈА ПОДЛОЖНА ПОЛИМЕРИЗАЦИЈИ, ТЕЧНА, ЧУВАНА НА КОНТРОЛИСАНОЈ ТЕМПЕРАТУРИ, Н.Д.Н.
	контрола температуре		

[(a)] *Метали и легуре метала у праху или другом запаљивом облику, који су самозапаљиви, су материје класе 4.2.*

[(b)] *Метали и металне легуре у праху или другом запаљивом облику, који у контакту са водом развијају запаљиве гасове, су материје класе 4.3.*

[(c)] *Хидриди метала, који у контакту са водом развијају запаљиве гасове, су материје класе 4.3. Алуминијумборхидрид или алуминијумборхидрид у уређајима је материја класе 4.2, UN 2870.*

2.2.41.4 Списак већ сврстаних самореагујућих материја у амбалажи

У колони «Методе паковања» наведени кôдови «OP1» до «OP8» упућују на методе паковања у 4.1.4.1, упутство за паковања P520 (види и 4.1.7.1). Самореагујуће материје које се транспортују морају одговарати наведеним класификацијама и наведеним контролним и температурама за случај ванредних околности (изведене од TCP). За материје, дозвољене за транспорт у IBC, види 4.1.4.2 упутство за паковање IBC520, а за материје, које су дозвољене за транспорт у цистернама према поглављу 4.2, види 4.2.5.2.6 упутство за преносиве цистерне T23. Препарати наведени у упутству за паковање IBC520 у 4.1.4.2 и у упутству за преносиве цистерне T23 у 4.2.5.2.6 такође се могу превозити упаковани у складу са методом паковања OP8 упутства за паковање P520 у 4.1.4.1, са истим контролним и температурама за случај ванредних околности, ако је применљиво.

Напомена: *Класификација садржана у овој табели се односи на технички чисте материје (изузев ако је наведена концентрација мања од 100 %). За друге концентрације материја се може класификовати на други начин, узимајући у обзир поступке Приручника за испитивања и критеријуме, део II.*

Самореагујуће материје	Концентрација (%)	Метода паковања	Контролисана температура (ºC)	Температура за случај ванредних околности (ºC)	**UN** бројеви за позиције по врстама	Примедбе
АЦЕТОН-ПИРОГАЛОЛ КОПОЛИМЕР 2-ДИАЗО-1-НАФТОЛ-5-СУЛФОНАТ	100	OP8			3228	
АЗОДИКАРБОНАМИД ПРЕПАРАТ ТИП *B*, ПРИ КОНТРОЛИСАНОЈ ТЕМПЕРАТУРИ	<100	OP5			3232	(1) (2)
АЗОДИКАРБОНАМИД ПРЕПАРАТ ТИП *C*	<100	OP6			3224	(3)
АЗОДИКАРБОНАМИД ПРЕПАРАТ ТИП *C,* ПРИ КОНТРОЛИСАНОЈ ТЕМПЕРАТУРИ	<100	OP6			3234	(4)
АЗОДИКАРБОНАМИД ПРЕПАРАТ ТИП *D*	<100	OP7			3226	(5)
АЗОДИКАРБОНАМИД ПРЕПАРАТ ТИП *D*, ПРИ КОНТРОЛИСАНОЈ ТЕМПЕРАТУРИ	<100	OP7			3236	(6)
2,2'-АЗОДИ(2,4-ДИМЕТИЛ-4-МЕТОКСИВАЛЕРОНИТРИЛ)	100	OP7	-5	+15	3236	
2,2'-АЗОДИ(2,4-ДИМЕТИЛВАЛЕРОНИТРИЛ)	100	OP7	+10	+10	3236	
2,2'- АЗОДИ(ЕТИЛ-2-МЕТИЛ-ПРОПИОНАТ)	100	OP7	+20	+25	3235	
1,1- АЗОДИ (ХЕКСАХИДРОБЕНЗО-НИТРИЛ)	100	OP7			3226	
2,2'- АЗОДИ (ИЗОБУТИРОНИТРИЛ)	100	OP6	+40	+45	3234	
2,2'- АЗОДИ (ИЗОБУТИРОНИТРИЛ) паста на бази воде	≤50	OP6			3224	
2,2'- АЗОДИ (2-МЕТИЛБУТИРОНИТРИЛИ)	100	OP7	+35	+40	3236	
БЕНЗЕН-1,3-ДИСУЛФОНИЛ ХИДРАЗИД, као паста	52	OP7			3226	
БЕНЗЕНСУЛФОНИЛ ХИДРАЗИД	100	OP7			3226	
4-(БЕНЗИЛ(ЕТИЛ)АМИНО)-3-ЕТОКСИ-БЕНЗЕНДИАЗОНИЈУМ ЦИНКХЛОРИД	100	OP7			3226	
4-(БЕНЗИЛ (МЕТИЛ)АМИНО)-3- ЕТОКСИ-БЕНЗЕНДИАЗОНИЈУМ ЦИНКХЛОРИД	100	OP7	+40	+45	3236	
3-ХЛОРО-4-ДИЕТИЛАМИНОБЕНЗЕН-ДИАЗОНИЈУМ ЦИНКХЛОРИД	100	OP7			3226	
2-ДИАЗО-1-НАФТОЛ-4-СУЛФОНИЛХЛОРИД	100	OP5			3222	(2)
2-ДИАЗО-1-НАФТОЛ-5-СУЛФОНИЛХЛОРИД	100	OP5			3222	(2)
2-ДИАЗО-1 -НАФТОЛСУЛФОНСКА КИСЕЛИНА смеша ЕСТЕРА, ТИП ***D***	<100	OP7			3226	(9)

Самореагујуће материје	Концентрација (%)	Метода паковања	Контролисана температура (ºC)	Температура за случај ванредних околности (ºC)	**UN** бројеви за позиције по врстама	Примедбе
2,5-ДИБУТОКСИ-4-(4-МОРФОЛИНИЛ)-БЕНЗЕНДИАЗОНИЈУМ ТЕТРАХЛОРОЦИНКАТ(2:1)	100	OP8			3228	
2,5-ДИЕТОКСИ-4-МОРФОЛИНО-БЕНЗЕНДИАЗОНИЈУМ ЦИНКХЛОРИД	67-100	OP7	+35	+40	3236	
2,5-ДИЕТОКСИ-4-МОРФОЛИНО-БЕНЗЕНДИАЗОНИЈУМ ЦИНКХЛОРИД	66	OP7	+40	+45	3236	
2,5-ДИЕТОКСИ-4-МОРФОЛИНО-БЕНЗЕНДИАЗОНИЈУМ ТЕТРАФЛУОРОБОРАТ	100	OP7	+30	+35	3236	
2,5- ДИЕТОКСИ -4-(4-МОРФОЛИНИЛ)-БЕНЗЕНДИАЗОНИЈУМ СУЛФАТ	100	OP7			3226	
2,5- ДИЕТОКСИ -4-(ФЕНИЛСУЛФОНИЛ)-БЕНЗЕНДИАЗОНИЈУМ ЦИНКХЛОРИД	67	OP7	+40	+45	3236	
ДИЕТИЛЕНГЛИКОЛ-БИС (АЛИЛ-КАРБОНАТ) + ДИИЗОПРОПИЛ-ПЕРОКСИДИКАРБОНАТ	≥88+ ≤12	OP8	-10	0	3237	
2,5-ДИМЕТОКСИ-4-(4-МЕТИЛ-ФЕНИЛСУЛФОНИЛ)БЕНЗЕНДИАЗОНИЈУМ ЦИНКХЛОРИД	79	OP7	+40	+45	3236	
4-(ДИМЕТИЛАМИНО)-БЕНЗЕНДИАЗОНИЈУМ ТРИХЛОРЦИНКАТ (-1)	100	OP8			3228	
4-ДИМЕТИЛАМИНО-6-(2-ДИМЕТИЛ-АМИНОЕТОКСИ) ТОЛУЕН-2-ДИАЗОНИЈУМ ЦИНКХЛОРИД	100	OP7	+40	+45	3236	
N,N′-ДИНИТРОЗО-*N,N′*-ДИМЕТИЛТЕРЕФТАЛАМИД, као паста	72	OP6			3224	
N,N′-ДИНИТРОЗОПЕНТАМЕТИЛЕН-ТЕТРААМИН	82	OP6			3224	(7)
ДИФЕНИЛОКСИД-4,4'-ДИСУЛФОНИЛ-ХИДРАЗИД	100	OP7			3226	
4-ДИПРОПИЛАМИНОБЕНЗЕН ДИАЗОНИЈУМ ЦИНКХЛОРИД	100	OP7			3226	
2-(*N,N*-ЕТОКСИКАРБОНИЛ-ФЕНИЛАМИНО)-3-МЕТОКСИ-4-(*N*-МЕТИЛ-*N*-ЦИКЛОХЕКСИЛАМИНО) БЕНЗЕНДИАЗОНИЈУМ ЦИНКХЛОРИД	63-92	OP7	+40	+45	3236	
2-(*N,N*-ЕТОКСИКАРБОНИЛ-ФЕНИЛАМИНО)-3-МЕТОКСИ-4-(*N*-МЕТИЛ-*N*-ЦИКЛОХЕКСИЛАМИНО) БЕНЗЕНДИАЗОНИЈУМ ЦИНКХЛОРИД	62	OP7	+35	+40	3236	
N-ФОРМИЛ-2-(НИТРОМЕТИЛЕН)-1,3-ПЕРХИДРОТИАЗИН	100	OP7	+45	+50	3236	
2-(2-ХИДРОКСИЕТОКСИ)-1-(ПИРОЛИДИН-1-ИЛ)БЕНЗЕН-4-ДИАЗОНИЈУМ ЦИНКХЛОРИД	100	OP7	+45	+50	3236	
3-(2-ХИДРОКСИЕТОКСИ)-4-(ПИРОЛИДИН-1-ИЛ)БЕНЗЕН-4-ДИАЗОНИЈУМ ЦИНКХЛОРИД	100	OP7	+40	+45	3236	
2-(*N,N*-МЕТИЛАМИНОЕТИЛ-КАРБОНИЛ)-4-(3,4-ДИМЕТИЛ-ФЕНИЛСУЛФОНИЛ) БЕНЗЕНДИАЗОНИЈУМ ХИДРОГЕНСУЛФАТ	96	OP7	+45	+50	3236	
4-МЕТИЛ-БЕНЗЕНСУЛФОНИЛ-ХИДРАЗИД	100	OP7			3226	
3-МЕТИЛ-4-(ПИРОЛИДИН-1ИЛ) БЕНЗЕНДИАЗОНИЈУМ ТЕТРАФЛУОРОБОРАТ	95	OP6	+45	+50	3234	
НАТРИЈУМ-2-ДИАЗО-1-НАФТОЛ-4-СУЛФОНАТ	100	OP7			3226	

Самореагујуће материје	Концентрација (%)	Метода паковања	Контролисана температура (ºC)	Температура за случај ванред-них околно-сти (ºC)	**UN** бројеви за позиције по врстама	Примедбе
НАТРИЈУМ-2-ДИАЗО-1-НАФТОЛ-5-СУЛФОНАТ	100	OP7			3226	
4-НИТРОЗОФЕНОЛ	100	OP7	+35	+40	3236	
САМОРЕАГУЈУЋИ ТЕЧНИ УЗОРАК		OP2			3223	(8)
САМОРЕАГУЈУЋИ ТЕЧНИ УЗОРАК ПРИ КОНТРОЛИСАНОЈ ТЕМПЕРАТУРИ		OP2			3233	(8)
САМОРЕАГУЈУЋИ ЧВРСТИ УЗОРАК		OP2			3224	(8)
САМОРЕАГУЈУЋИ И ЧВРСТИ УЗОРАК ПРИ КОНТРОЛИСАНОЈ ТЕМПЕРАТУРИ		OP2			3234	(8)
ТЕТРАМИНПАЛАДИЈУМ (II)НИТРАТ	100	OP6	+30	+35	3234	
ФОСФОРОТИОНСКА КИСЕЛИНА, О-[(ЦИЈАНОФЕНИЛ МЕТИЛЕН) АЗАНИЛ] О,О-ДИЕТИЛ ЕСТАР	82-91 (Z изомер)	OP8			3227	(10)

Напомене

(1) Азодикарбонамид препарати, који испуњавају критеријуме Приручника за испитивања и критеријуме, став 20.4.2 (b). Контролне и температуре у случају ванредних околности се одређују на основу поступка у ст. 7.1.7.3.1 до 7.1.7.3.6.

(2) Потребна листица опасности за додатну опасност «ЕКСПЛОЗИВ» према узорку 1 (види 5.2.2.2.2).

(3) Азодикарбонамид препарати, који испуњавају критеријуме Приручника за испитивања и критеријуме, став 20.4.2 (c).

(4) Азодикарбонамид препарати, који испуњавају критеријуме Приручника за испитивања и критеријуме, одељак 20.4.2 (c). Контролне и температуре у случају ванредних околности се одређују на основу поступка у ст. 7.1.7.3.1 до 7.1.7.3.6.

(5) Азодикарбонамид препарати, који испуњавају критеријуме Приручника за испитивања и критеријуме, став 20.4.2 (d).

(6) Азодикарбонамид препарати, који испуњавају критеријуме Приручника за испитивања и критеријуме, став 20.4.2 (d). Контролне и температуре у случају ванредних околности се одређују на основу поступка у ст. 7.1.7.3.1 до 7.1.7.3.6.

(7) Са компатибилним средством за разређивање са тачком кључања од најмање 150 °C.

(8) Види 2.2.41.1.15

(9) Овај назив се односи на смеше естара 2-диазо-1-нафтол-4- сулфонске киселине и 2-диазо-1-нафтол-5-сулфонске киселине, које испуњавају критеријуме Приручника за испитивања и критеријуме, став 20.4.2 (d).

(10) Овај назив се односи на техничку смешу са n-бутанолом у одређеним концентрацијама изомера (Z).

2.2.42 Класа 4.2: Самозапаљиве материје

2.2.42.1 Критеријуми

2.2.42.1.1 Појам класе 4.2. обухвата:

- *пирофорне материје;* су материје, укључујући смеше и растворе (течне или чврсте), које се чак и у малим количинама пале у додиру са ваздухом у року од пет минута. Ове материје класе 4.2 су највише склоне самозапаљењу; и
- *самозагревајуће материје и предмети;* су материје и предмети, укључујући смеше и растворе који су подложни самозагревању у додиру са ваздухом, без додатне енергије. Ове материје се могу запалити само у већим количинама (више килограма) и након дужег временског периода (сати или дани).

2.2.42.1.2 Материје и предмети класе 4.2 се деле како следи:

S Самозапаљиве материје без додатне опасности:
- **S1** Органске материје, течне;
- **S2** Органске материје, чврсте;
- **S3** Неорганске материје, течне;
- **S4** Неорганске материје, чврсте;
- **S5** Органометалне материје;
- **S6** **Предмети;**

SW Самозапаљиве материје, које у додиру са водом развијају запаљиве гасове;

SO Самозапаљиве оксидирајуће материје;

ST Самозапаљиве отровне материје;
- **ST1** Органске отровне течне материје;
- **ST2** Органске отровне чврсте материје;
- **ST3** Неорганске отровне течне материје;
- **ST4** Неорганске отровне чврсте материје;

SC Самозапаљиве нагризајуће материје;
- **SC1** Органске нагризајуће течне материје;
- **SC2** Органске нагризајуће чврсте материје;
- **SC3** Неорганске нагризајуће течне материје;
- **SC4** Неорганске нагризајуће чврсте материје;

Особине

2.2.42.1.3 Самозагревање материје је процес код којег постепена реакција ове материје са кисеоником (ваздухом) развија топлоту. Ако је количина настале топлоте већа од количине одвођене топлоте, то води до пораста температуре материје, који након индукционог периода може да води до самозапаљења и сагоревања.

Класификација

2.2.42.1.4 Материје и предмети класификовани у класу 4.2, наведени су у табели А поглавља 3.2. Разврставање материја и предмета који нису поименично наведени у табели А поглавља 3.2 у одговарајући назив н.д.н. у 2.2.42.3 у складу са одредбама поглавља 2.1, може се вршити на основу искуства или на основу резултата испитивања према Приручнику за испитивања и критеријуме, део III, одељак 33.4. Разврставање у општи назив н.д.н. класе 4.2 треба да се врши на основу резултата испитног поступка према Приручнику за испитивања и критеријуме, део III, одељак 33.4; при томе се морају имати у виду искуства, ако она воде до строжијег разврставања.

2.2.42.1.5 Ако се материје и предмети који нису поименично наведени сврставају у неки од назива наведених у 2.2.42.3 на основу испитног поступка према Приручнику за испитивања и критеријуме, део III, одељак 33.4, примењују се следећи критеријуми:

(а) самозапаљиве (пирофорне) чврсте материје сврставају се у класу 4.2, ако се упале при

паду са висине од 1 m или у року од пет минута након пада;

(b) самозапаљиве (пирофорне) течне материје сврставају се у класу 4.2;

(i) ако се, нанете на инертан носећи материјал, упале у року од пет минута или

(ii) у случају негативног резултата испитивања према (i), ако се, нанете на храпав сув филтер папир (**Whatman**-филтер бр. 3), упале или угљенишу у року пет минута;

(c) Материје, код којих у узорку у облику коцке, запремине 10 cm^3, на температури испитивања од 140 °C , наступи самозапаљење или пораст температуре на преко 200 °C у року од 24 часа, сврставају се у класу 4.2. Овај критеријум се заснива на температури самозапаљења дрвеног угља, која износи 50 °C за узорак у облику коцке, запремине 27 m^3. Материје са температуром самозапаљења од преко 50 °C за запремину од 27 m^3 не сврставају се у класу 4.2.

***Напомена 1*:** Материје, које се транспортују у амбалажама запремине од највише 3 m^3 су изузете из класе 4.2, ако приликом испитивања узорка у облику коцке, запремине 10cm^3 на 120 °C у року од 24 сата не наступи самозапаљење или пораст температуре на преко 180 °C.

Напомена 2: Материје, које се транспортују у амбалажама запремине од највише 450 литара су изузете из класе 4.2, ако приликом испитивања узорка у облику коцке, запремине 10cm^3 на 100 °C у року од 24 сата не наступи самозапаљење или пораст температуре на преко 160 °C.

Напомена 3: Пошто органометалне материје у зависности од својих особина, могу бити класификоване у класу 4.2. или 4.3 са додатном опасношћу, у одељку 2.3.5 је наведен посебан алгоритам за класификацију ових материја.

2.2.42.1.6 Ако материје класе 4.2 због примеса спадају у различите категорије опасности од оних у које спадају материје поименично наведене у табели **A** поглавља 3.2, ове смеше се сврставају у назив, у који оне спадају на основу њихове стварне опасности.

Напомена: *За класификацију раствора и смеша (као што су препарати и отпад) види и одељак 2.1.3.*

2.2.42.1.7 На основу поступка испитивања према Приручнику за испитивања и критеријуме, део III, одељак 33.4 и критеријума у 2.2.42.1.5 може се такође утврдити, да ли је нека поименично наведена материја таква, да не подлеже одредбама ове класе.

Разврставање у групу паковања

2.2.42.1.8 Материје и предмети класификовани под различит назив табеле А поглавља 3.2 сврставају се у групу паковања I, II или III на основу поступка испитивања према Приручнику за испитивања и критеријуме, део III, одељак 33.4, а у складу са следећим критеријумима:

(a) Самозапаљиве (пирофорне) материје сврставају се у групу паковања I;

(b) Самозагревајуће материје и предмети, код којих у узорку у облику коцке, запремине 2,5cm^3, на температури испитивања од 140 °C наступи самозапаљење или раст температуре на преко 200 °C, у року од 24 сата, сврставају се у групу паковања II;

Материје са температуром самозапаљења од преко 50 °C за запремину од 450 литара не сврставају се у групу паковања II.

(c) Мање самозагревајуће материје, код којих у узорку у облику коцке, запремине 2,5 cm^3, не наступи појава наведена под (b) и под тамо наведеним условима, али у којем у узорку у облику коцке, запремине 10 cm^3 на температури испитивања од 140 °C наступи самозапаљење или пораст температуре на преко 200 °C у року од 24 сата, сврставају се у групу паковања III.

2.2.42.2 Материје које нису дозвољене за транспорт

Следеће материје нису дозвољене за транспорт:

- UN 3255 *terc*-БУТИЛ ХИПОХЛОРИТ; и
- Самозагревајуће чврсте материје, оксидирајуће, које су сврстане у UN 3127, изузев ако одговарају захтевима класе 1 (види 2.1.3.7).

2.2.42.3 Списак заједничких назива

Самозапаљиве материје				2845 САМОЗАПАЉИВА ОРГАНСКА ТЕЧНА МАТЕРИЈА, Н.Д.Н.
		течна	**S1**	3183 САМОЗАГРЕВАЈУЋА ОРГАНСКА ТЕЧНА МАТЕРИЈА, Н.Д.Н.
	органска			1373 ВЛАКНА, ЖИВОТИЊСКОГ ИЛИ БИЉНОГ ПОРЕКЛА ИЛИ СИНТЕТИЧКА, науљена Н.Д.Н.
				1373 ТКАНИНЕ, ЖИВОТИЊСКОГ ИЛИ БИЉНОГ ПОРЕКЛА ИЛИ СИНТЕТИЧКЕ, науљене Н.Д.Н.
		чврста	**S2**	2006 ВЕШТАЧКЕ МАТЕРИЈЕ НА БАЗИ НИТРОЦЕЛУЛОЗЕ, САМОЗАГРЕВАЈУЋЕ,Н.Д.Н.
				3313 САМОЗАГРЕВАЈУЋИ ОРГАНСКИ ПИГМЕНТИ
				2846 САМОЗАПАЉИВА ОРГАНСКА ЧВРСТА МАТЕРИЈА, Н.Д.Н.
Без додатне опасности S				3088 САМОЗАГРЕВАЈУЋА ОРГАНСКА ЧВРСТА МАТЕРИЈА, Н.Д.Н.
				3194 САМОЗАПАЉИВА НЕОРГАНСКА ТЕЧНА МАТЕРИЈА, Н.Д.Н.
		течна	**S3**	3186 САМОЗАГРЕВАЈУЋА НЕОРГАНСКА ТЕЧНА МАТЕРИЈА, Н.Д.Н.
	неорганска			1383 МЕТАЛИ, САМОЗАПАЉИВИ Н.Д.Н. или 1383 САМОЗАПАЉИВЕ ЛЕГУРЕ, Н.Д.Н.
				1378 МЕТАЛНИ КАТАЛИЗАТОР, НАВЛАЖЕН са уочљивим вишком течности
				2881 МЕТАЛНИ КАТАЛИЗАТОР, СУВ
		чврста	**S4**	3189 САМОЗАГРЕВАЈУЋИ МЕТАЛ У ПРАХУ, Н.Д.Н.[(a)]
				3205 АЛКОХОЛАТИ ЗЕМНОАЛКАЛНИХ МЕТАЛА, Н.Д.Н.
				3200 САМОЗАПАЉИВА НЕОРГАНСКА ЧВРСТА МАТЕРИЈА, Н.Д.Н.
				3190 САМОЗАГРЕВАЈУЋА НЕОРГАНСКА ЧВРСТА МАТЕРИЈА, Н.Д.Н.
				3391 ОРГАНОМЕТАЛИ, САМОЗАПАЉИВИ, ЧВРСТИ
	органометална		**S5**	3392 ОРГАНОМЕТАЛИ, САМОЗАПАЉИВИ, ТЕЧНИ
				3400 ОРГАНОМЕТАЛИ, САМОЗАГРЕВАЈУЋИ, ЧВРСТИ
	предмети		**S6**	3542 ПРЕДМЕТИ КОЈИ САДРЖЕ САМОЗАПАЉИВУ МАТЕРИЈУ, Н.Д.Н.
				3393 ОРГАНОМЕТАЛИ, САМОЗАПАЉИВИ, РЕАКТИВНИ СА ВОДОМ, ЧВРСТИ
реактивна са водом			**SW**	3394 ОРГАНОМЕТАЛИ, САМОЗАПАЉИВИ, РЕАКТИВНИ СА ВОДОМ, ТЕЧНИ

(наставак)

оксидирајућа			**SO**	3127 САМОЗАГРЕВАЈУЋА ЧВРСТА МАТЕРИЈА, ОКСИДАЦИОНО СРЕДСТВО, Н.Д.Н. (није дозвољена за транспорт, види 2.2.42.2)
	органска	**течна**	**ST1**	3184 САМОЗАГРЕВАЈУЋА ОРГАНСКА ТЕЧНА МАТЕРИЈА, ОТРОВНА, Н.Д.Н.
		чврста	**ST2**	3128 САМОЗАГРЕВАЈУЋА ОРГАНСКА ЧВРСТА МАТЕРИЈА, ОТРОВНА, Н.Д.Н.
	неорганска	**течна**	**ST3**	3187 САМОЗАГРЕВАЈУЋА НЕОРГАНСКА ТЕЧНА МАТЕРИЈА, ОТРОВНА, Н.Д.Н.
		чврста	**ST4**	3191 САМОЗАГРЕВАЈУЋА НЕОРГАНСКА ЧВРСТА МАТЕРИЈА, ОТРОВНА, Н.Д.Н.
	органска	**течна**	**SC1**	3185 САМОЗАГРЕВАЈУЋА ОРГАНСКА ТЕЧНА МАТЕРИЈА, НАГРИЗАЈУЋА, Н.Д.Н.
		чврста	**SC2**	3126 САМОЗАГРЕВАЈУЋА ОРГАНСКА ЧВРСТА МАТЕРИЈА, НАГРИЗАЈУЋА, Н.Д.Н.
	неорганска	**течна**	**SC3**	3188 САМОЗАГРЕВАЈУЋА НЕОРГАНСКА ТЕЧНА МАТЕРИЈА, НАГРИЗАЈУЋА, Н.Д.Н.
		чврста	**SC4**	3206 АЛКОХОЛАТИ ЗЕМНОАЛКАЛНИХ МЕТАЛА, САМОЗАГРЕВАЈУЋИ, НАГРИЗАЈУЋИ, Н.Д.Н. 3192 САМОЗАГРЕВАЈУЋА НЕОРГАНСКА ЧВРСТА МАТЕРИЈА, НАГРИЗАЈУЋА, Н.Д.Н.

(a) Прашина и прах метала, у облику у коме нису отровни и нису самозапаљиви, али који у додиру са водом развијају запаљиве гасове, су материје класе 4.3.

2.2.43 Класа 4.3: Материје које у додиру са водом развијају запаљиве гасове

2.2.43.1 Критеријуми

2.2.43.1.1 Појам класе 4.3 обухвата материје, које при реакцији са водом развијају запаљиве гасове који са ваздухом стварају експлозивне смеше, као и предмете који садрже такве материје.

2.2.43.1.2 Материје и предмети класе 4.3 подељени су како следи:

W Материје, које у додиру са водом развијају запаљиве гасове, без додатних опасности, као и предмети који садрже такве материје;

W1 течне материје;

W2 чврсте материје;

W3 предмети;

WF1 Материје, које у додиру са водом развијају запаљиве гасове, запаљиве, течне;

WF2 Материје, које у додиру са водом развијају запаљиве гасове, запаљиве, чврсте;

WS Материје, које у додиру са водом развијају запаљиве гасове, самозагревајуће, чврсте;

WO Материје, које у додиру са водом развијају запаљиве гасове, оксидирајуће, чврсте;

WT Материје, које у додиру са водом развијају запаљиве гасове, отровне;

WT1 течне материје;

WT2 чврсте материје;

WC Материје, које у додиру са водом развијају запаљиве гасове, нагризајуће;

WC1 течне материје;

WC2 чврсте материје;

WFC Материје, које у додиру са водом развијају запаљиве гасове, запаљиве, нагризајуће.

Особине

2.2.43.1.3 Одређене материје могу у додиру са водом да развију запаљиве гасове, који са ваздухом могу створити експлозивне смеше. Такве смеше се лако пале са уобичајеним извором паљења, као на пример, отвореном ватром, искром из неког алата или незаштићеном светиљком. Талас притиска и пламен, који при томе настају, могу да угрозе људе и животну средину. Испитни поступак, на који се позива у 2.2.43.1.4 користи се за утврђивање, да ли реакција материје са водом води до развијања опасне количине потенцијално запаљивих гасова. Овај испитни поступак се не сме користити за пирофорне материје.

Класификација

2.2.43.1.4 Материје и предмети који су сврстани у класу 4.3 наведени су у табели А поглавља 3.2. Разврставање материја и предмета, који нису поименично наведени у табели А поглавља 3.2, у одговарајући назив пододељка 2.2.43.3 у складу са одредбама поглавља 2.1, врши се на основу резултата испитног поступка према Приручнику за испитивања и критеријуме, део III, одељак 33.5; при том се морају узети у обзир и искуства, ако то доводи до строжијег разврставања.

2.2.43.1.5 Ако су материје, које нису поименично наведене, сврстане у неки од назива у списку 2.2.43.3 на основу испитног поступка према Приручнику за испитивања и критеријуме, део III, одељак 33.5, примењују се следећи критеријуми:

Материја се сврстава у класу 4.3, ако;

(a) се у било којој фази испитивања, гас који се развија спонтано запали;
(b) је количина гаса који се развија за један сат већа од 1 литра по килограму материје.

Напомена: *Пошто органометалне материје могу бити класификоване у класу 4.2 или 4.3 са додатном опасношћу, у зависности од њихових особина, у одељку 2.3.5 је наведен посебан алгоритам за класификацију ових материја.*

2.2.43.1.6 Ако материје класе 4.3 због примеса спадају у различите категорије опасности од оних у

коју спадају материје поименично наведене у табели А поглавља 3.2, ове смеше треба разврстати у назив у који оне спадају на основу њихове стварне опасности.

Напомена: *За класификацију раствора и смеша (као што су препарати и отпад) види и одељак 2.1.3.*

2.2.43.1.7 На основу поступка испитивања према Приручнику за испитивања и критеријуме, део III, одељак 33.5 и критеријумима у 2.2.43.1.5 може се такође утврдити да ли је особина поименично наведене материје таква да не подлеже одредбама ове класе.

Разврставање у групу паковања

2.2.43.1.8 Материје и предмети класификовани у различите називе табеле А поглавља 3.2 се сврставају у групу паковања I, II или III на основу поступка испитивања по Приручнику за испитивања и критеријуме, део III, одељак 33.5 у складу са следећим критеријумима:

(a) У групу паковања I треба сврстати сваку материју, која бурно реагује са водом на температури околине и има тенденцију да се развијени гас спонтано пали или која лако реагује са водом на температури околине, при чему је количина развијеног запаљивог гаса једнака или већа од 10 литара по килограму материје у току једног минута;

(b) У групу паковања II треба сврстати сваку материју, која лако реагује са водом на температури околине, при чему је највећа количина развијеног запаљивог гаса једнака или већа од 20 литара по килограму материје на сат, а која не испуњава критеријуме за групу паковања I;

(c) У групу паковања III треба сврстати сваку материју, која лагано реагује са водом на температури околине, при чему је највећа количина развијеног запаљивог гаса једнака или већа од 1 литра по килограму материје на сат и која не испуњава критеријуме за групу паковања I или II.

2.2.43.2 Материје које нису дозвољене за транспорт

Чврсте материје које реагују са водом, делују запаљиво (оксидирајуће), сврстане у UN 3133, нису дозвољене за транспорт, изузев ако одговарају захтевима класе 1 (види и 2.1.3.7).

2.2.43.3 Списак заједничких назива

Материје, које у додиру са водом развијају запаљиве гасове

без додатне опасности	**течна**	**W1**	1389 АМАЛГАМ АЛКАЛНОГ МЕТАЛА,ТЕЧАН 1391 ДИСПЕРЗИЈА АЛКАЛНОГ МЕТАЛА или 1391 ДИСПЕРЗИЈА ЗЕМНОАЛКАЛНОГ МЕТАЛА 1392 АМАЛГАМ ЗЕМНОАЛКАЛНОГ МЕТАЛА, ТЕЧАН 1420 МЕТАЛНЕ ЛЕГУРЕ КАЛИЈУМА, ТЕЧНЕ 1422 КАЛИЈУМ-НАТРИЈУМ ЛЕГУРЕ, ТЕЧНЕ 3398 ОРГАНОМЕТАЛИ, РЕАКТИВНИ СА ВОДОМ, ТЕЧНИ 1421 ЛЕГУРА АЛКАЛНОГ МЕТАЛА,ТЕЧНА, Н.Д.Н. 3148 ТЕЧНА МАТЕРИЈА РЕАКТИВНА СА ВОДОМ, Н.Д.Н.
W	**чврста**	**W2[(a)]**	1390 АМИДИ АЛКАЛНОГ МЕТАЛА 3170 СПОРЕДНИ ПРОИЗВОДИ ПРОЦЕСА ТОПЉЕЊА АЛУМИНИЈУМА или 3170 СПОРЕДНИ ПРОИЗВОДИ У ТОКУ ПРОЦЕСА ПОНОВНОГ ТОПЉЕЊА АЛУМИНИЈУМА 3401 АМАЛГАМ АЛКАЛНОГ МЕТАЛА, ЧВРСТ 3402 АМАЛГАМ ЗЕМНОАЛКАЛНОГ МЕТАЛА, ЧВРСТ 3403 КАЛИЈУМ-МЕТАЛ ЛЕГУРЕ, ЧВРСТЕ 3404 КАЛИЈУМ-НАТРИЈУМ ЛЕГУРЕ, ЧВРСТЕ 3395 ОРГАНОМЕТАЛИ, РЕАКТИВНИ СА ВОДОМ, ЧВРСТИ 1393 ЛЕГУРА ЗЕМНОАЛКАЛНИХ МЕТАЛА, Н.Д.Н. 1409 ХИДРИДИ МЕТАЛА, РЕАКТИВНИ СА ВОДОМ, Н.Д.Н. 3208 МЕТАЛНА МАТЕРИЈА, РЕАКТИВНА СА ВОДОМ, Н.Д.Н. 2813 ЧВРСТА МАТЕРИЈА РЕАКТИВНА СА ВОДОМ, Н.Д.Н.
	предмети	**W3**	3292 НАТРИЈУМОВЕ БАТЕРИЈЕ или 3292 НАТРИЈУМОВЕ ЋЕЛИЈЕ 3543 ПРЕДМЕТИ КОЈИ САДРЖЕ МАТЕРИЈУ КОЈА У ДОДИРУ СА ВОДОМ РАЗВИЈА ЗАПАЉИВЕ ГАСОВЕ, Н.Д.Н.
запаљива, течна		**WF1**	3399 ОРГАНОМЕТАЛИ, РЕАКТИВНИ СА ВОДОМ, ЗАПАЉИВИ, ТЕЧНИ 3482 ДИСПЕРЗИЈА АЛКАЛНОГ МЕТАЛА, ЗАПАЉИВА или 3482 ДИСПЕРЗИЈА ЗЕМНОАЛКАЛНОГ МЕТАЛА, ЗАПАЉИВА
запаљива, чврста		**WF2**	3396 ОРГАНОМЕТАЛИ, РЕАКТИВНИ СА ВОДОМ, ЗАПАЉИВИ, ЧВРСТИ 3132 ЧВРСТА МАТЕРИЈА РЕАКТИВНА СА ВОДОМ, ЗАПАЉИВА, Н.Д.Н.
самозагревајућа, чврста,		**WS[(b)]**	3397 ОРГАНОМЕТАЛИ, РЕАКТИВНИ СА ВОДОМ, САМОЗАГРЕВАЈУЋИ, ЧВРСТИ 3209 МЕТАЛНА МАТЕРИЈА, РЕАКТИВНА СА ВОДОМ, САМОЗАГРЕВАЈУЋА, Н.Д.Н. 3135 ЧВРСТА МАТЕРИЈА РЕАКТИВНА СА ВОДОМ, САМОЗАГРЕВАЈУЋА, Н.Д.Н.
оксидирајућа, чврста		**WO**	3133 ЧВРСТА МАТЕРИЈА РЕАКТИВНА СА ВОДОМ, ОКСИДАЦИОНО СРЕДСТВО, Н.Д.Н. (није дозвољена за транспорт, види 2.2.43.2)

отровна	течна	WT1	3130 ТЕЧНОСТ РЕАКТИВНА СА ВОДОМ, ОТРОВНА, Н.Д.Н.
WT	чврста	WT2	3134 ЧВРСТА МАТЕРИЈА РЕАКТИВНА СА ВОДОМ, ОТРОВНА, Н.Д.Н.
нагризајућа	течна	WC1	3129 ТЕЧНОСТ РЕАКТИВНА СА ВОДОМ, НАГРИЗАЈУЋА, Н.Д.Н.
WC	чврста	WC2	3131 ЧВРСТА МАТЕРИЈА РЕАКТИВНА СА ВОДОМ, НАГРИЗАЈУЋА, Н.Д.Н.
запаљива, нагризајућа		WFC[C]	2988 ХЛОРСИЛАНИ, РЕАКТИВНИ СА ВОДОМ, ЗАПАЉИВИ НАГРИЗАЈУЋИ, Н.Д.Н. (Не постоји други заједнички назив са овим класификационим кôдом; уколико је неопходно сврставање у неки заједнички назив са класификациони кôдом, он се одређује према табели претежних опасности у 2.1.3.10.)

---

[a] Метали и металне легуре, који у додиру са водом не развијају запаљиве гасове, нису пирофорни или самозагревајући, али су лако запаљиви, су материје класе 4.1. Земно-алкални метали и земно-алкалне металне легуре у пирофорном облику су материје класе 4.2. Прашина и прах метала у пирофорном стању су материје класе 4.2. Метали и металне легуре у пирофорном стању су материје класе 4.2. Једињења фосфора са тешким металима као што су гвожђе, бакар итд. не подлежу одредбама ADR.

[b] Метали и металне легуре у пирофорном стању су материје класе 4.2.

[c] Хлорсилани са тачком паљења мањом од 23°C, који у додиру са водом не развијају запаљиве гасове, су материје класе 3. Хлорсилани са тачком паљења једнаком или већом од 23°C, који у додиру са водом не развијају запаљиве гасове, су материје класе 8.

2.2.51 Класа 5.1: Оксидирајуће материје

2.2.51.1 Критеријуми

2.2.51.1.1 Појам класе 5.1 обухвата материје, које иако саме по себи нису неопходно сагориве, могу у принципу развијањем кисеоника, проузроковати или подстицати сагоревање других материја и предмета који такве материје садрже.

2.2.51.1.2 Материје класе 5.1 као и предмети који садрже такве материје, подељене су како следи:

O Оксидирајуће материје без додатне опасности или предмети, који такве материје садрже:

O1 течне материје;

O2 чврсте материје;

O3 предмети;

OF Оксидирајуће чврсте материје,запаљиве;

OS Оксидирајуће чврсте материје, самозагревајуће;

OW Оксидирајуће чврсте материје, које у додиру са водом развијају запаљиве гасове;

OT Оксидирајуће материје, отровне;

OT1 течне материје;

OT2 чврсте материје;

OC Оксидирајуће материје, нагризајуће;

OC1 течне материје;

OC2 чврсте материје;

OTC Оксидирајуће материје, отровне, нагризајуће;

2.2.51.1.3 Материје и предмети класификовани у класу 5.1. наведени су у табели А поглавља 3.2. Разврставање материја и предмета који нису поименично наведени у табели А поглавља 3.2. у одговарајући назив из 2.2.51.3, у складу са одредбама поглавља 2.1, може се вршити на основу испитивања, метода и критеријума из 2.2.51.1.6. до 2.2.51.1.10 и Приручника за испитивања и критеријуме, део III, одељак 34.4. или, за ђубрива на бази амонијум нитрата у чврстом стању, одељак 39, у складу са ограничењима у 2.2.51.2.2, тринаеста и четрнаеста алинеја. Уколико се резултати испитивања разликују од познатих искустава, одлука базирана на познатим искуствима мора имати предност у односу на резултате испитивања.

2.2.51.1.4 Уколико материје класе 5.1, због примеса, спадају у различите категорије опасности од оних у које спадају материје поименично наведене у табели А поглавља 3.2, ове смеше или раствори се разврставају у назив у који оне спадају на основу њихове стварне опасности.

Напомена: *За класификацију раствора и смеша (као што су препарати и отпад) види и одељак 2.1.3.*

2.2.51.1.5 На основу поступка испитивања према Приручнику за испитивања и критеријуме, део III, одељак 34.4. или, за ђубрива на бази амонијум нитрата у чврстом стању, одељак 39, и критеријума утврђених у 2.2.51.1.6 до 2.2.51.1.10 може се такође утврдити и да ли је особина неке поименично наведене материје у табели А поглавља 3.2 таква да не потпада под одредбе за ову класу.

Оксидирајуће чврсте материје

Класификација

2.2.51.1.6 Ако се оксидирајуће чврсте материје које нису поименично наведене у табели А поглавља 3.2, сврставају у неки од назива наведених у 2.2.51.3, на основу поступка испитивања према Приручнику за испитивања и критеријуме, део III, пододељак 34.4.1 (тест O.1) или пододељак 34.4.3 (тест O.3), примењују се следећи критеријуми:

(a) приликом теста O.1 чврста материја се сврстава у класу 5.1, ако се она у смеши са целулозом у односу маса узорак према целулози 4:1 или 1:1 пали или сагорева или има

исто или краће просечно време сагоревања него смеша калијум бромата и целулозе у односу маса 3:7, или

(b) приликом теста О.3 чврста материја се сврстава у класу 5.1, ако се она у смеши са целулозом у односу маса узорак према целулози 4:1 или 1:1 има исто или дуже просечно време сагоревања него смеша калцијумпероксида и целулозе у односу маса 1:2.

2.2.51.1.7 Изузетно, ђубрива на бази амонијум нитрата у чврстом стању се класификују у складу са поступком утврђеним у Приручнику за испитивања и критеријуме, део III, одељак 39.

Разврставање у групу паковања

2.2.51.1.8 Оксидирајуће чврсте материје класификоване у различите називе у табели А поглавља 3.2 се разврставају у групу паковања I, II, III на основу поступка испитивања Приручника за испитивања и критеријуме, део III, пододељак 34.4.1 (испитивање О.1) или пододељак 34.4.3 (испитивање О.3), у складу са следећим критеријумима:

(a) Испитивање О.1:

(i) Група паковања I: материја, која у смеши са целулозом у односу маса узорак према целулози 4:1 или 1:1 има краће просечно време сагоревања него смеша калијум бромата и целулозе у односу маса 3:2;

(ii) Група паковања II: материја, која у смеши са целулозом у односу маса узорак према целулози од 4:1 или 1:1 има исто или краће просечно време сагоревања, него што је просечно време сагоревања смеше калијум бромата и целулозе у односу маса 2:3 и не испуњава критеријуме за групу паковања I;

(iii) Група паковања III: материја, која у смеши са целулозом у односу маса узорак према целулози од 4:1 или 1:1 има исто или краће просечно време сагоревања, него што је просечно време сагоревање смеше калујум бромата и целулозе у односу маса 3:7 и не испуњава критеријуме за групе паковања I и II;

(b) Испитивање О.3:

(i) Група паковања I: материја, која у смеши са целулозом у односу маса узорак према целулози 4:1 или 1:1 има већу просечну стопу сагоревања него смеша калцијумпероксида и целулозе у односу маса 3:1;

(ii) Група паковања II: материја, која у смеши са целулозом у односу маса узорак према целулози од 4:1 или 1:1 има исту или већу просечну стопу сагоревања, него што је просечна стопа сагоревања смеше калцијумпероксида и целулозе у односу маса 1:1 и не испуњава критеријуме за групу паковања I;

(iii) Група паковања III: материја, која у смеши са целулозом у односу маса узорак према целулози од 4:1 или 1:1 има исту или већу просечну стопу сагоревања, него што је просечна стопа сагоревање смеше калцујумпероксида и целулозе у односу маса 1:2 и не испуњава критеријуме за групе паковања I и II;

Оксидирајуће течне материје

Класификација

2.2.51.1.9 Ако се оксидирајуће течне материје које нису поименично наведене у табели **А** поглавља 3.2 разврставају у неки од назива у 2.2.51.3 на основу поступка испитивања према Приручнику за испитивања и критеријуме, део III, пододељак 34.4.2, примењује се следећи критеријум:

Течна материја се сврстава у класу 5.1, ако у смеши са целулозом у односу од 1:1 (однос маса) има притисак од најмање 2070 kPa (надпритисак) и краће или исто просечно време раста притиска као смеша 65 %-не азотне киселине у воденом раствору/целулоза у односу маса 1:1.

Разврставање у групу паковања

2.2.51.1.10 Оксидирајуће течне материје класификоване под разним називима табеле А поглавља 3.2 разврставају се у групу паковања I, II или III на основу поступка испитивања према

Приручнику за испитивања и критеријуме, део III, пододељак 34.4.2 у складу са следећим критеријумима:

(a) Група паковања I: материје, које се у смеши са целулозом у односу маса 1:1 спонтано пале или имају мање просечно време раста притиска него смеша 50 %-не перхлорне киселине/целулозе у односу маса 1:1;

(b) Група паковања II: свака материја, која у смеши са целулозом у односу од 1:1 (масе) има мање или исто просечно време раста притиска него смеша 40 %-ног натријумхлората у воденом раствору/целулоза у односу маса 1:1 и не испуњава критеријуме за групу паковања I;

(c) Група паковања III: свака материја, која у смеши са целулозом у односу од 1:1 (масе) има мање или исто просечно време раста притиска него смеша 65 %-не азотне киселине у воденом раствору/целулоза у односу маса 1:1 и не испуњава критеријуме за групе паковања I и II.

2.2.51.2 Материје које нису дозвољене за транспорт

2.2.51.2.1 Хемијски нестабилне материје класе 5.1 дозвољене су за транспорт, само ако су предузете неопходне мере за спречавање њихове опасне реакције разлагања или полимеризације у току транспорта. У том циљу, мора се посебно водити рачуна о томе, да посуде и цистерне не садрже материје, које би могле да подстичу ове реакције.

2.2.51.2.2 Следеће материје и смеше нису дозвољене за транспорт:

- оксидирајуће чврсте материје, самозагревајуће, које су сврстане под UN 3100, оксидирајуће чврсте материје, реактивне са водом, које су сврстане под UN 3121 и оксидирајуће чврсте материје, запаљиве, које су сврстане под UN 3137, изузев ако одговарају захтевима класе 1 (види и 2.1.3.7);
- нестабилизовани водоникпероксид или нестабилизовани водени раствори водоникпероксида, са више од 60% водоник пероксида;
- тетранитрометан, који није ослобођен запаљивих нечистоћа;
- раствори перхлорне киселине са преко 72% масе киселине или смеше перхлорне киселине са било којом течном материјом изузев воде;
- раствор хлорне киселине са преко 10% хлорне киселине или смеше хлорне киселине са било којом течном материјом изузев воде;
- халогенована једињења флуора изузев UN бројева 1745 БРОМПЕНТАФЛУОРИД; 1746 БРОМТРИФЛУОРИД и 2495 ЈОДПЕНТАФЛУОРИД класе 5.1, као и UN бројеви 1749 ХЛОРТРИФЛУОРИД и 2548 ХЛОРПЕНТАФЛУОРИД класе 2;
- амонијум хлорат и његови водени раствори као и смеше хлората са неком соли амонијума;
- амонијум хлорит и његови водени раствори као и смеше хлорита са неком соли амонијума;
- смеше хипохлорита са неком соли амонијума;
- амонијум бромат и његови водени раствори као и смеше бромата са неком соли амонијума;
- амонијум перманганат и његови водени раствори као и смеше перманганата са неком соли амонијума;
- амонијум нитрат са преко 0,2 % сагорљивих материја (укључујући све органске материје еквивалентне угљенику), изузев као саставни део неке материје или предмета класе 1;
- ђубрива на бази амонијум нитрата са смешама које воде до излазних колона 4, 6, 8, 15, 31 или 33 дијаграма из става 39.5.1 Приручника за испитивања и критеријуме, Део III, одељак 39, осим ако им није додељен одговарајући UN број у класи 1;
- ђубрива на бази амонијум нитрата са смешама које воде до излазних колона 20, 23 или 39 у дијаграму из става 39.5.1 Приручника за испитивања и критеријуме, Део III, одељак 39, осим ако им није додељен одговарајући UN број у класи 1 или, под условом да је подобност за превоз одобрио надлежни орган, у класи 5.1, осим UN бр. 2067;

НАПОМЕНА: Израз „надлежни орган” означава надлежни орган земље порекла. Ако земља порекла није уговорна страна ADR, класификација и услови превоза морају бити признати од стране надлежног органа прве уговорне стране ADR, на коју пошиљка наилази.

- амонијум нитрит и његови водени раствори и смеше неорганског нитрита са солима амонијума;
- смеше калијумнитрата и натријумнитрита са неком соли амонијума.

2.2.51.3 Списак заједничких назива

Оксидирајуће материје и предмети који садрже такве материје			3210 ХЛОРАТИ, НЕОРГАНСКИ, ВОДЕНИ РАСТВОРИ, Н.Д.Н. 3211 ПЕРХЛОРАТИ, НЕОРГАНСКИ, ВОДЕНИ РАСТВОРИ, Н.Д.Н. 3213 БРОМАТИ, НЕОРГАНСКИ, ВОДЕНИ РАСТВОРИ, Н.Д.Н. 3214 ПЕРМАНГАНАТИ, НЕОРГАНСКИ, ВОДЕНИ РАСТВОРИ, Н.Д.Н.
	течна	**O1**	3216 ПЕРСУЛФАТИ, НЕОРГАНСКИ, ВОДЕНИ РАСТВОРИ, Н.Д.Н. 3218 НИТРАТИ, НЕОРГАНСКИ, ВОДЕНИ РАСТВОРИ, Н.Д.Н. 3219 НИТРИТИ, НЕОРГАНСКИ, ВОДЕНИ РАСТВОРИ, Н.Д.Н. 3139 ОКСИДАЦИОНА ТЕЧНА МАТЕРИЈА, Н.Д.Н.
			1450 БРОМАТИ, НЕОРГАНСКИ, Н.Д.Н. 1461 ХЛОРАТИ, НЕОРГАНСКИ, Н.Д.Н. 1462 ХЛОРИТИ, НЕОРГАНСКИ, Н.Д.Н. 1477 НИТРАТИ, НЕОРГАНСКИ, Н.Д.Н. 1481 ПЕРХЛОРАТИ, НЕОРГАНСКИ, Н.Д.Н. 1482 ПЕРМАНГАНАТИ, НЕОРГАНСКИ, Н.Д.Н. 1483 ПЕРОКСИДИ, НЕОРГАНСКИ, Н.Д.Н.
без додатне опасности O	**чврста**	**O2**	2627 НИТРИТИ, НЕОРГАНСКИ, Н.Д.Н. 3212 ХИПОХЛОРИТИ, НЕОРГАНСКИ, Н.Д.Н. 3215 ПЕРСУЛФАТИ, НЕОРГАНСКИ, Н.Д.Н. 1479 ОКСИДАЦИОНА ЧВРСТА МАТЕРИЈА, Н.Д.Н.
			3356 ГЕНЕРАТОР КИСЕОНИКА, ХЕМИЈСКИ
	предмети	**O3**	3544 ПРЕДМЕТИ КОЈИ САДРЖЕ ОКСИДИРАЈУЋУ МАТЕРИЈУ, Н.Д.Н.
запаљива, чврста		**OF**	3137 ОКСИДАЦИОНА ЧВРСТА МАТЕРИЈА, ЗАПАЉИВА, Н.Д.Н. (није дозвољена за транспорт, види 2.2.51.2)
самозагревајућа, чврста		**OS**	3100 ОКСИДАЦИОНА ЧВРСТА МАТЕРИЈА, САМОЗАГРЕВАЈУЋА, Н.Д.Н. (није дозвољена за транспорт, види 2.2.51.2)
реактивна са водом, чврста		**OW**	3121 ОКСИДАЦИОНА ЧВРСТА МАТЕРИЈА, РЕАКТИВНА СА ВОДОМ, Н.Д.Н. (није дозвољена за транспорт, види 2.2.51.2)
отровна OT	**течна**	**OT1**	3099 ОКСИДАЦИОНА ТЕЧНА МАТЕРИЈА, ОТРОВНА, Н.Д.Н.
	чврста	**OT2**	3087 ОКСИДАЦИОНА ЧВРСТА МАТЕРИЈА, ОТРОВНА, Н.Д.Н.
нагризајућа OC	**течна**	**OC1**	3098 ОКСИДАЦИОНА ТЕЧНА МАТЕРИЈА, НАГРИЗАЈУЋА, Н.Д.Н.
	чврста	**OC2**	3085 ОКСИДАЦИОНА ЧВРСТА МАТЕРИЈА, НАГРИЗАЈУЋА, Н.Д.Н.
отровна, нагризајућа		**OTC**	(Не постоји други заједнички назив са овим класификационим кôдом; уколико је неопходно разврставање у неки заједнички назив са класификационим кôдом, он се одређује према табели претежних опасности у 2.1.3.10.)

2.2.52 Класа 5.2: Органски пероксиди

2.2.52.1 Критеријуми

2.2.52.1.1 Појам класе 5.2 обухвата органске пероксиде и препарате органских пероксида.

2.2.52.1.2 Материје класе 5.2 су подељене како следи:

P1 Органски пероксиди, за које није потребна контрола температуре;

Органски пероксиди, за које је потребна контрола температуре.

Дефиниција појма

2.2.52.1.3 Органски пероксиди су органске материје, које садрже двовалентни **-O-O**-структурни елемент и могу се сматрати као деривати водоникпероксида у којем су један или оба атома водоника замењени органским радикалима.

Особине

2.2.52.1.4 Органски пероксиди су подложни егзотермном разлагању на нормалној или повишеној температури. Разлагање може да буде изазвано топлотом, контактом са нечистоћама (нпр, киселинама, једињењима тешких метала, аминима), трењем или ударом. Брзина разлагања расте са температуром и зависна је од састава органског пероксида. Приликом разлагања може доћи до развијања штетних или запаљивих гасова или пара. За одређене органске пероксиде је током транспорта неопходна контрола температуре. Одређени органски пероксиди нарочито ако су затворени могу се експлозивно распасти. Ова особина се може мењати додавањем средстава за разређивање или коришћењем одговарајуће амбалаже. Многи органски пероксиди интензивно горе. Треба избећи, да органски пероксиди дођу у додир са очима. Већ након врло кратког додира, неки органски пероксиди могу изазвати озбиљне повреде рожњаче или коже.

Напомена: *Поступци испитивања ради утврђивања запаљивости органских пероксида садржани су у Приручнику за испитивања и критеријуме, део III, одељак 32.4. Пошто органски пероксиди приликом загревања могу интензивно реаговати, препоручује се, да се за утврђивање њихове тачке паљења користе мали узорци, према стандарду ISO 3679:1983.*

Класификација

2.2.52.1.5 Сваки органски пероксид се сврстава у класу 5.2, изузев ако препарат органског пероксида:

(a) не садржи више од 1,0 % активног кисеоника при највише 1,0% водоникпероксида;

(b) не садржи више од 0,5 % активног кисеоника при више од 1,0%, али не више од 7,0% водоникпероксида.

Напомена: *Садржај активног кисеоника (%) неког препарата органског пероксида се утврђује формулом*

$$16 \times \sum (n_i \times \frac{c_i}{m_i})$$

при чему је:

n_i= број група пероксида по молекулу i-тог органског пероксида;

c_i= концентрација (% масе) i-тог органског пероксида;

m_i= молекуларна маса i-тог органског пероксида.

2.2.52.1.6 Органски пероксиди се на основу њиховог степена опасности деле на седам типова. Типови се крећу од типа A, који није дозвољен за транспорт у амбалажи у којој је испитан, до типа G, који не подлеже одредбама класе 5.2. Класификација у типове B до F директно је повезано са највећом дозвољеном количином у једном комаду. Принципи који се примењују за класификацију материја, које нису наведене у 2.2.52.4, наведени су у Приручнику за испитивања и критеријуме, део II.

2.2.52.1.7 Органски пероксиди, за које је већ извршена класификација и који су већ дозвољени за транспорт у амбалажи наведени су у 2.2.52.4, они који су већ дозвољени за транспорт у IBC, наведени су у 4.1.4.2, упутства за паковање IBC520, а они који су већ дозвољени за транспорт у цистернама, у складу са поглављем 4.2. и 4.3, наведени су у 4.2.5.2 упутства за преносиве цистерне T23. Свака наведена дозвољена материја је сврстана у називе по врстама у табели A поглавље 3.2 (UN бројеви 3101 до 3120), такође су наведене и одговарајуће додатне опасности и напомене које дају одговарајуће транспортне информације.

Ови називи по врстама наводе:

- тип (B до F) органског пероксида, (види 2.2.52.1.6);
- агрегатно стање (течан/чврст); и
- контрола темпеаратуре (према потреби), види 2.2.52.1.15 и 2.2.52.1.16.

Смеше ових препарата могу се класификовати као исти тип органског пероксида, као што се класификује најопаснији састојак и транспортовати под транспортним условима који важе за тај тип. Међутим, ако два стабилна састојака могу формирати једну термички мање стабилну смешу, онда је потребно утврдити температуру самоубрзавајућег разлагања (TCP) смеше, ако је потребно, контролну и температуру у случају ванредних околности добијену из (TCP) у складу са 7.1.7.3.6.

2.2.52.1.8 Класификацију органских пероксида, који нису наведени у 2.2.52.4, 4.1.4.2 упутства за паковање IBC520 или у 4.2.5.2, упутства за преносиве цистерне T23, као и њихово разврставање у неки заједнички назив треба да изврше надлежни органи земље порекла. Дозвола мора да садржи класификацију и одговарајуће услове транспорта. Ако земља порекла није уговорна страна ADR, класификација и услови транспорта морају бити признати од стране надлежних органа прве државе уговорне стране ADR, у коју пошиљка улази.

2.2.52.1.9 Узорак органског пероксида или препарата органских пероксида који нису наведени у 2.2.52.4, за које не постоје потпуни подаци о испитивању и који се транспортују ради даљег испитивања и процене, треба разврстати у одговарајући назив органских пероксида типа C, под условом да:

- из расположивих података проистиче, да узорак није опаснији од органског пероксида типа B;
- је узорак упакован у складу са методом паковања OP2, и да маса по транспортној јединици није већа од 10 kg;
- из расположивих података произилази, да је контролисана температура, уколико је неопходна, довољно ниска да спречи свако опасно разлагање (декомпозицију), и довољно висока да спречи свако опасно раздвајање фазе.

Умањивање осетљивости органских пероксида

2.2.52.1.10 Да би се постигла безбедност током транспорта, органски пероксиди су у многим случајевима умањене осетљивости органским течним или чврстим материјама, неорганским чврстим материјама или водом. Ако је утврђен процентуални садржај неке материје, то се односи на садржај масе, заокружено на следећи цео број. У принципу, умањење осетљивости се врши, да у случају ослобађања не дође до опасног повећања концентрације органског пероксида.

2.2.52.1.11 Уколико за појединачни препарат органског пероксида није одређено ништа друго, примењују се следеће дефиниције појмова за средства разређивање, која се користе за умањење осетљивости:

- средства за разређивање типа A су органске течне материје, које су компатибилне са органским пероксидом и које имају тачку кључања од најмање 150 °C. Средства за разређивање типа A могу се користити за умањење осетљивости свих органских пероксида;
- средства за разређивање типа B су органске течне материје, које су компатибилне са органским пероксидом и које имају тачку паљења испод 150 °C, али не испод 60 °C и

тачку паљења која није испод 5 °C.

Средства за разређивање типа B могу се користити за умањење осетљивости свих органских пероксида, под условом, да је тачка паљења течне материје најмање за 60 °C виша него TCP у комаду од 50 kg.

2.2.52.1.12 Средства за, разређивање која не спадају у тип A или B, могу се додавати препаратима органских пероксида наведеним у 2.2.52.4 под условом да су са њима компатибилна. Међутим, замена свих или само дела средстава за разређивање типа A или типа B са неким другим средством за разређивање са различитим особинама, захтева да се препарат органског пероксида поново процени у складу са нормалним поступком за сврставање у класу 5.2.

2.2.52.1.13 Вода се може користити за умањење осетљивости само органских пероксида који су наведени у 2.2.52.4 или који су у дозволи надлежних органа према 2.2.52.1.8 означени као "са водом" или као "стабилна дисперзија у води". Узорци органских пероксида и препарати органских пероксида, који нису наведени у 2.2.52.4, може се такође умањити осетљивост водом, под условом, да су испуњени захтеви из 2.2.52.1.9.

2.2.52.1.14 Органске и неорганске чврсте материје могу се користити за умањење осетљивости органских пероксида под условом да су са њима компатибилне. Течне и чврсте материје се сматрају компатибилним, ако немају штетан утицај на термичку стабилност, а ни на врсту опасности препарата органског пероксида.

Захтеви за контролу температуре

2.2.52.1.15 Следећи органски пероксиди подлежу контроли температуре у току транспорта:

- органски пероксиди типа B и C са TCP ≤ 50 °C;
- органски пероксиди типа D, који затворени, при загревању показују умерену реакцију, са TCP ≤ 50 °C, или који затворени, при загревању показују слабу или никакву реакцију, са TCP ≤ 45°C, и
- органски пероксиди типа E и F са TCP ≤ 45 °C;

Напомена: *Одредбе за одређивање реакције у затвореном при загревању наведене су у Приручнику за испитивања и критеријуме, део II, одељак 20 и серије испитивања E у одељку 25.*

Види 7.1.7.

2.2.52.1.16 Уколико је примењиво, контролне и температуре у случају ванредних околности наведене су у 2.2.52.4. Стварна температура током транспорта сме да буде нижа од контролне температуре, али мора бити тако одабрана да не наступи опасно раздвајање фаза.

2.2.52.2 **Материје које нису дозвољене за транспорт**

Органски пероксиди, типа *A* нису дозвољени за транспорт под условима класе 5.2 (види Приручник за испитивања и критеријуме, део II, став 20.4.3 (a)).

2.2.52.3 Списак заједничких назива

Органски пероксиди О		ОРГАНСКИ ПЕРОКСИД ТИП **A**, ТЕЧАН (није дозвољен за транспорт, види 2.2.52.2)
		ОРГАНСКИ ПЕРОКСИД ТИП **A**, ЧВРСТ (није дозвољен за транспорт, види 2.2.52.2)
		3101 ОРГАНСКИ ПЕРОКСИД ТИП **B**, ТЕЧАН
		3102 ОРГАНСКИ ПЕРОКСИД ТИП **B**, ЧВРСТ
		3103 ОРГАНСКИ ПЕРОКСИД ТИП **C**, ТЕЧАН
		3104 ОРГАНСКИ ПЕРОКСИД ТИП **C**, ЧВРСТ
није неопходна конрола температуре	**P1**	3105 ОРГАНСКИ ПЕРОКСИД ТИП **D**, ТЕЧАН
		3106 ОРГАНСКИ ПЕРОКСИД ТИП **D**, ЧВРСТ
		3107 ОРГАНСКИ ПЕРОКСИД ТИП **E**, ТЕЧАН
		3108 ОРГАНСКИ ПЕРОКСИД ТИП **E**, ЧВРСТ
		3109 ОРГАНСКИ ПЕРОКСИД ТИП **F**, ТЕЧАН
		3110 ОРГАНСКИ ПЕРОКСИД ТИП **F**, ЧВРСТ
		ОРГАНСКИ ПЕРОКСИД ТИП **G**, ТЕЧАН (не подлеже одредбама, који важе за класу 5.2, види 2.2.52.1.6)
		ОРГАНСКИ ПЕРОКСИД ТИП **G**, ЧВРСТ (не подлеже одредбама, који важе за класу 5.2, види 2.2.52.1.6)
		3545 ПРЕДМЕТИ КОЈИ САДРЖЕ ОРГАНСКИ ПЕРОКСИД, Н.Д.Н.
неопходна је контрола температуре	**P2**	3111 ОРГАНСКИ ПЕРОКСИД ТИП **B**, ТЕЧАН, СА КОНТРОЛОМ ТЕМПЕРАТУРЕ
		3112 ОРГАНСКИ ПЕРОКСИД ТИП **B**, ЧВРСТ, СА КОНТРОЛОМ ТЕМПЕРАТУРЕ
		3113 ОРГАНСКИ ПЕРОКСИД ТИП **C**, ТЕЧАН, СА КОНТРОЛОМ ТЕМПЕРАТУРЕ
		3114 ОРГАНСКИ ПЕРОКСИД ТИП **C**, ЧВРСТ, СА КОНТРОЛОМ ТЕМПЕРАТУРЕ
		3115 ОРГАНСКИ ПЕРОКСИД ТИП **D**, ТЕЧАН, СА КОНТРОЛОМ ТЕМПЕРАТУРЕ
		3116 ОРГАНСКИ ПЕРОКСИД ТИП **D**, ЧВРСТ, СА КОНТРОЛОМ ТЕМПЕРАТУРЕ
		3117 ОРГАНСКИ ПЕРОКСИД ТИП **E**, ТЕЧАН, СА КОНТРОЛОМ ТЕМПЕРАТУРЕ
		3118 ОРГАНСКИ ПЕРОКСИД ТИП **E**, ЧВРСТ, СА КОНТРОЛОМ ТЕМПЕРАТУРЕ
		3119 ОРГАНСКИ ПЕРОКСИД ТИП **F**, ТЕЧАН, СА КОНТРОЛОМ ТЕМПЕРАТУРЕ
		3120 ОРГАНСКИ ПЕРОКСИД ТИП **F**, ЧВРСТ, СА КОНТРОЛОМ ТЕМПЕРАТУРЕ
		3545 ПРЕДМЕТИ КОЈИ САДРЖЕ ОРГАНСКИ ПЕРОКСИД, Н.Д.Н.

2.2.52.4 Списак већ класификованих органских пероксида у амбалажи

У колони «Метод паковања» наведени кôдови «*OP*1» до «OP8» се односе на методе паковања у 4.1.4.1 Упутства за паковање *P*520 (види и 4.1.7.1). Органски пероксиди који се транспортују морају одговарати наведеним класификацијама и температурама датим од *TCP* (контролна и у случају ванредних околности). За материје, дозвољене за транспорт у IBC, види 4.1.4.2 упутство за паковање IBC520, а за материје, које су дозвољене за транспорт у цистернама према поглављу 4.2 и 4.3, види 4.2.5.2.6 упутство за преносиве цистерне *T*23. Препарати наведени у упутству за паковање IBC520 у 4.1.4.2 и у упутству за преносиве цистерне T23 у 4.2.5.2.6, такође се могу превозити упаковани у складу са методом паковања OP8 упутства за паковање P520 у 4.1.4.1, са истом контролном и температуром у случају ванредних околности, у зависности од случаја.

Органски пероксиди	Концентрација (%)	Средство за разблаживање тип А (%)	Средство за разблаживање тип Б (%)	Инертна чврста материја (%)	Вода	Метода паковања	Контролна температура (ºC)	Температура у случају ванредних околности (ºC)	**UN** број (позиција по врсти)	Додатна опасност и примедбе
АЦЕТИЛАЦЕТОН ПЕРОКСИД	≤ 42	≥ 48			≥ 8	OP7			3105	(2)
“ (као паста)	≤ 32					OP7			3106	(20)
АЦЕТИЛЦИКЛОХЕКСАСУЛФОНИЛ ПЕРОКСИД	≤ 82				≥ 12	OP4	-10	0	3112	(3)
"	≤ 32		≥ 68			OP7	-10	0	3115	
terc-АМИЛХИДРОПЕРОКСИД	≤ 88	≥ 6			≥ 6	OP8			3107	
terc-АМИЛПЕРОКСИАЦЕТАТ	≤ 62	≥ 38				OP7			3105	
terc-АМИЛПЕРОКСИБЕНЗОАТ	≤ 100					OP5			3103	
terc-АМИЛПЕРОКСИ-2-ЕТИЛХЕКСАНОАТ	≤ 100					OP7	+20	+25	3115	
terc-АМИЛПЕРОКСИ-2-ЕТИЛХЕКСИЛКАРБОНАТ	≤ 100					OP7			3105	
terc-АМИЛПЕРОКСИ ИЗОПРОПИЛКАРБОНАТ	≤ 77	≥ 23				OP5			3103	
terc-АМИЛПЕРОКСИНЕОДЕКАНОАТ	≤ 77		≥ 23			OP7	0	+10	3115	
„	≤ 47	≥ 53				OP8	0	+10	3119	
terc-АМИЛПЕРОКСИПИВАЛАТ	≤ 77		≥ 23			OP5	+10	+15	3113	
terc-АМИЛПЕРОКСИ-3,5,5-ТРИМЕТИЛХЕКСАНОАТ	≤ 100					OP7			3105	
terc-БУТИЛКУМИЛПЕРОКСИД	> 42-100					OP8			3109	
"	≤ 52			≥ 48		OP8			3108	
n-БУТИЛ-4,4-ДИ-(*terc*-БУТИЛПЕРОКСИ)ВАЛЕРАТ	> 52-100					OP5			3103	
"	≤ 52			≥ 48		OP8			3108	
terc-БУТИЛХИДРОПЕРОКСИД	> 79-90				≥ 10	OP5			3103	(13)
"	≤ 80	≥ 20				OP7			3105	(4) (13)
"	≤ 79				≥ 14	OP8			3107	(13) (23)
"	≤ 72				≥ 28	OP8			3109	(13)
terc-БУТИЛХИДРОПЕРОКСИД + ДИ-*terc*-БУТИЛПЕРОКСИД	< 82 + > 9				≥ 7	OP5			3103	(13)
terc-БУТИЛМОНОПЕРОКСИМАЛЕАТ	> 52-100					OP5			3102	(3)
"	≤ 52	≥ 48				OP6			3103	
"	≤ 52			≥ 48		OP8			3108	
" (као паста)	≤ 52					OP8			3108	
terc-БУТИЛПЕРОКСИАЦЕТАТ	> 52 - 77	≥ 23				OP5			3101	(3)
"	> 32 - 52	≥ 48				OP6			3103	
"	≤ 32		≥ 68			OP8			3109	
terc-БУТИЛПЕРОКСИБЕНЗОАТ	> 77-100					OP5			3103	

Органски пероксиди	Концент-рација (%)	Средство за раз-блажи-вање тип А (%)	Средство за раз-блажи-вање тип Б (%)	Инертна чврста материја (%)	Вода	Метода паковања	Контролна темпера тура (ºC)	Темпера-тура у случају ванредних околности (ºC)	**UN** број (позиција по врсти)	Додатна опасност и примедбе
"	> 52 - 77	≥ 23				OP7			3105	
"	≤ 52			≥ 48		OP7			3106	
terc-БУТИЛПЕРОКСИБУТИЛФУМАРАТ	≤ 52	≥ 48				OP7			3105	
terc-БУТИЛПЕРОКСИКРОТОНАТ	≤ 77	≥ 23				OP7			3105	
terc-БУТИЛПЕРОКСИДИЕТИЛАЦЕТАТ	≤ 100					OP5	+20	+25	3113	
terc-БУТИЛПЕРОКСИ-2-ЕТИЛХЕКСАНОАТ	> 52-100					OP6	+20	+25	3113	
"	> 32 - 52		≥ 48			OP8	+30	+35	3117	
"	≤ 52			≥ 48		OP8	+20	+25	3118	
"	≤ 32		≥ 68			OP8	+40	+45	3119	
terc-БУТИЛПЕРОКСИ-2-ЕТИЛХЕКСАНОАТ + 2,2-ДИ-(*terc*-БУТИЛПЕРОКСИ)БУТАН	≤ 12 + ≤ 14	≥ 14		≥ 60		OP7			3106	
"	≤ 31 + ≤ 36		≥ 33			OP7	+35	+40	3115	
terc- БУТИЛПЕРОКСИ -2-ЕТИЛХЕКСИЛКАРБОНАТ	≤ 100					OP7			3105	
terc- БУТИЛПЕРОКСИ ИЗОБУТИРАТ	> 52 - 77		≥ 23			OP5	+15	+20	3111	(3)
"	≤ 52		≥ 48			OP7	+15	+20	3115	
terc- БУТИЛПЕРОКСИ ИЗОПРОПИЛКАРБОНАТ	≤ 77	≥ 23				OP5			3103	
1-(2-*terc*- БУТИЛПЕРОКСИ ИЗОПРОПИЛ)-3-ИЗОПРОПИЛЕНБЕНЗЕН	≤ 77	≥ 23				OP7			3105	
"	≤ 42			≥ 58		OP8			3108	
terc-БУТИЛПЕРОКСИ-2-МЕТИЛБЕНЗОАТ	≤ 100					OP5			3103	
terc-БУТИЛПЕРОКСИНЕОДЕКАНОАТ	> 77-100					OP7	-5	+5	3115	
"	≤ 77	≥ 23				OP7	0	+10	3115	
" (као стабилна дисперзија у води)	≤ 52					OP8	0	+10	3119	
" [као стабилна дисперзија у води(смрзнута)]	≤ 42					OP8	0	+10	3118	
"	≤ 32	≥ 68				OP8	0	+10	3119	
terc-БУТИЛПЕРОКСИНЕОХЕПТАНОАТ	≤ 77	≥ 23				OP7	0	+10	3115	
" (као стабилна дисперзија у води)	≤ 42					OP8	0	+10	3117	
terc-БУТИЛПЕРОКСИПИВАЛАТ	> 67 - 77	≥ 23				OP5	0	+10	3113	
"	> 27- 67		≥ 33			OP7	0	+10	3115	
"	≤ 27		≥ 73			OP8	+30	+35	3119	
terc-БУТИЛПЕРОКСИ СТЕАРИЛКАРБОНАТ	≤ 100					OP7			3106	

Органски пероксиди	Концентрација (%)	Средство за разблаживање тип А (%)	Средство за разблаживање тип Б (%)	Инертна чврста материја (%)	Вода	Метода паковања	Контролна температура (ºC)	Температура у случају ванредних околности (ºC)	**UN** број (позиција по врсти)	Додатна опасност и примедбе
terc- БУТИЛПЕРОКСИ -3,5,5-ТРИМЕТИЛХЕКСАНОАТ	> 37-100					OP7			3105	
"	≤ 42			≥ 58		OP7			3106	
"	≤ 37		≥ 63			OP8			3109	
3-ХЛОРПЕРОКСИБЕНЗОЕВА КИСЕЛИНА	> 57 - 86			≥ 14		OP1			3102	(3)
"	≤ 57			≥ 3	≥ 40	OP7			3106	
"	≤ 77			≥ 6	≥ 17	OP7			3106	
КУМИЛХИДРОПЕРОКСИД	> 90 - 98	≤ 10				OP8			3107	(13)
"	≤ 90	≥ 10				OP8			3109	(13) (18)
КУМИЛПЕРОКСИНЕОДЕКАНОАТ	≤ 77		≥ 23			OP7	-10	0	3115	
"	≤ 87	≥ 13				OP7	-10	0	3115	
" (као стабилна дисперзија у води)	≤ 52					OP8	-10	0	3119	
КУМИЛПЕРОКСИНЕОХЕПТАНОАТ	≤ 77	≥ 23				OP7	-10	0	3115	
КУМИЛПЕРОКСИПИВАЛАТ	≤ 77		≥ 23			OP7	-5	+5	3115	
ЦИКЛОХЕКСАНОН ПЕРОКСИД(И)	≤ 91				≥ 9	OP6			3104	(13)
"	≤ 72	≥ 28				OP7			3105	(5)
" (као паста)	≤ 72					OP7			3106	(5) (20)
"	≤ 32			≥ 68					изузет	(29)
*([3R-(3R,5aS,6S,8aS,9R,10R,12S,12aR**)]*-ДЕКАНХИДРО-10-МЕТОКСИ-3,6,9-ТРИМЕТИЛ-3,12-ЕПОКСИ-12*H*-ПИРАНО [4,3-*j*]-1,2-БЕНЗОДИОКСЕПИН)	≤ 100					OP7			3106	
ДИАЦЕТОНАЛКОХОЛ ПЕРОКСИДИ	≤ 57		≥ 26		≥ 8	OP7	+40	+45	3115	(6)
ДИАЦЕТИЛПЕРОКСИД	≤ 27		≥ 73			OP7	+20	+25	3115	(7) (13)
ДИ-*terc*-АМИЛПЕРОКСИД	≤ 100					OP8			3107	
2,2 -ДИ-(*terc*-АМИЛПЕРОКСИ)БУТАН	≤ 57	≥ 43				OP7			3105	
1,1 -ДИ-(*terc*-АМИЛПЕРОКСИ)ЦИКЛОХЕКСАН	≤ 82	≥ 18				OP6			3103	
ДИБЕНЗОИЛПЕРОКСИД	> 52-100			≤ 48		OP2			3102	(3)
"	> 77 - 94				≥ 6	OP4			3102	(3)
"	≤ 77				≥ 23	OP6			3104	
"	≤ 62			≥ 28	≥ 10	OP7			3106	
" (као паста)	> 52 - 62					OP7			3106	(20)
"	> 35 - 52			≥ 48		OP7			3106	
"	> 36 - 42	≥ 18			≤ 40	OP8			3107	

Органски пероксиди	Концентрација (%)	Средство за разблаживање тип А (%)	Средство за разблаживање тип Б (%)	Инертна чврста материја (%)	Вода	Метода паковања	Контролна температура (ºC)	Температура у случају ванредних околности (ºC)	**UN** број (позиција по врсти)	Додатна опасност и примедбе
" (као паста)	≤ 56,5				≥ 15	OP8			3108	
" (као паста)	≤ 52					OP8			3108	(20)
" (као стабилна дисперзија у води)	≤ 42					OP8			3109	
"	≤ 35			≥ 65					изузет	(29)
ДИ-(4-*terc*-БУТИЛЦИКЛОХЕКСИЛ)-ПЕРОКСИДИКАРБОНАТ	≤ 100					OP6	+30	+35	3114	
" (као стабилна дисперзија у води)	≤ 42					OP8	+30	+35	3119	
" (као паста)	≤ 42					OP8	+35	+40	3118	
ДИ-*terc*-БУТИЛПЕРОКСИД	> 52-100					OP8			3107	
"	≤ 52		≥ 48			OP8			3109	(25)
ДИ-*terc*-БУТИЛПЕРОКСИАЗЕЛАТ	≤ 52	≥ 48				OP7			3105	
2,2-ДИ-(*terc*-БУТИЛПЕРОКСИ)БУТАН	≤ 52	≥ 48				OP6			3103	
1,6-Ди-(*terc*-БУТИЛПЕРОКСИ-КАРБОНИЛОКСИ) ХЕКСАН	≤ 72	≥ 28				OP5			3103	
1,1-ДИ-(*terc*-БУТИЛПЕРОКСИ) ЦИКЛОХЕКСАН	> 80-100					OP5			3101	(3)
"	≤ 72		≥ 28			OP5			3103	(30)
"	> 52 - 80	≥ 20				OP5			3103	
"	> 42 - 52	≥ 48				OP7			3105	
"	≤ 42	≥ 13		≥ 45		OP7			3106	
"	≤ 42	≥ 58				OP8			3109	
"	≤ 27	≥ 25				OP8			3107	(21)
"	≤ 13	≥ 13	≥ 74			OP8			3109	
1,1-ДИ-(*terc*-БУТИЛПЕРОКСИ) ЦИКЛОХЕКСАН + *terc*-БУТИЛПЕРОКСИ-2-ЕТИЛХЕКСАНОАТ	≤ 43 + ≤ 16	≥ 41				OP7			3105	
ДИ- *n* –БУТИЛПЕРОКСИДИКАРБОНАТ	> 27 - 52		≥ 48			OP7	-15	-5	3115	
"	≤ 27		≥ 73			OP8	-10	0	3117	
" [као стабилна дисперзија у води(смрзнута)]	≤ 42					OP8	-15	-5	3118	
ДИ-*sec*-БУТИЛПЕРОКСИДИКАРБОНАТ	> 52-100					OP4	-20	-10	3113	
"	≤ 52		≥ 48			OP7	-15	-5	3115	
ДИ-(*terc*-БУТИЛПЕРОКСИИЗОПРОПИЛ)БЕНЗЕН(И)	> 42-100			≤ 57		OP7			3106	
"	≤ 42			≥ 58					изузет	(29)
ДИ-(*terc*-БУТИЛПЕРОКСИ)ФТАЛАТ	> 42 - 52	≥ 48				OP7			3105	
" (као паста)	≤ 52					OP7			3106	(20)

Органски пероксиди	Концентрација (%)	Средство за разблаживање тип А (%)	Средство за разблаживање тип Б (%)	Инертна чврста материја (%)	Вода	Метода паковања	Контролна температура (ºC)	Температура у случају ванредних околности (ºC)	**UN** број (позиција по врсти)	Додатна опасност и примедбе
"	≤ 42	≥ 58				OP8			3107	
2,2-ДИ-(*terc*-БУТИЛПЕРОКСИ)ПРОПАН	≤ 52	≥ 48				OP7			3105	
"	≤ 42	≥ 13		≥ 45		OP7			3106	
1,1 -ДИ-(*terc*-БУТИЛПЕРОКСИ)-3,5,5-ТРИМЕТИЛЦИКЛОХЕКСАН	> 90-100					OP5			3101	(3)
"	≤ 90		≥ 10			OP5			3103	(30)
"	> 57- 90	≥ 10				OP5			3103	
"	≤ 77		≥ 23			OP5			3103	
"	≤ 57			≥ 43		OP8			3110	
"	≤ 57	≥ 43				OP8			3107	
"	≤ 32	≥ 26	≥ 42			OP8			3107	
ДИЦЕТИЛ ПЕРОКСИДИКАРБОНАТ	≤ 100					OP8	+30	+35	3120	
" (као стабилна дисперзија у води)	≤ 42					OP8	+30	+35	3119	
ДИ-4-ХЛОРБЕНЗОИЛ ПЕРОКСИД	≤ 77				≥ 23	OP5			3102	(3)
" (као паста)	≤ 52					OP7			3106	(20)
"	≤ 32			≥ 68					изузет	(29)
ДИКУМИЛПЕРОКСИД	> 52-100					OP8			3110	(12)
"	≤ 52			≥ 48					изузет	(29)
ДИЦИКЛОХЕКСИЛПЕРОКСИДИКАРБОНАТ	>91 -100					OP3	+10	+15	3112	(3)
"	≤ 91				≥ 9	OP5	+10	+15	3114	
" (као стабилна дисперзија у води)	≤ 42					OP8	+15	+20	3119	
ДИДЕКАНОИЛПЕРОКСИД	≤ 100					OP6	+30	+35	3114	
2,2-ДИ-(4,4-ДИ (*terc*-БУТИЛПЕРОКСИ) ЦИКЛОХЕКСИЛ) ПРОПАН	≤ 42			≥ 58		OP7			3106	
"	≤ 22		≥ 78			OP8			3107	
ДИ-2,4-ДИХЛОРОБЕНЗОИЛПЕРОКСИД	≤ 77				≥ 23	OP5			3102	(3)
" (као паста)	≤ 52					OP8	+20	+25	3118	
" (као паста са силиконским уљем)	≤ 52					OP7			3106	
ДИ-(2-ЕТОКСИЕТИЛ)ПЕРОКСИДИКАРБОНАТ	≤ 52		≥ 48			OP7	-10	0	3115	
ДИ-(2-ЕТИЛХЕКСИЛ)ПЕРОКСИДИКАРБОНАТ	> 77-100					OP5	-20	-10	3113	
"	≤ 77		≥ 23			OP7	-15	-5	3115	
" (као стабилна дисперзија у води)	≤ 62					OP8	-15	-5	3119	

Органски пероксиди	Концентрација (%)	Средство за разблаживање тип А (%)	Средство за разблаживање тип Б (%)	Инертна чврста материја (%)	Вода	Метода паковања	Контролна температура (ºC)	Температура у случају ванредних околности (ºC)	**UN** број (позиција по врсти)	Додатна опасност и примедбе
" [као стабилна дисперзија у води(смрзнута)]	≤ 52					OP8	-15	-5	3120	
2,2-ДИХИДРОПЕРОКСИПРОПАН	≤ 27			≥ 73		OP5			3102	(3)
ДИ-*d*-ХИДРОКСИЦИКЛОХЕКСИЛ)ПЕРОКСИД	≤ 100					OP7			3106	
ДИИЗОБУТИРИЛПЕРОКСИД	> 32 - 52		≥ 48			OP5	-20	-10	3111	(3)
"	≤ 32		≥ 68			OP7	-20	-10	3115	
" (као стабилна дисперзија у води)	≤ 42					OP8	-20	-10	3119	
ДИИЗОПРОПИЛБЕНЗЕНДИХИДРОПЕРОКСИД	≤ 82	≥ 5			≥ 5	OP7			3106	(24)
ДИИЗОПРОПИЛПЕРОКСИДИКАРБОНАТ	> 52-100					OP2	-15	-5	3112	(3)
"	≤ 52		≥ 48			OP7	-20	-10	3115	
"	≤ 32	≥ 68				OP7	-15	-5	3115	
ДИЛАУРОИЛПЕРОКСИД	≤ 100					OP7			3106	
" (као стабилна дисперзија у води)	≤ 42					OP8			3109	
ДИ-(3-МЕТОКСИБУТИЛ)ПЕРОКСИДИКАРБОНАТ	≤ 52		≥ 48			OP7	-5	+5	3115	
ДИ-(2-МЕТИЛБЕНЗОИЛ)ПЕРОКСИД	≤ 87				≥ 13	OP5	+30	+35	3112	(3)
ДИ-(4-МЕТИЛБЕНЗОИЛ)ПЕРОКСИД (као паста са силиконским уљем)	≤ 52					OP7			3106	
ДИ-(3-МЕТИЛБЕНЗОИЛ)ПЕРОКСИД + БЕНЗОИЛ(3-МЕТИЛБЕНЗОИЛ)ПЕРОКСИД + ДИБЕНЗОИЛПЕРОКСИД	≤ 20 + ≤ 18 + ≤ 4		≥ 58			OP7	+35	+40	3115	
2,5-ДИМЕТИЛ-2,5-ДИ-(БЕНЗОИЛПЕРОКСИ)ХЕКСАН	> 82-100					OP5			3102	(3)
"	≤ 82			≥ 18		OP7			3106	
"	≤ 82				≥ 18	OP5			3104	
2,5-ДИМЕТИЛ-2,5-ДИ-(*terc*-БУТИЛПЕРОКСИ)ХЕКСАН	> 90-100					OP5			3103	
"	> 52-90	≥ 10				OP7			3105	
"	≤ 77			≥ 23		OP8			3108	
"	≤ 52	≥ 48				OP8			3109	
" (као паста)	≤ 47					OP8			3108	
2,5-ДИМЕТИЛ-2,5-ДИ-(*terc*-БУТИЛПЕРОКСИ)ХЕКСИН-3	> 86-100					OP5			3101	(3)
"	> 52 - 86	≥ 14				OP5			3103	(26)
"	≤ 52			≥ 48		OP7			3106	
2,5-ДИМЕТИЛ-2,5-ДИ-(2-	≤ 100					OP5			3113	

Органски пероксиди	Концентрација (%)	Средство за разблаживање тип А (%)	Средство за разблаживање тип Б (%)	Инертна чврста материја (%)	Вода	Метода паковања	Контролна температура (ºC)	Температура у случају ванредних околности (ºC)	**UN** број (позиција по врсти)	Додатна опасност и примедбе
ЕТИЛХЕКСАНОИЛПЕРОКСИ)ХЕКСАН							+20	+25		
2,5-ДИМЕТИЛ-2,5-ДИХИДРОПЕРОКСИХЕКСАН	≤ 82				≥ 18	OP6			3104	
2,5-ДИМЕТИЛ-2,5-ДИ-(3,5,5-ТРИМЕТИЛХЕКСАНОИЛПЕРОКСИ)ХЕКСАН	≤ 77	≥ 23				OP7			3105	
1,1 -ДИМЕТИЛ-3-ХИДРОКСИБУТИЛПЕРОКСИНЕОХЕПТАНОАТ	≤ 52	≥ 48				OP8	0	+10	3117	
ДИМИРИСТИЛПЕРОКСИДИКАРБОНАТ	≤ 100					OP7	+20	+25	3116	
" (као стабилна дисперзија у води)	≤ 42					OP8	+20	+25	3119	
ДИ-(2-НЕОДЕКАНОИЛПЕРОКСИ ИЗОПРОПИЛ) БЕНЗЕН	≤ 52	≥ 48				OP7	-10	0	3115	
ДИ- *n* –НОНАНОИЛПЕРОКСИД	≤ 100					OP7	0	+10	3116	
ДИ- *n* ОКТАНОИЛПЕРОКСИД	≤ 100					OP5	+10	+15	3114	
ДИ-(2-ФЕНОКСИЕТИЛ)ПЕРОКСИДИКАРБОНАТ	> 85-100					OP5			3102	(3)
"	≤ 85				≥ 15	OP7			3106	
ДИПРОПИОНИЛПЕРОКСИД	≤ 27		≥ 73			OP8	+15	+20	3117	
ДИ- *n* ПРОПИЛПЕРОКСИДИКАРБОНАТ	≤ 100					OP3	-25	-15	3113	
"	≤ 77		≥ 23			OP5	-20	-10	3113	
ДИСУКЦИНИК ПЕРОКСИД	> 72-100					OP4			3102	(3) (17)
"	≤ 72				≥ 28	OP7	+10	+15	3116	
ДИ-(3,5,5-ТРИМЕТИЛХЕКСАНОИЛ)ПЕРОКСИД	≥ 52 - 82	≥ 18				OP7	0	+10	3115	
" (као стабилна дисперзија у води)	≤ 52					OP8	+10	+15	3119	
"	> 38-52	≥ 48				OP8	+10	+15	3119	
"	≤ 38	≥ 62				OP8	+20	+25	3119	
ЕТИЛ 3,3-ДИ-(*terc*-АМИЛПЕРОКСИ)БУТИРАТ	≤ 67	≥ 33				OP7			3105	
ЕТИЛ 3,3-ДИ-(*terc*-БУТИЛПЕРОКСИ)БУТИРАТ	> 77-100					OP5			3103	
"	≤ 77	≥ 23				OP7			3105	
"	≤ 52			≥ 48		OP7			3106	
1-(2-ЕТИЛХЕКСАНОИЛ-ПЕРОКСИ)-1,3-ДИМЕТИЛБУТИЛ ПЕРОКСИПИВАЛАТ	≤ 52	≥ 45	≥ 10			OP7	-20	-10	3115	
terc-ХЕКСИЛ ПЕРОКСИНЕОДЕКАНОАТ	≤ 71	≥ 29				OP7	0	+10	3115	
terc-ХЕКСИЛПЕРОКСИПИВАЛАТ	≤ 72		≥ 28			OP7	+10	+15	3115	
3-ХИДРО-1,1-ДИМЕТИЛБУТИЛПЕРОКСИНЕОДЕКАНОАТ	≤ 77	≥ 23				OP7	- 5	+ 5	3115	
"	≤ 52	≥ 48				OP8	- 5	+ 5	3117	

Органски пероксиди	Концентрација (%)	Средство за разблаживање тип А (%)	Средство за разблаживање тип Б (%)	Инертна чврста материја (%)	Вода	Метода паковања	Контролна температура (ºC)	Температура у случају ванредних околности (ºC)	**UN** број (позиција по врсти)	Додатна опасност и примедбе
" (као стабилна дисперзија у води)	≤ 52					OP8	- 5	+ 5	3119	
ИЗОПРОПИЛ *sec*-БУТИЛПЕРОКСИДИКАРБОНАТ + ДИ-*sec*-БУТИЛПЕРОКСИДИКАРБОНАТ + ДИИЗОПРОПИЛПЕРОКСИДИКАРБОНАТ	≤ 32 + ≤ 15 - 18 + ≤ 12 - 15	≥ 38				OP7	-20	-10	3115	
"	≤ 52 + ≤ 28 + ≤ 22					OP5	-20	-10	3111	(3)
ИЗОПРОПИЛКУМИЛХИДРОПЕРОКСИД	≤ 72	≥ 28				OP8			3109	(13)
p-МЕНТИЛХИДРОПЕРОКСИД	> 72-100					OP7			3105	(13)
"	≤ 72	≥ 28				OP8			3109	(27)
МЕТИЛЦИКЛОХЕКСАНОНПЕРОКСИД(И)	≤ 67		≥ 33			OP7	+35	+40	3115	
МЕТИЛЕТИЛКЕТОНПЕРОКСИД(И)	види напомену 8	≥ 48				OP5			3101	(3) (8) (13)
"	види напомену 9	≥ 55				OP7			3105	(9)
"	види напомену 10	≥ 60				OP8			3107	(10)
МЕТИЛИЗОБУТИЛКЕТОНПЕРОКСИД(И)	≤ 62	≥ 19				OP7			3105	(22)
МЕТИЛИЗОПРОПИЛКЕТОНПЕРОКСИД(И)	види напомену 31	≥ 70				OP8			3109	(31)
ОРГАНСКИ ПЕРОКСИД, ТЕЧАН, УЗОРАК						OP2			3103	(11)
ОРГАНСКИ ПЕРОКСИД, ТЕЧАН, УЗОРАК СА РЕГУЛАЦИЈОМ ТЕМПЕРАТУРЕ						OP2			3113	(11)
ОРГАНСКИ ПЕРОКСИД, ЧВРСТ, УЗОРАК						OP2			3104	(11)
ОРГАНСКИ ПЕРОКСИД, ЧВРСТ, УЗОРАК СА РЕГУЛАЦИЈОМ ТЕМПЕРАТУРЕ						OP2			3114	(11)
3,3,5,7,7-ПЕНТАМЕТИЛ-1,2,4-ТРИОКСЕПАН	≤ 100					OP8			3107	
ПЕРОКСИСИРЋЕТНА КИСЕЛИНА, ТИП Д, стабилизована	≤ 43					OP7			3105	(13) (14) (19)
ПЕРОКСИСИРЋЕТНА КИСЕЛИНА, ТИП Е стабилизована	≤ 43					OP8			3107	(13) (15) (19)
ПЕРОКСИСИРЋЕТНА КИСЕЛИНА, ТИП Ф стабилизована	≤ 43					OP8			3109	(13) (16) (19)
ПЕРОКСИЛАУРИНСКА КИСЕЛИНА	≤ 100					OP8	+35	+40	3118	
1-ФЕНИЛЕНТИЛ ХИДРОПЕРОКСИД	≤ 38		≥ 62			OP8			3109	
ПИНАНИЛ ХИДРОПЕРОКСИД	> 56-100					OP7			3105	(13)
"	≤ 56	≥ 44				OP8			3109	

Органски пероксиди	Концентрација (%)	Средство за разблажи-вање тип А (%)	Средство за разблажи-вање тип Б (%)	Инертна чврста материја (%)	Вода	Метода паковања	Контролна температура (ºC)	Температура у случају ванредних околности (ºC)	**UN** број (позиција по врсти)	Додатна опасност и примедбе
ПОЛИЕТАРПОЛИ-*terc*-БУТИЛПЕРОКСИКАРБОНАТ	≤ 52		≥ 48			OP8			3107	
1,1,3,3-ТЕТРАМЕТИЛБУТИЛ ХИДРОПЕРОКСИД	≤ 100					OP7			3105	
1,1,3,3-ТЕТРАМЕТИЛБУТИЛ ПЕРОКСИ-2 ЕТИЛХЕКСАНОАТ	≤ 100					OP7	+15	+20	3115	
1,1,3,3- ТЕТРАМЕТИЛБУТИЛ ПЕРОКСИНЕОДЕКАНОАТ	≤ 72		≥ 28			OP7	-5	+5	3115	
" (као стабилна дисперзија у води)	≤ 52					OP8	-5	+5	3119	
1,1,3,3-ТЕТРАМЕТИЛБУТИЛПЕРОКСИПИВАЛАТ	≤ 77	≥ 23				OP7	0	+10	3115	
3,6,9-ТРИЕТИЛ-3,6,9-ТРИМЕТИЛ-1,4,7 ТРИПЕРОКСОНАН	≤ 17	≥ 18		≥ 65		OP8			3110	
3,6,9-ТРИЕТИЛ-3,6,9-ТРИМЕТИЛ-1,4,7 ТРИПЕРОКСОНАН	≤ 42	≥ 58				OP7			3105	(28)

Напомене: (види задњу колону табеле у 2.2.52.4):

(1) *Средство за разређивање типа B се може увек заменити средством за разређивање типа A. Тачка паљења средства за разређивање типа B мора да буде најмање 60 °C виша од TCP органског пероксида.*

(2) Садржај активног кисеоника ≤ 4,7%

(3) Неопходна листица опасности додатне опасности "ЕКСПЛОЗИВ" (Узорак бр.1, види 5.2.2.2.2.).

(4) Средство за разређивање може се заменити ди-terc-бутил-пероксидом.

(5) Садржај активног кисеоника ≤ 9%.

(6) Са ≤ 9 % хидрогенпероксида; садржај активног кисеоника ≤ 10 %.

(7) Дозвољен само у амбалажи која није од метала.

(8) Садржај активног кисеоника > 10 % и ≤ 10,7 %, са или без воде.

(9) Садржај активног кисеоника ≤ 10%, са или без воде.

(10) Садржај активног кисеоника ≤ 8,2%, са или без воде.

(11) Види 2.2.52.1.9.

*(12) До 2000 kg по посуди се на основу великог броја испитивања додељује назив ОРГАНСКИ ПЕРОКСИД, ТИП **F**.*

(13) Неопходна листица опасности додатне опасности "НАГРИЗАЈУЋЕ" према узорку бр.8 (види 5.2.2.2.2.).

(14) Препарати пероксисирћетне киселине, који испуњавају критеријуме Приручника за испитивања и критеријуме, став 20.4.3 (d).

(15) Препарати пероксисирћетне киселине, који испуњавају критеријуме Приручника за испитивања и критеријуме, став 20.4.3 (e).

(16) Препарати пероксисирћетне киселине, који испуњавају критеријуме Приручника за испитивања и критеријуме, став 20.4.3 (f).

(17) Додавањем воде се умањује термичка стабилност ових органских пероксида.

(18) За концентрације испод 80% није потребна листица опасности додатне опасности "НАГРИЗАЈУЋЕ" према узорку бр. 8 (види 5.2.2.2.2.).

(19) Смеше са водоникпероксидом, водом и киселином (киселинама).

*(20) Са средством за разређивање типа **A**, са или без воде.*

*(21) Са ≥ 25 % масе средства за разређивање типа **A** и додатком етилбензена.*

*(22) Са ≥ 19 % масе средства за разређивање типа **A** и додатком метилизобутилкетона.*

(23) Са < 6 % ди- terc-бутилпероксида.

(24) Са < 8 % 1-изопропилхидропероксикси-4-изопропилхидроксибензена.

*(25) Средство за разређивање типа **B** са тачком кључања > 110 °C.*

(26) Са < 0,5 % садржаја хидропероксида.

(27) За концентрације веће од 56 %, неопходна је листица опасности додатне опасности "НАГРИЗАЈУЋЕ" према узорку бр. 8 (види 5.2.2.2.2.).

*(28) Садржај активног кисеоника ≤ 7,6 % у средству за разређивање типа **A** са тачком кључања, која се до 95 % налази између 200 °C и 260 °C.*

(29) Не подлеже захтевима ADR, који важе за класу 5.2.

(30) Средство за разређивање типа B са тачком кључања > 130 °C.

(31) Садржај активног кисеоника ≤ 6,7%.

2.2.61 Класа 6.1: Отровне материје

2.2.61.1 Критеријуми

2.2.61.1.1 Појам класе 6.1 обухвата материје за које је из искуства познато или се на основу експеримената на животињама може претпоставити, да могу у релативно малим количинама при једнократном или краткотрајним утицајима, апсорбовањем дисајним путевима, преко коже, и гутањем, нанети штету здрављу или проузроковати смрт људи.

Напомена: *У ову класу се сврставају генетички модификовани микроорганизми и организми ако испуњавају услове за ту класу.*

2.2.61.1.2 Материје класе 6.1 су подељене како следи:

T Отровне материје без додатне опасности;
- **T1** Органске течне материје;
- **T2** Органске чврсте материје;
- **T3** Органометалне материје;
- **T4** Неорганске течне материје;
- **T5** Неорганске чврсте материје;
- **T6** Средства за сузбијање штеточина (пестициди), течна;
- **T7** Средства за сузбијање штеточина (пестициди), чврста;
- **T8** Узорци;
- **T9** Остале отровне материје;
- **T10** Предмети

TF Отровне запаљиве материје;
- **TF1** Течне материје;
- **TF2** Течне материје, које се користе као средства за сузбијање штеточина (пестициди);
- **TF3** Чврсте материје;

TS Отровне самозагревајуће, чврсте материје;

TW Отровне материје, које у додиру са водом развијају запаљиве гасове;
- **TW1** Течне материје;
- **TW2** Чврсте материје;

TO Отровне оксидирајуће материје;
- **TO1** Течне материје;
- **TO2** Чврсте материје;

TC Отровне нагризајуће материје;
- **TC1** Органске течне материје;
- **TC2** Органске чврсте материје;
- **TC3** Неорганске течне материје;
- **TC4** Неорганске чврсте материје;

TFC Отровне запаљиве, нагризајуће материје;

TFW Отровне запаљиве материје, које у додиру са водом развијају запаљиве гасове.

Дефиниције појмова

2.2.61.1.3 У сврху ADR важи:

LD_{50} (*средње смртоносна доза*) *за акутно тровање гутањем* је статистички добијена појединачна доза материје, код које се може очекивати, да у року од 14 дана при оралном апсорбовању (гутањем) доводи до угинућа 50 процената млађих одраслих албино пацова. Вредност LD_{50} се изражава у маси тестиране супстанце према маси третираних животиња (mg/kg);

LD_{50} *за акутну отровност апсорбовањем преко коже* је она доза која при континуираном

контакту у току 24 сата са голом кожом албино зечева, са највећом вероватноћом доводи до угинућа половине тестираних животиња у року од 14 дана. Број тестираних животиња, мора бити довољно велики, да би се добио статистички веродостојан резултат и да је у сагласности са добром фармаколошком праксом. Резултат се изражава у mg по kg телесне масе;

LC_{50} *за акутну отровност апсобовањем дисајним путевима* је она концентрација паре, магле или прашине, која при непрестаном удисању у току једног сата од стране младих, одраслих мушких и женских албино пацова, са највећом вероватноћом доводи до угинућа половине тестираних животиња у року од 14 дана. Чврста материја мора бити подвргнута испитивању, ако постоји опасност, да се најмање 10 % њене укупне масе састоји од прашине, која се може удисати, нпр. ако аеродинамички пречник честица износи највише 10 μm. Течна материја мора бити подвргнута испитивању, ако постоји опасност од стварања магле због незаптивености посуде која се користи за транспорт. Како код чврстих тако и код течних материја, преко 90 % масе узорака припремљеног за испитивање се мора састојати од честица, које се како је претходно описано, могу удисати. Резултат се изражава у милиграмима по литри ваздуха за прашину и маглу, а у милилитрима по кубном метру ваздуха (ppm) за пару.

Класификација и разврставање у групе паковања

2.2.61.1.4 Материје класе 6.1. се класификују у три групе паковања према степену опасности који оне представљају за транспорт, како следи:

Група паковања I: врло отровне материје;

Група паковања II: отровне материје;

Група паковања III: слабо отровне материје;

2.2.61.1.5 Материје, смеше, раствори, и предмети класификовани у класу 6.1 наведени су у табели А поглавља 3.2. Разврставање материја, смеша, и раствора, који нису поименично наведени у табели А поглавља 3.2, у одговарајући назив 2.2.61.3 и у одговарајућу групу паковања у складу одредбама поглавља 2.1, мора се вршити према следећим критеријумима у 2.2.61.1.6 до 2.2.61.1.11.

2.2.61.1.6 Процена степена отровности врши се на основу искуства са случајевима тровања људи, надаље, треба имати у виду посебне особине материје која се оцењује, као што су течно стање, висока испаривост, посебна вероватноћа апсорбовања преко коже и посебна биолошка дејства.

2.2.61.1.7 Уколико не постоје искуства у односу на људе, степен отровности се утврђује коришћењем расположивих података из експеримената на животињама према следећој табели:

	Група паковања	Отровност гутањем LD_{50} (mg/kg)	Отровност апсорбовањем преко коже LD_{50} (mg/kg)	Отровност апсорбовањем дисајним путевима прашине и магле LC_{50} (mg/l)
врло отровне	I	≤ 5	≤ 50	≤ 0.2
отровне	II	> 5 и ≤ 50	> 50 и ≤ 200	>0.2 и ≤ 2
слабо отровне	III[(a)]	> 50 и ≤ 300	> 200 и ≤ 1000	> 2 и ≤ 4

[(a)] *Материје за производњу сузавца треба сврстати у групу паковања II, чак и ако подаци о њиховој отровности одговарају критеријумима за групу паковања III.*

2.2.61.1.7.1 Ако нека материја показује различите степене отровности приликом две или више врста излагања, треба је класификовати у највећи степен отровности.

2.2.61.1.7.2 Материје, које испуњавају критеријуме класе 8 и приликом удисања прашине и магле (LC_{50}) показују отровност, која одговара групи паковања I, могу се сврстати у класу 6.1. само ако отровност при апсорбовању дисајним путем или преко коже одговара групи паковања I или II. У другом случају материју треба, ако је потребно сврстати у класу 8 (види 2.2.8.1.4.5).

2.2.61.1.7.3 Критеријуми за отровност приликом удисања прашине или магле базирају се на LC_{50}

вредностима које се односе на 1-часовно излагање и ако се таквим информацијама располаже, потребно их је применити. Међутим, ако се располаже само LC_{50} вредностима које се односе на 4-часовно излагање, те вредности се могу помножити са четири, а резултат може да замени горе наведене критеријуме, тј. учетворостручена вредност LC_{50} (4 сата) сматра се еквивалентном вредности LC_{50} (1 сат).

Отровност при удисању пара

2.2.61.1.8 Течне материје, које емитују отровне паре класификују се у следеће групе где слово ***"V"*** представља засићену концентрацију паре (у ml/m^3 ваздуха) (испаривост) на 20 °C и при стандардном атмосферском притиску:

	Група паковања	
врло отровне	I	Ако је $V \geq 10\ LC_{50}$ и $LC_{50} \leq 1000\ ml/m^3$
отровне	II	ако је $V \geq LC_{50}$ и $LC_{50} \leq 3000\ ml/m^3$ и критеријуми за групу паковања I нису испуњени
слабо отровне	III[(a)]	ако је $V \geq 1/5\ LC_{50}$ и $LC_{50} \leq 5000\ ml/m^3$ и критеријуми за групу паковања I и II нису испуњени

[(a)] *Материје за производњу сузавца треба сврстати у групу паковања II, чак и ако подаци о њиховој отровности одговарају критеријумима групе паковања III.*

Ови критеријуми за отровност удисањем паре се базирају на вредностима LC_{50} које се односе на 1-часовно излагање и ако се таквим информацијама располаже, морају се применити.

Међутим, ако се располаже само вредностима LC_{50} које се односе на 4-часовно излагање пари, те вредности се могу помножити са 2, а резултат може да замени горе наведене критеријуме, тј. LC_{50} (4 сата) x 2 се сматра као еквивалент вредности LC_{50} (1 сат).

На овој скици су критеријуми приказани графички, ради олакшања класификације. Међутим, због приближне тачности у коришћењу графичких приказа, материје, које се налазе на или близу линије раздвајања, неопходно је преиспитати уз помоћ нумеричких критеријума.

Линија раздвајања група паковања – Отровност при удисању пара

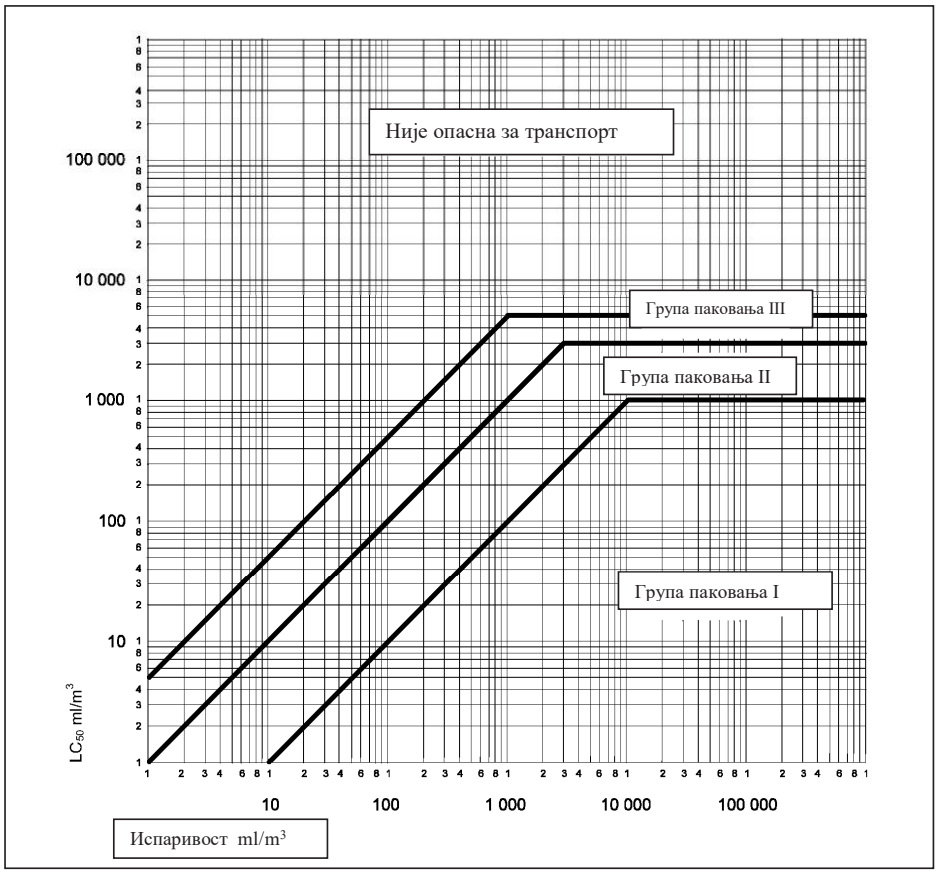

Смеше течних материја

2.2.61.1.9 Смеше течних материја, које су отровне при удисању, разврставају се у групу паковања имајући у виду следеће наведене критеријуме:

2.2.61.1.9.1 Ако је вредност LC_{50} позната за сваку отровну материју која је састојак смеше, групе паковања се утврђује на следећи начин:

(a) Израчунавање вредности LC_{50} смеше:

$$LC_{50}(смеша) = \frac{1}{\sum_{i=1}^{n} \frac{f_i}{LC_{50i}}}$$

при чему су f_i = молска фракција *i*-тог састојка смеше,

LC_{50i} = средња смртоносна концентрација *i* -тог састојка у ml/m^3

(b) Израчунавање испаривости сваког састојка смеше:

$$V_i = P_i \times \frac{10^6}{101.3}(ml/m^3)$$

при чему је P_i = парцијални притисак *i* -тог састојка у kPa на 20 °C и при нормалном атмосферском притиску

(c) Израчунавање односа испаривости према вредности LC_{50}:

$$R = \sum_{i=1}^{n} \frac{V_i}{LC_{50i}}$$

(d) Израчунате вредности за LC_{50} (смеше) и R тада служе за утврђивање групе паковања смеше:

Група паковања I: $R \geq 10$ и LC_{50} (смеше) ≤ 1000 ml/m^3;

Група паковања II: $R \geq 1$ и LC_{50} (смеше) ≤ 3000 ml/m^3 и ако смеша не испуњава критеријуме групе паковања I;

Група паковања III: $R \geq 1/5$ и LC_{50} (смеше) ≤ 5000 ml/m^3 и ако смеша не испуњава критеријуме групе паковања I или II.

2.2.61.1.9.2 Ако вредност LC_{50} отровне компоненте није позната, смеша се може сврстати у једну од групе паковања на основу поједностављеног испитивања прага токсичности описаног у наставку. Ако се користе ова испитивања прага токсичности мора се одредити најстрожија група паковања и користити за транспорт.

2.2.61.1.9.3 Смеша се разврстава у групу паковања I само, ако испуњава оба следећа критеријума:

(a) Узорак течне смеше се распршава и тако разређује ваздухом да би се створила испитна атмосфера од 1.000 ml/m^3 распршене смеше. Десет албино пацова (5 мушких и 5 женских) излажу се испитној атмосфери у току 1 сата и посматрају се 14 дана. Ако пет или више експерименталних животиња угине у току 14-тодневног периода посматрања, претпоставља се да смеша има LC_{50} једнак или мањи од 1000 ml/m^3.

(b) Узорак паре у равнотежи са течном смешом се разреди са 9-струком запремином ваздуха да створи испитну атмосферу. Десет албино пацова (пет мушких и пет женских) излажу се испитној атмосфери у току 1 сата и посматрају се 14 дана. Ако пет или више експерименталних животиња угине у току 14-то дневног периода посматрања, претпоставља се, да смеша има испаривост једнаку или већу од 10-струке вредности LC_{50} смеше.

2.2.61.1.9.4 Смеша се разврстава у групу паковања II, ако испуњава оба следећа критеријума, али не и критеријуме за групу паковања I:

(a) Узорак течне смеше се распршава и тако разређује ваздухом, да се створи испитна атмосфера од 3000 ml/m^3 распршене смеше. Десет албино пацова (5 мушких и 5 женских) излажу се у току 1 сата испитној атмосфери и посматрају се 14 дана. Ако пет или више експерименталних животиња угине у току 14-тодневног периода посматрања, претпоставља се да смеша има LC_{50} исти или мањи од 3000 ml/m^3.

(b) Узорак паре у равнотежи са течном смешом се користи да би се створила испитна атмосфера. Десет албино пацова (5 мушких и 5 женских) излажу се у току 1 сата испитној атмосфери и посматрају се 14 дана. Ако пет или више експерименталних животиња угине у току 14-то дневног периода посматрања, претпоставља се, да смеша има испаривост исту или већу од LC_{50} смеше.

2.2.61.1.9.5 Смеша се разврстава у групу паковања III, ако испуњава оба следећа критеријума, али не и критеријуме за групу паковања I или II:

(a) Узорак течне смеше се распршава и тако разређује ваздухом, да се створи испитна атмосфера од 5000 ml/m^3 распршене смеше. Десет албино пацова (5 мушких и 5 женских) се излаже у току 1 сата испитној атмосфери и посматра у току 14 дана. Ако пет или више експерименталних животиња угине у току 14-тодневног периода посматрања, претпоставља се да смеша има LC_{50} исти или мањи од 5000 ml/m^3.

(b) Концентрација паре (испаривост) течне смеше се мери и ако је концентрација паре иста или већа од 1000 ml/m^3 претпоставља се да смеша има испаривост исту или већу од 1/5 LC_{50} смеше.

Методе израчунавања отровности смеше при гутању и апсорбовању преко коже

2.2.61.1.10 При класификацији и разврставању смеша у одговарајућу групу паковања класе 6.1 у складу са критеријумима за отровност при гутању и апсорбовању преко коже (види 2.2.61.1.3) потребно је да се израчуна акутни LD_{50} смеше.

2.2.61.1.10.1 Ако смеша садржи само једну активну материју, чија је вредност LD_{50} позната, у недостатку поузданих података за акутну отровност при гутању и апсорбцији преко коже актуелне смеше која се транспортује, вредност LD_{50} за гутање и апсорбцију преко коже може се утврдити седећом методом:

$$\text{вредност } LD_{50} \text{ препарата} = \frac{\text{вредност } LD_{50} \text{ активне материје x } 100}{\text{масени проценат активне материје}}$$

2.2.61.1.10.2 Ако нека смеша садржи више од једног активног састојка, постоје три могуће методе које се могу користити за израчунавање врдност LD_{50} при гутању или апсорбовању преко коже. Приоритетна метода се састоји у томе да се добију поуздани подаци за акутну отровност при гутању и апсорбовању преко коже смеше која се транспортује. Ако се не располаже поузданим, прецизним подацима, у том случају се може користити било која од следећих метода:

(a) Класификација препарата у зависности од најопаснијег активног састојка смеше под претпоставком да она има исту концентрацију као што је целокупна концентрација свих активних састојака;

(b) Примена формуле:

$$\frac{C_A}{T_A} + \frac{C_B}{T_B} + \ldots + \frac{C_Z}{T_Z} = \frac{100}{TM}$$

при чему су:

C - проценат концентрације састојка *A, B, ...Z* у смеши;

T - вредност LD_{50} при гутању састојка *A, B, ...Z*

T_M - вредност LD_{50} при гутању смеше.

Напомена: Ова формула може се користити и за отровност при апсорбовању преко коже, под претпоставком, да су на исти начин познате информације за све састојке. Примена ове формуле не узима у обзир евентуалне потенцирајуће или заштитне ефекте.

Класификација и разврставање средстава за сузбијање штеточина (пестицида)

2.2.61.1.11 Све активне материје пестицида и њихови препарати, за које су познате вредности LC_{50} и/или LD_{50} и које су класификоване у класу 6.1, класификују се у одговарајућу групу паковања у складу са критеријумима наведеним у 2.2.61.1.6 до 2.2.61.1.9. Материје и препарати, који поседују додатну опасност, класификују се према табели претежних опасности из 2.1.3.10 са сврставањем у одговарајућу групу паковања.

2.2.61.1.11.1 Ако за неки препарат пестицида није позната вредност LD_{50} при гутању или апсорбовању преко коже, али је позната вредност LD_{50} његове активне материје (материја), вредност LD_{50} за препарат може се утврдити применом поступка из 2.2.61.1.10.

Напомена: *Подаци о отровности LD_{50} за известан број најраспрострањенијих средстава за сузбијање штеточина (пестицида) могу се наћи у најновијем издању документа «Препоручена класификација пестицида према опасности и упутства за класификацију од стране Светске здравствене организације« (The WHO Recommended Classification of Pesticides by Hazard and Guidlines to Classification), који се може наручити код Међународног програма о хемиској безбедности, Светске здравствене организације (WHO), (International Programme on Chemical Safety, World Health Organisation (WHO), 1211 Geneva 27, Switzerland). Док се овај документ може користити као извор података за вредност LD_{50} за средства за сузбијање штеточина (пестициде), његов систем за класификацију не треба да се користити за класификацију средстава за сузбијање штеточина (пестицида) за транспорт или разврставања у групу паковања, која мора бити у складу са захтевима ADR.*

2.2.61.1.11.2 Заједнички назив пестицида које се користи у транспорту, треба одабрати на основу активног састојка, агрегатног стања пестицида и свих додатних опасности које се могу испољавати (види одељак 3.1.2).

2.2.61.1.12 Ако материје класе 6.1, због примеса, спадају у различите категорије опасности од оних у које спадају материје поименично наведене у табели А поглавља 3.2, ове смеше или растворе треба сврстати у назив у који оне спадају на основу њиховог стварног степена опасности.

Напомена: *За класификацију раствора и смеша (као што су препарати и отпад), види и одељак 2.1.3.*

2.2.61.1.13 На основу критеријума из 2.2.61.1.6 до 2.2.61.1.11 може се такође утврдити, да ли је особина поименично наведеног раствора или смеше, одн. раствора или смеше која садржи поименично наведени састојак, таква, да раствор или смеша не подлеже захтевима ове класе.

2.2.61.1.14 Материје, раствори и смеше, са изузетком материја и препарата који се користе као средства за сузбијање штеточина (пестициди), које нису класификоване као акутно отровне категорије 1, 2 или 3 према Уредби (ЕС) бр. 1272/2008[3], могу се сматрати као материје које не припадају класи 6.1.

2.2.61.2 Материје које нису дозвољене за транспорт

2.2.61.2.1 Хемијски нестабилне материје класе 6.1 дозвољене су за транспорт само ако су предузете неопходне мере предострожности како би се спречила могућност појаве опасног разлагања или полимеризације при нормалним условима транспорта. За мере предострожности, неопходне за спречавање полимеризације, види посебну одредбу 386 поглавља 3.3. У том циљу мора се посебно водити рачуна да посуде и цистерне не садрже материје које могу да подстичу такве реакције.

2.2.61.2.2 Следеће материје и смеше нису дозвољене за транспорт:

- Цијановодоник, безводни (анхидрован) и раствори цијановодоника (раствори цијанидне киселине), који не одговарају опису UN бројева 1051,1613,1614 и 3294;
- карбонили метала, са тачком паљења испод 23 °C, осим UN бројева 1259 НИКЛТЕТРАКАРБОНИЛ и 1994 ФЕРОПЕНТАКАРБОНИЛ;
- 2,3,7,8-ТЕТРАХЛОРДИБЕНЗО-1,4-ДИОКСИН (TCDD) у концентрацијама, које се према критеријумима у 2.2.61.1.7 сматрају врло отровним;
- UN 2249 ДИХЛОРДИМЕТИЛЕТАР, СИМЕТРИЧАН;
- Препарати фосфида без додатака за успоравање развијања отровних запаљивих гасова.

[3] *Уредба (ЕС) бр. 1272/2008 Европског парламента и Савета од 16. децембра 2008 о класификацији, означавању листицама опасности и амбалажи за материје и смеше. која представља измену и повлачење Директиве 67/548/ЕЕС и 1999/45/ЕС; и измене Уредбе (ЕС) бр. 1907/2006, објављене у Службеном листу Европске уније, бр. L353 од 31. децембра 2008. године, стр. 1-1355.*

2.2.61.3 Списак заједничких назива

Отровне материје без додатне опасности			
без додатне опасности		**течне[a] T1**	1583 ХЛОРПИКРИН, смеша, Н.Д.Н. 1602 БОЈЕ, ТЕЧНЕ, ОТРОВНЕ, Н.Д.Н или 1602 МЕЂУПРОИЗВОД ЗА БОЈЕ, ТЕЧАН, ОТРОВАН, Н.Д.Н. 1693 МАТЕРИЈА ЗА ИЗРАДУ СУЗАВЦА, ТЕЧНА Н.Д.Н. 1851 ЛЕК, ОТРОВАН, ТЕЧАН, Н.Д.Н. 2206 ИЗОЦИЈАНАТ, ОТРОВНИ, Н.Д.Н. или 2206 ИЗОЦИЈАНАТ, РАСТВОР, ОТРОВАН, Н.Д.Н. 3140 АЛКАЛОИДИ, ТЕЧНИ, Н.Д.Н. или 3140 СОЛИ АЛКАЛОИДА, ТЕЧНЕ, Н.Д.Н. 3142 ДЕЗИНФЕКЦИОНО СРЕДСТВО, ОТРОВНО, ТЕЧНО, Н.Д.Н. 3144 ЈЕДИЊЕЊЕ НИКОТИНА, ТЕЧНО, Н.Д.Н. или 3144 ПРЕПАРАТ НИКОТИНА, ТЕЧАН, Н.Д.Н. 3172 ОТРОВНЕ СУПСТАНЦЕ ЕКСТРАХОВАНЕ ИЗ ЖИВИХ ОРГАНИЗАМА, ТЕЧНИ, Н.Д.Н. 3276 НИТРИЛИ, ТЕЧНИ, ОТРОВНИ, Н.Д.Н. 3278 ОРГАНОФОСФОРНО ЈЕДИЊЕЊЕ, ТЕЧНО, ОТРОВНО, Н.Д.Н. 3381 ОТРОВНА ТЕЧНА МАТЕРИЈА ПРИ УДИСАЊУ, Н.Д.Н. вредност LC_{50} мања или једнака 200 ml/m^3 а концентрација засићених пара већа или једнака 500 LC_{50} 3382 ОТРОВНА ТЕЧНА МАТЕРИЈА ПРИ УДИСАЊУ, Н.Д.Н. вредност LC_{50} мања или једнака 1000 ml/m^3 а концентрација засићених пара већа или једнака 10 LC_{50} 2810 ОРГАНСКА ОТРОВНА ТЕЧНОСТ, Н.Д.Н.
	органске		
		чврсте[a],[b] T2	1544 АЛКАЛОИДИ,ЧВРСТИ,Н.Д.Н. или 1544 СОЛИ АЛКАЛОИДА,ЧВРСТЕ, Н.Д.Н. 1601 ДЕЗИНФЕКЦИОНО СРЕДСТВО, ОТРОВНО, ЧВРСТО, Н.Д.Н. 1655 ЈЕДИЊЕЊЕ НИКОТИНА,ЧВРСТО,Н.Д.Н. или 1655 ПРЕПАРАТ НИКОТИНА,ЧВРСТ,Н.Д.Н. 3143 БОЈА, ОТРОВНА, ЧВРСТА, Н.Д.Н. или 3143 МЕЂУПРОИЗВОД ЗА БОЈЕ, ОТРОВАН, ЧВРСТ, Н.Д.Н. 3249 ЛЕК, ОТРОВАН, ЧВРСТ, Н.Д.Н. 3439 НИТРИЛИ, ЧВРСТИ, ОТРОВНИ, Н.Д.Н. 3448 МАТЕРИЈА ЗА ПРОИЗВОДЊУ СУЗАВЦА, ЧВРСТА, Н.Д.Н.

без додатне опасности				3462 ТОКСИНИ, ЕКСТРАХОВАНИ ИЗ ЖИВИХ ОРГАНИЗАМА, ЧВРСТИ, Н.Д.Н. 3464 ОРГАНОФОСФОРНА ЈЕДИЊЕЊА, ЧВРСТА, ОТРОВНА Н.Д.Н. 2811 ОРГАНСКА ОТРОВНА ЧВРСТА МАТЕРИЈА, Н.Д.Н.
				2026 ФЕНИЛЖИВИНО ЈЕДИЊЕЊЕ, Н.Д.Н. 2788 ОРГАНСКО ЈЕДИЊЕЊЕ КАЛАЈА, ТЕЧНО, Н.Д.Н. 3146 ОРГАНСКО ЈЕДИЊЕЊЕ КАЛАЈА, ЧВРСТО, Н.Д.Н. 3280 ОРГАНОАРСЕНОВО ЈЕДИЊЕЊЕ,ТЕЧНО, Н.Д.Н.
	органометалне[c],[d]	**Т3**		3281 КАРБОНИЛИ МЕТАЛА, ТЕЧНИ, Н.Д.Н 3465 ОРГАНОАРСЕНОВО ЈЕДИЊЕЊЕ, ЧВРСТО, Н.Д.Н. 3466 КАРБОНИЛИ МЕТАЛА, ЧВРСТИ, Н.Д.Н. 3282 ОРГАНОМЕТАЛНО ЈЕДИЊЕЊЕ, ТЕЧНО, ОТРОВНО, Н.Д.Н. 3467 ОРГАНОМЕТАЛНО ЈЕДИЊЕЊЕ, ЧВРСТО, ОТРОВНО Н.Д.Н.
				1556 ЈЕДИЊЕЊА АРСЕНА,ТЕЧНА, Н.Д.Н. неорганска, укључујући арсенате, н.д.н., арсените, н.д.н. и арсен-сулфиде,н.д.н. 1935 ЦИЈАНИД, РАСТВОР Н.Д.Н.
		течне[e]	**Т4**	2024 ЖИВИНО ЈЕДИЊЕЊЕ, ТЕЧНО, Н.Д.Н. 3141 НЕОРГАНСКО ЈЕДИЊЕЊЕ АНТИМОНА,ТЕЧНО, Н.Д.Н. 3440 ЈЕДИЊЕЊЕ СЕЛЕНА, ТЕЧНО, Н.Д.Н. 3381 ОТРОВНА ТЕЧНА МАТЕРИЈА ПРИ УДИСАЊУ, Н.Д.Н. вредност LC_{50} мања или једнака 200 ml/m^3 а концентрација засићених пара већа или једнака 500 LC_{50} 3382 ОТРОВНА ТЕЧНА МАТЕРИЈА ПРИ УДИСАЊУ, Н.Д.Н. вредност LC_{50} мања или једнака 1000 ml/m^3 а концентрација засићених пара већа или једнака 10 LC_{50} 3287 ОТРОВНА НЕОРГАНСКА ТЕЧНОСТ , Н.Д.Н.
	неорган-ске			1549 ЈЕДИЊЕЊЕ АНТИМОНА, НЕОРГАНСКО, ЧВРСТО, Н.Д.Н. 1557 ЈЕДИЊЕЊА АРСЕНА, ЧВРСТА, Н.Д.Н. неорганска, укључујући арсенате, н.д.н., арсените, н.д.н. и арсен-сулфиде,н.д.н. 1564 ЈЕДИЊЕЊЕ БАРИЈУМА, Н.Д.Н. 1566 ЈЕДИЊЕЊЕ БЕРИЛИЈУМА, Н.Д.Н. 1588 ЦИЈАНИДИ, НЕОРГАНСКИ, ЧВРСТИ, Н.Д.Н.

без додатне опасности	**средства за сузбијање штеточина (пестициди)**	**чврсте**[f],[g] **T5**	1707 ЈЕДИЊЕЊЕ ТАЛИЈУМА, Н.Д.Н. 2025 ЖИВИНО ЈЕДИЊЕЊЕ, ЧВРСТО, Н.Д.Н. 2291 ЈЕДИЊЕЊЕ ОЛОВА, РАСТВОРНО, Н.Д.Н. 2570 ЈЕДИЊЕЊЕ КАДМИЈУМА 2630 СЕЛЕНАТИ или 2630 СЕЛЕНИТИ 2856 ФЛУОРОСИЛИКАТИ, Н.Д.Н. 3283 ЈЕДИЊЕЊЕ СЕЛЕНА, ЧВРСТО, Н.Д.Н. 3284 ЈЕДИЊЕЊЕ ТЕЛУРА, Н.Д.Н. 3285 ЈЕДИЊЕЊЕ ВАНАДИЈУМА, Н.Д.Н. 3288 ОТРОВНА НЕОРГАНСКА ЧВРСТА МАТЕРИЈА, Н.Д.Н.
		течна[h] **T6**	2992 ПЕСТИЦИД НА БАЗИ КАРБАМАТА, ОТРОВАН, ТЕЧАН 2994 ПЕСТИЦИД НА БАЗИ АРСЕНА, ОТРОВАН, ТЕЧАН 2996 ОРГАНОХЛОРНИ ПЕСТИЦИД, ОТРОВАН, ТЕЧАН 2998 ПЕСТИЦИД НА БАЗИ ТРИАЗИНА, ОТРОВАН, ТЕЧАН 3006 ПЕСТИЦИД НА БАЗИ ТИОКАРБАМАТА, ОТРОВАН, ТЕЧАН 3010 ПЕСТИЦИД НА БАЗИ БАКРА, ОТРОВАН, ТЕЧАН 3012 ПЕСТИЦИД НА БАЗИ ЖИВЕ, ОТРОВАН, ТЕЧАН 3014 ПЕСТИЦИД НА БАЗИ СУПСТИТУИСАНОГ НИТРОФЕНОЛА, ОТРОВАН, ТЕЧАН 3016 ПЕСТИЦИД НА БАЗИ БИПИРИДИЛА, ОТРОВАН, ТЕЧАН 3018 ОРГАНОФОСФОРНИ ПЕСТИЦИД, ОТРОВАН, ТЕЧАН 3020 ОРГАНОКАЛАЈНИ ПЕСТИЦИД, ОТРОВАН, ТЕЧАН 3026 ПЕСТИЦИД НА БАЗИ ДЕРИВАТА КУМАРИНА, ТЕЧАН, ОТРОВАН 3348 ПЕСТИЦИД, ДЕРИВАТ ФЕНОКСИСИРЋЕТНЕ КИСЕЛИНЕ, ОТРОВАН, ТЕЧАН 3352 ИНСЕКТИЦИД НА БАЗИ ПИРЕТРИНА, ОТРОВАН, ТЕЧАН 2902 ПЕСТИЦИД, ОТРОВАН, ТЕЧАН, Н.Д.Н.
			2757 ПЕСТИЦИД НА БАЗИ КАРБАМАТА, ОТРОВАН, ЧВРСТ 2759 ПЕСТИЦИД НА БАЗИ АРСЕНА, ОТРОВАН ЧВРСТ 2761 ОРГАНОХЛОРНИ ПЕСТИЦИД, ОТРОВАН

				ЧВРСТ
				2763 ТРИАЗИНСКИ ПЕСТИЦИД, ОТРОВАН ЧВРСТ
				2771 ПЕСТИЦИД НА БАЗИ ТИОКАРБАМАТА, ОТРОВАН ЧВРСТ
				2775 ПЕСТИЦИД НА БАЗИ БАКРА, ОТРОВАН ЧВРСТ
				2777 ПЕСТИЦИД НА БАЗИ ЖИВЕ, ОТРОВАН ЧВРСТ
				2779 ПЕСТИЦИД НА БАЗИ СУПСТИТУИСАНОГ НИТРОФЕНОЛА, ОТРОВАН ЧВРСТ
		чврста[(h)]	**T7**	2781 ПЕСТИЦИД НА БАЗИ БИПИРИДИЛА, ОТРОВАН, ЧВРСТ
				2783 ОРГАНОФОСФОРНИ ПЕСТИЦИД, ОТРОВАН ЧВРСТ
				2786 ОРГАНОКАЛАЈНИ ПЕСТИЦИД, ОТРОВАН ЧВРСТ
				3027 ПЕСТИЦИД НА БАЗИ ДЕРИВАТА КУМАРИНА, ОТРОВАН ЧВРСТ
				3048 АЛУМИНИЈУМФОСФИД ПЕСТИЦИД
				3345 ПЕСТИЦИД, ДЕРИВАТ ФЕНОКСИСИРЋЕТНЕ КИСЕЛИНЕ, ОТРОВАН, ЧВРСТ
				3349 ИНСЕКТИЦИД НА БАЗИ ПИРЕТРИНА, ОТРОВАН ЧВРСТ
				2588 ПЕСТИЦИД, ОТРОВАН, ЧВРСТ, Н.Д.Н.
	узорци		**T8**	3315 ХЕМИЈСКИ УЗОРАК, ОТРОВАН
	друге отровне материје[(i)]		**T9**	3243 ЧВРСТА МАТЕРИЈА КОЈА САДРЖИ ОТРОВНУ ТЕЧНОСТ, Н.Д.Н.
	предмети		**T10**	3546 ПРЕДМЕТИ КОЈИ САДРЖЕ ОТРОВНУ МАТЕРИЈУ, Н.Д.Н.
				3071 МЕРКАПТАНИ, ОТРОВНИ, ЗАПАЉИВИ, ТЕЧНИ, Н.Д.Н. или
				3071 СМЕША МЕРКАПТАНА, ОТРОВНА, ЗАПАЉИВА, ТЕЧНА, Н.Д.Н.
		течне[(j),(k)]	**TF1**	3080 ИЗОЦИЈАНАТИ, ОТРОВНИ, ЗАПАЉИВИ, Н.Д.Н. или
				3080 ИЗОЦИЈАНАТ, РАСТВОР, ОТРОВАН, ЗАПАЉИВ, Н.Д.Н.
				3275 НИТРИЛИ, ОТРОВНИ, ЗАПАЉИВИ, Н.Д.Н.
				3279 ОРГАНСКО ФОСФОРНО ЈЕДИЊЕЊЕ, ОТРОВНО, ЗАПАЉИВО, Н.Д.Н.
				3383 ОТРОВНА ТЕЧНА МАТЕРИЈА ПРИ УДИСАЊУ, ЗАПАЉИВА, Н.Д.Н.вредност LC_{50} мања или једнака 200 ml/m^3 а концентрација засићених пара већа или једнака 500 LC_{50}

			3384 ОТРОВНА, ТЕЧНА МАТЕРИЈА ПРИ УДИСАЊУ, ЗАПАЉИВА, Н.Д.Н. вредност LC_{50} мања или једнака 1000 ml/m^3 а концентрација засићених пара већа или једнака 10 LC_{50}
запаљиве TF			2929 ОТРОВНА ОРГАНСКА ТЕЧНОСТ, ЗАПАЉИВА, Н.Д.Н.
			2991 ПЕСТИЦИД НА БАЗИ КАРБАМАТА, ОТРОВАН, ЗАПАЉИВ, ТЕЧАН
			2993 ПЕСТИЦИД НА БАЗИ АРСЕНА, ОТРОВАН, ЗАПАЉИВ, ТЕЧАН
			2995 ОРГАНОХЛОРНИ ПЕСТИЦИД, ОТРОВАН, ЗАПАЉИВ, ТЕЧАН
			2997 ПЕСТИЦИД НА БАЗИ ТРИАЗИНА, ОТРОВАН, ЗАПАЉИВ, ТЕЧАН
			3005 ПЕСТИЦИД НА БАЗИ ТИОКАРБАМАТА, ОТРОВАН, ЗАПАЉИВ, ТЕЧАН
			3009 ПЕСТИЦИД НА БАЗИ СОЛИ БАКРА, ОТРОВАН, ЗАПАЉИВ, ТЕЧАН
			3011 ПЕСТИЦИД НА БАЗИ ЖИВЕ, ОТРОВАН, ЗАПАЉИВ, ТЕЧАН
	средства за сузбијање штеточина (пестициди) (тачка паљења најмање 23ºC)	**TF2**	3013 ПЕСТИЦИД НА БАЗИ СУПСТИТУИСАНОГ НИТРОФЕНОЛА, ОТРОВАН, ЗАПАЉИВ, ТЕЧАН
			3015 ПЕСТИЦИД НА БАЗИ БИПИРИДИЛА, ОТРОВАН, ЗАПАЉИВ, ТЕЧАН
			3017 ОРГАНОФОСФОРНИ ПЕСТИЦИД, ОТРОВАН, ЗАПАЉИВ, ТЕЧАН
			3019 ОРГАНОКАЛАЈНИ ПЕСТИЦИД, ОТРОВАН, ЗАПАЉИВ, ТЕЧАН
			3025 ПЕСТИЦИД НА БАЗИ ДЕРИВАТА КУМАРИНА, ОТРОВАН, ЗАПАЉИВ, ТЕЧАН
			3347 ПЕСТИЦИД, ДЕРИВАТ ФЕНОКСИСИРЋЕТНЕ КИСЕЛИНЕ, ОТРОВАН, ЗАПАЉИВ, ТЕЧАН
			3351 ИНСЕКТИЦИД НА БАЗИ ПИРЕТРИНА, ОТРОВАН, ЗАПАЉИВ, ТЕЧАН
			2903 ПЕСТИЦИД, ОТРОВАН, ЗАПАЉИВ, ТЕЧАН, Н.Д.Н.
			1700 СУЗАВАЦ ПАТРОНЕ
			2930 ОТРОВНА ОРГАНСКА ЧВРСТА МАТЕРИЈА, ЗАПАЉИВА, Н.Д.Н.
	чврсте	**TF3**	3535 ОТРОВНА ЧВРСТА МАТЕРИЈА, ЗАПАЉИВА, НЕОРГАНСКА, Н.Д.Н.
чврста, самозагревајућа[c]		**TS**	3124 ОТРОВНА ЧВРСТА МАТЕРИЈА, САМОЗАГРЕВАЈУЋА, Н.Д.Н.

реактивне са водом[d] **TW**	**течне**	**TW1**	3385	ОТРОВНА ТЕЧНА МАТЕРИЈА ПРИ УДИСАЊУ, КОЈА РЕАГУЈЕ СА ВОДОМ, Н.Д.Н. вредност LC_{50} мања или једнака 200 ml/m^3 а концентрација засићених пара већа или једнака 500 LC_{50}
			3386	ОТРОВНА ТЕЧНА МАТЕРИЈА ПРИ УДИСАЊУ, КОЈА РЕАГУЈЕ СА ВОДОМ, Н.Д.Н. вредност LC_{50} мања или једнака 1000 ml/m^3 а концентрација засићених пара већа или једнака 10 LC_{50}
			3123	ОТРОВНА ТЕЧНА МАТЕРИЈА, РЕАКТИВНА СА ВОДОМ, Н.Д.Н.
	чврсте[l]	**TW2**	3125	ОТРОВНА ЧВРСТА МАТЕРИЈА, РЕАКТИВНА СА ВОДОМ, Н.Д.Н.
Оксидирајуће[m] **TO**	**течне**	**TO1**	3387	ОТРОВНА ТЕЧНА МАТЕРИЈА ПРИ УДИСАЊУ, КОЈА ДЕЛУЈЕ ЗАПАЉИВО (ОКСИДИРАЈУЋЕ), Н.Д.Н. вредност LC_{50} мања или једнака 200 ml/m^3 а концентрација засићених пара већа или једнака 500 LC_{50}
			3388	ОТРОВНА ТЕЧНА МАТЕРИЈА ПРИ УДИСАЊУ, КОЈА ДЕЛУЈЕ ЗАПАЉИВО (ОКСИДИРАЈУЋЕ), Н.Д.Н. вредност LC_{50} мања или једнака 1000 ml/m^3 а концентрација засићених пара већа или једнака 10 LC_{50}
			3122	ОТРОВНА ТЕЧНА МАТЕРИЈА, КОЈА ДЕЛУЈЕ ОКСИДИРАЈУЋЕ, Н.Д.Н.
	чврсте	**TO2**	3086	ОТРОВНА ЧВРСТА МАТЕРИЈА, ОКСИДАЦИОНО СРЕДСТВО, Н.Д.Н.
нагризајуће[n] **TC**	**органске**	**течне**	**TC1**	3277 ХЛОРФОРМИЈАТИ, ОТРОВНИ, НАГРИЗАЈУЋИ, Н.Д.Н.
				3361 ХЛОРСИЛАНИ, ОТРОВНИ, НАГРИЗАЈУЋИ, Н.Д.Н.
				3389 ОТРОВНА ТЕЧНА МАТЕРИЈА ПРИ УДИСАЊУ, НАГРИЗАЈУЋА, Н.Д.Н. вредност LC_{50} мања или једнака 200 ml/m^3 а концентрација засићених пара већа или једнака 500 LC_{50}
				3390 ОТРОВНА ТЕЧНА МАТЕРИЈА ПРИ УДИСАЊУ, НАГРИЗАЈУЋА, Н.Д.Н. вредност LC_{50} мања или једнака 1000 ml/m^3 а концентрација засићених пара већа или једнака 10 LC_{50}
				2927 ОТРОВНА ОРГАНСКА ТЕЧНА МАТЕРИЈА, НАГРИЗАЈУЋА, Н.Д.Н.
		чврсте	**TC2**	2928 ОТРОВНА ОРГАНСКА ЧВРСТА МАТЕРИЈА, НАГРИЗАЈУЋА, Н.Д.Н.
		течне	**TC3**	3389 ОТРОВНА ТЕЧНА МАТЕРИЈА ПРИ УДИСАЊУ, НАГРИЗАЈУЋА, Н.Д.Н. вредност LC_{50} мања или једнака 200 ml/m^3 а концентрација засићених пара

			већа или једнака 500 LC_{50}
			3390 ОТРОВНА ТЕЧНА МАТЕРИЈА ПРИ УДИСАЊУ, НАГРИЗАЈУЋА, Н.Д.Н. вредност LC_{50} мања или једнака 1000 ml/m^3 а концентрација засићених пара већа или једнака 10 LC_{50}
	неорган-ске		3289 ОТРОВНА НЕОРГАНСКА ТЕЧНА МАТЕРИЈА, НАГРИЗАЈУЋА, Н.Д.Н.
		чврсте TC4	3290 ОТРОВНА НЕОРГАНСКА ЧВРСТА МАТЕРИЈА, НАГРИЗАЈУЋА, Н.Д.Н.
			2742 ХЛОРФОРМИЈАТИ, ОТРОВНИ, НАГРИЗАЈУЋИ, ЗАПАЉИВИ, Н.Д.Н.
			3362 ХЛОРСИЛАНИ, ОТРОВНИ, НАГРИЗАЈУЋИ, ЗАПАЉИВИ, Н.Д.Н.
запаљиве, нагризајуће		**TFC**	3488 ОТРОВНА ТЕЧНА МАТЕРИЈА ПРИ УДИСАЊУ, ЗАПАЉИВА, НАГРИЗАЈУЋА, Н.Д.Н. са вредношћу LC50 од највише 200 ml/m3 и засићеном концентрацијом паре од најмање 500 LC50
			3489 ОТРОВНА ТЕЧНА МАТЕРИЈА ПРИ УДИСАЊУ, ЗАПАЉИВА, НАГРИЗАЈУЋА, Н.Д.Н. са вредношћу LC50 од највише 1000 ml/m3 и засићеном концентрацијом паре од најмање 10 LC50
запаљиве, реактивне са водом		**TFW**	3490 ОТРОВНА ТЕЧНА МАТЕРИЈА ПРИ УДИСАЊУ, КОЈА РЕАГУЈЕ СА ВОДОМ, ЗАПАЉИВА, Н.Д.Н. са вредношћу LC_{50} од највише 200 ml/m^3 и засићеном концентрацијом паре од најмање 500 **LC_{50}**
			3491 ОТРОВНА ТЕЧНА МАТЕРИЈА ПРИ УДИСАЊУ, КОЈА РЕАГУЈЕ СА ВОДОМ, ЗАПАЉИВА Н.Д.Н. са вредношћу LC_{50} од највише 1000 ml/m^3 и засићеном концентрацијом паре од најмање 10 **LC_{50}**

Фусноте

(a) Материје и препарати за сузбијање штеточина, који садрже алкалоиде или никотин, класификују се под UN 2588 ПЕСТИЦИД, ЧВРСТ, ОТРОВАН, Н.Д.Н.; UN 2902 ПЕСТИЦИД, ТЕЧАН, ОТРОВАН, Н.Д.Н. или UN 2903 ПЕСТИЦИД, ТЕЧАН, ОТРОВАН, ЗАПАЉИВ, Н.Д.Н.

(b) Активне материје као и тритурације (уситњене компоненте смеше) или смеше материја, које су намењене за лабораторијске или истраживачке сврхе, као и производњу лекова класификују се са другим материјама у складу са њиховом отровношћу (види 2.2.61.1.7 до 2.2.61.1.11).

(c) Слабо отровне, самозагревајуће материје и самозапаљива органометална једињења су материје класе 4.2.

(d) Слабо отровне материје, које реагују са водом и развијају запаљиве гасове и органометална једињења која реагују са водом и развијају запаљиве гасове, су материје класе 4.3.

(e) Фулминат живе, овлажен са најмање 20% (масе) воде или смешом алкохола и воде је материја класе 1, UN 0135.

(f) Ферицијаниди, фероцијаниди као и алкални тиоцијанати и амонијум тиоцијанати не подлежу одредбама ADR.

(g) Оловне соли и оловни пигменти, помешани у односу 1:1000 са 0,07M хлороводоничне киселине и ако при мешању сат времена на температури од 23 °C ± 2 °C, испољавају растворљивост од највише 5%, не подлежу одредбама ADR.

(h) Предмети импрегнирани овим средствима за сузбијање штеточина (пестицидима), као што су картонске плоче, папирне траке, куглице од вате, пластиче плоче, у херметички затвореним омотима, не подлежу одредбама ADR.

(i) Смеше чврстих материја, које не подлежу одредбама ADR и отровних течних материја могу се транспортовати под UN 3243, а да се претходно не примењују критеријуми класификације за класу 6.1, под условом, да за време товарења материје или затварања амбалаже, контејнера или транспортне јединице није видљива никаква слободна течност. Свака амбалажа мора одговарати одређеном типу конструкције, која је успешно издржала испитивања заптивености за групу паковања II. Овај назив се не сме користити за чврсте материје, које садрже течну материју групу паковања I.

(j) Врло отровне или отровне, запаљиве течне материје са тачком паљења испод 23 °C су материје класе 3, изузев оних које су врло отровне при удисању, као што је дефинисано у 2.2.61.1.4 до 2.2.61.1.9. Течне материје које су при удисању врло отровне наведене су као „отровне при удисању" у њиховом званичном називу за транспорт у колони (2) или у поглављу 3.2 табела А колона (6) посебна одредба 354.

(k) Слабо отровне запаљиве течне материје, са тачком паљења од 23 °C до укључиво 60°C, са изузетком средстава за сузбијање штеточина, су материје класе 3.

*(l) Метал фосфиди сврстани у **UN** бројеве 1360, 1397, 1432, 1714, 2011 и 2013 су материје класе 4.3.*

(m) Слабо отровне, оксидирајуће материје су материје класе 5.1.

(n) Слабо отровне и слабо нагризајуће материје су материје класе 8.

2.2.62 Класа 6.2: Заразне материје

2.2.62.1 Критеријуми

2.2.62.1.1 Појам класе 6.2 обухвата заразне материје. Заразне материје у смислу ADR су материје, за које је познато или се претпоставља, да садрже узрочнике болести. Узрочници болести су микроорганизми (укључујући бактерије, вирусе, паразите и гљивице) као и други узрочници као што су приони, који код људи или животиња могу проузроковати болести.

Напомена 1: *Генетички модификовани микроорганизми и организми, биолошки производи, дијагностички узорци и намерно заражене живе животиње сврставају се у ову класу, ако испуњавају услове за ову класу.*

Транспорт ненамерно или природно заражених живих животиња је предмет одређених релевантих правила и прописа земаља порекла, транзита и одредишта.

Напомена 2: *Токсини од биљака, животиња или бактерија, који не садрже заразне материје или организме или који нису садржани у заразним материјама или организмима, су материје класе 6.1 UN 3172 или UN 3462.*

2.2.62.1.2 Материје класе 6.2 подељене су како следи:

I1 Заразне материје, опасне по људе;

I2 Заразне материје, опасне само за животиње;

I3 Клинички отпад;

I4 Биолошке материје;

Дефиниције појмова

2.2.62.1.3 У сврху ADR важи:

"Биолошки производи" су производи живих организама, који се производе и дистрибуирају у складу захтевима надлежних државних органа, који могу да доносе посебне захтеве за дозволе и који се користе или за превенцију, лечење или дијагностицирање болести код људи или животиња или у сврху развоја, експеримената или истраживања, са тим у вези. Они обухватају финалне или међупроизводе као што су вакцине, али нису само на њих ограничени;

"Културе" су резултат процеса, којим се намерно размножавају узрочници болести. Ова дефиниција појма не обухвата узорке од људских и животињских пацијената, према дефиницији датој у овом одељку;

"Медицински и клинички отпад" је отпад, који потиче од ветеринарског третмана на животињама, медицинског третмана на људима или од биолошких истраживања.

"Узорци од пацијената" су они, који су узети директно од људи и животиња, укључујући, али није ограничено на: излучевине, секрет, крв и њене састојке, ткива и тампоне са течношћу ткива, као и делове тела, који се превозе изузетно у сврху истраживања, дијагностицирања, испитивања, терапије или превентиве.

Класификација

2.2.62.1.4 Заразне материје се класификују у класу 6.2 и сврстане су у зависности од случаја у UN бројеве 2814, 2900, 3291, 3373 или 3549.

Заразне материје су подељене на следеће категорије:

2.2.62.1.4.1 Категорија **A**: Заразна материја, која се транспортује у таквом облику да, уколико се њој изложе, код иначе здравих људи или животиња може да изазове трајну неспособност, опасну по живот или смртоносну болест. Примери за материје, које испуњавају ове критеријуме, наведене су у табели у овом ставу.

Напомена: *Излагање заразној материји настаје када се она ослободи из заштитне амбалажу и доведе до физичког контакта са људима или животињама.*

(a) Заразне материје, које испуњавају ове критеријуме и које могу изазвати болести код људи или и код људи и животиња, разврставају се у UN 2814. Заразне материје, које могу изазвати болести само код животиња, разврставају се у UN 2900.

(b) Разврставање у UN 2814 или UN 2900 се врши на основу познате историје болести и симптома оболелих људи или животиња, локалних ендемских услова или процене специјалиста везано за идивидуално стање оболелих људи или животиња.

Напомена 1: *Заједнички назив за транспорт за UN 2814 је „ЗАРАЗНА МАТЕРИЈА, ЗАРАЗНА ЗА ЉУДЕ". Заједнички назив за транспорт за UN 2900 је "ЗАРАЗНА МАТЕРИЈА, ЗАРАЗНА САМО ЗА ЖИВОТИЊЕ".*

Напомена 2: *Табела у наставку није потпуна. Заразне материје, укључујући нове или непредвиђене узрочнике болести, који нису наведени у табели, али испуњавају исте критеријуме, разврставају се у Категорију А. Осим тога, ако постоји сумња да ли нека материја испуњава ове критеријуме, треба да буде укључена у Категорију А.*

Напомена 3: *У табели у наставку, микроорганизми који су написани искошеним словима (italic) су бактерије или гљивице.*

Примери за заразне материје, које у свим облицима спадају у Категорију А, уколико није другачије наведено (види 2.2.62.1.4.1)	
UN број и назив	**Микроорганизми**
UN 2814 ЗАРАЗНА МАТЕРИЈА, ЗАРАЗБА ЗА ЉУДЕ	*Bacillus anthracis* (само културе) *Brucella abortus* (само културе) *Brucella melitensis* (само културе) *Brucella suis* (само културе) *Burkholderia mallei - Pseudomonas mallei- Glanders* (само културе) *Burkholderia pseudomallei - Pseudomonas pseudomallei* (само културе) *Chlamydia psittaci - avian strains* (само културе) *Clostridium botulinum* (само културе) *Coccidioides immitis* (само културе) *Coxiella burnetli* (само културе) Вирус хеморагијске грознице Вирус денге (само културе) Вирус источног коњског енцефалитиса (само културе) *Escherichia coli, verotoxigenic* (само културе) [a] *Ebola* вирус *Flexal* вирус *Francisella tularensis* (само културе) *Guanarito* вирус *Hantaan* вирус *Hanta* вирус, који изазива хеморагијску грозницу са реналним синдромом *Hendra* вирус *Hepatitis B* вирус (само културе) *Herpes B* вирус (само културе) *Human immunodeficiency* вирус (само културе) Вирус високо патогене птичје грознице (само културе) Јапански *Encephalitis* вирус (само културе) *Junin* вирус *Kyasanur* вирус шумске болести *Lassa* вирус *Machupo* вирус *Marburg* вирус Вирус мајмунских богиња *Mycobacterium tuberculosls* (само културе) [a] *Nipah* вирус Омски вирус хеморагијске грознице *Polio*- вирус (само културе) *Rabies* вирус (само културе) *Rickettsia prowazekii* (samo kulture) *Rickettsia rickettsii* (само културе) *Rift Valley* вирус грознице (само културе) Вирус пролећног руског *encephalitis-a* (само културе) [a] *Sabia* вирус *Shigella dysenteriae type 1* (само културе) [a] Вирус *encephalltisa* крпеља (само културе) *Variola* вирус Венецуелански вирус *encephalitis-a* коња (само културе) Вирус западног Нила (само културе) Вирус жуте грознице (само културе) *Yersinia pestis* (само културе)

[a] *Културе које су предвиђене за дијагностичке и клиничке сврхе али се могу класификовати и као заразне материје Категорије .*

Примери за заразне материје, које у свим облицима спадају у Категорију А, уколико није другачије наведено (види 2.2.62.1.4.1)	
UN број и назив	**Микроорганизми**
UN 2900 ЗАРАЗНА МАТЕРИЈА, ЗАРАЗНА САМО ЗА ЖИВОТИЊЕ	Вирус афричке свињске грознице (само културе)
	Птичји *paramyxo* вирус тип 1 – Вирус *Velogenic Newcastle* болести (само културе)
	Вирус класичне свињске грознице (само културе)
	Вирус слинавке и шапа (само културе)
	Lumpy skin disease вирус (само културе)
	Mycoplasma mycoides – Заразна говеђа упала плућа и поребрице (само културе)
	Вирус куге малих преживара (само културе)
	Вирус говеђе куге (само културе)
	Вирус овчијих богиња (само културе)
	Вирус козјих богиња (само културе)
	Вирус свињски *vesicular egsamtem* (само културе)
	Вирус упале усне дупље (само културе)

2.2.62.1.4.2 Категорија B: Заразна материја, која не одговара критеријумима за укључивање у Категорију А. Заразна материја Категорије B сварстава се у UN 3373.

Напомена: *Заједнички назив за транспорт UN 3373 гласи "БИОЛОШКА МАТЕРИЈА, КАТЕГОРИЈА B"*

2.2.62.1.5 *Изузећа*

2.2.62.1.5.1 Материје, које не садрже заразне материје или материје за које не постоји вероватноћа да изазову болест код људи или животиња, не подлежу одредбама **ADR,** изузев ако испуњавају критеријуме за укључивање у неку другу класу.

2.2.62.1.5.2 Материје, које садрже микроорганизме који нису патогени за људе или животиње, не подлежу захтевима ADR, изузев ако испуњавају критеријуме за укључивање у неку другу класу.

2.2.62.1.5.3 Материје у облику, у којем су сви постојећи узрочници болести тако неутрализовани или деактивирани, да више не представљају ризик за здравље, не подлежу захтевима ADR, изузев ако испуњавају критеријуме за укључивање у неку другу класу.

Напомена: *Медицински уређаји, из којих је удаљена слободна течност, сматрају се да испуњавају захтеве овог става и не подлежу одредбама ADR.*

2.2.62.1.5.4 Материје, код којих је концентрација узрочника болести на нивоу као што се налази у природи (укључујући храну и узорке воде) и за које се не сматра, да представљају значајан ризик од заразе, не подлежу захтевима ADR, изузев ако испуњавају критеријуме за укључивање у неку другу класу.

2.2.62.1.5.5 Осушена крв, која се добија наношењем капи крви на упијајући материјал, не подлеже одредбама ADR.

2.2.62.1.5.6 Узорци превентивног испитивања крви садржане у столици не подлежу одредбама ADR.

2.2.62.1.5.7 Крв или састојци крви, који су сакупљени у сврху трансфузије или припреме производа крви за употребу при трансфузији или трансплантацији и сва ткива или органи, који су намењени за трансплантацију као и узорци узети у вези са овом сврхом, не подлежу одредбама ADR.

2.2.62.1.5.8 Узорци од људи и животиња (узорци пацијената), код којих постоји најмања вероватноћа, да они садрже узрочнике болести, не подлежу захтевима ADR**,** ако се узорак транспортује у амбалажи, која спречава било какво ослобађање узорка и која је обележена речима «ИЗУЗЕТИ МЕДИЦИНСКИ УЗОРЦИ» или «ИЗУЗЕТИ ВЕТЕРИНАРСКИ УЗОРЦИ»

Амбалажа се сматра да је одговарајућа према напред наведеним захтевима ако испуњава следеће услове:

(a) Амбалажа се састоји од три компоненте:

(i) непромочиве(-их) примарне(-их) посуде(-а);

(ii) непромочиве секундарне амаблаже и

(iii) спољне амбалаже, одговарајуће чврстине у односу на њену запремину, масу и намену и са најмање једном површином минималне димензије од 100 mm x 100 mm;

(b) За течне материје, између примарне посуде (примарних посуда) и секундарне амбалаже уметнут је упијајући материјал у довољној количини за прихват целокупног садржаја, тако да било какво ослобађање или цурење течне материје током транспорта не доспе до спољне амбалаже и не доведе до оштећења упијајућег материјала;

(c) Ако је више ломљивих примарних посуда уметнуто у једну појединачну спољну амбалажу, оне су или појединачно обмотане или одвојене једна од друге ради спречавања сваког међусобног контакта.

Напомена: 1. *Ради утврђивања, да ли је материја изузета према одредбама овог става, неопходно је стручно мишљење. Ово мишљење се мора дати на основу познате историје болести, симптома, идивидуалних околности односног пацијента или животиње и локалних ендемских услова. Примери за узорке, који се могу транспортовати према овом ставу су:*

- *узорци крви или урина ради контроле нивоа холестерола, шећера у крви, хормона или антитела специфичних за простату (PSA);*
- *неопходни узорци за контролу фукције органа, као што су функција срца, јетре или бубрега, код људи или животиња са болестима које нису заразне или за терапеутске контроле лекова;*
- *узорци узимани у сврху осигурања или запослења, који имају за циљ утврђивање присуства дроге или алкохола;*
- *тестови за утврђивање трудноће;*
- *биопсије ради утврђивања постојања тумора и*
- *утврђивање антитела код људи или животиња код непостојања сумње на инфекцију (нпр. процена имунитета, дијагнозе аутоимунолошке болести проузроковано вакцином итд.).*

Напомена: 2: *У ваздушном саобраћају амбалажа за узорке, која је изузета по овом ставу, мора да одговара одредбама сатавова (a) до (c).*

2.2.62.1.5.9 Са изузетком:

(a) медицинског отпада (UN 3291 и 3549);

(b) медицинских инструмената или уређаја, који су контаминирани или садрже заразне материје категорије A (UN 2814 или UN 2900); и

(c) медицинских инструмената или уређаја, који су контаминирани или садрже другу опасну робу која одговара дефиницији појма неке друге класе,

медицински инструменти или уређаји, који су контаминирани или садрже заразне материје а који се транспортују у сврху дезифекције, чишћења, стерилизације, поправке или процене уређаја не подлежу одредбама ADR изузев оним у овом ставу, ако су упаковани у амбалажу која је тако пројектована и израђена да у нормалним условима транспорта не може да се сломи, пробије или да њен садржај исцури. Амбалажа мора да буде тако израђена да испуњава захтеве за израду у 6.1.4 или 6.6.5.

Ова амбалажа мора да испуњава опште захтеве за паковање у 4.1.1.1 и 4.1.1.2 и да буде у стању да задржи медицинске инструменте или уређаје у случају пада са висине од 1,20 m. Амбалажа мора да буде обележена са „УПОТРЕБЉЕНИ МЕДИЦИНСКИ ИНСТРУМЕНТ“ или „УПОТРЕБЉЕНИ МЕДИЦИНСКИ УРЕЂАЈ“. При употреби сабирне амбалаже, она мора да буде обележена на исти начин, изузев ако натпис остаје видљив.

2.2.62.1.6 до 2.2.62.1.8 *(Резервисано)*

2.2.62.1.9 *Биолошки производи*

У сврху ADR, биолошки производи су подељени у следеће групе:

(a) они који су произведени и упаковани у складу са захтевима надлежног државног органа и транспортују се у сврху коначне амбалаже или дистрибуције и користе се за медицински третман од стране медицинског особља или појединаца. Материје ове групе не подлежу одредбама ADR*;*

(b) они који не спадају под став (a) и за које је познато или за које постоји оправдано веровање да садрже заразне материје и који испуњавају критеријуме за укључивање у Категорију *A* или Категорију *B*. Материје ове групе се у зависности од случаја разврставају у UN бројеве 2814, 2900 или 3373.

Напомена: *Неки заједнички дозвољени биолошки производи могу представљати биолошку опасност само у одређеним деловима света. У таквом случају, надлежни државни орган може прописати, да ови биолошки производи морају одговарати локалним захтевима за заразне материје или може прописати нека друга ограничења.*

2.2.62.1.10 *Генетички модификовани микроорганизми и организами*

Генетички модификовани микроорганизми, који не одговарају дефиницији појма за заразне материје, класификују се према одељку 2.2.9.

2.2.62.1.11 *Медицински или клинички отпад*

2.2.62.1.11.1 Медицински или клинички отпад, који садржи:

(a) заразне материје Категорије A, се мора сврстати у зависности од случаја у UN 2814, UN 2900 или UN 3549. Медицински отпад у чврстом стању, који садржи заразне материје категорије A настао од медицинског третмана на људима или ветеринарског третмана на животињама, може се сврстати у UN 3549. UN 3549 не сме се користити за отпад из биолошких истраживања или за отпад у течном стању;

(b) заразне материје Категорије B, морају се сврстати у UN 3291.

Напомена 1: *Одговарајући назив за отпрему за UN 3549 је „МЕДИЦИНСКИ ОТПАД, КАТЕГОРИЈЕ А, ЗАРАЗАН ЗА ЉУДЕ, чврст" или „МЕДИЦИНСКИ ОТПАД, КАТЕГОРИЈЕ А, ЗАРАЗАН само ЗА ЖИВОТИЊЕ, чврст".*

Напомена 2: *Медицински или клинички отпад, који је према Европском каталогу отпада као Прилог Одлуци Европске Комисије 2000/532/**ЕС**[4] у важећем издању, сврстан у број 18 01 03 (Отпад настао као резултат здравствене неге људи и животиња и/или истраживања – отпад од помоћи при порођају, дијагнозе, лечења или превенције болести код људи – отпад, чије сакупљање и одлагање из разлога спречавања заразе подлеже посебним захтевима) или у 18 02 02 (Отпад настао као резултат здравствене неге људи и животиња и/или истраживања – отпад од истраживања, дијагнозе, лечења или превенције болести код животиња – отпад, чије сакупљање и одлагање из разлога спречавања заразе подлеже посебним захтевима), класификују се према одредбама овог става на основу лекарске или ветеринарске дијагнозе односног пацијента, одн. животиње.*

2.2.62.1.11.2 Медицински или клинички отпад, за који се основано сматра да је мало вероватно да садржи заразне материје, разврстава се у UN 3291. За разврставње може се користити и међународна, регионална или национална категорија отпада.

Напомена 1: *Заједнички назив за транспорт за UN 3291 је КЛИНИЧКИ ОТПАД, БЕЗ ТЕХНИЧКИХ ПОДАТАКА, Н.Д.Н. или (БИО)МЕДИЦИНСКИ ОТПАД,*

[4] *Одлука Комисије 2000/532/ЕС од 3. маја 2000. године која замењује Одлуку 94/3/ЕС за успостављање списка отпада према 1(а) Директиви Савета 75/442/ЕЕС о отпаду [замењен Директивом 2006/12/ЕС Европског Парламента и Савета (Службени лист Европске Уније бр. L114 од 27. априла 2006, страна 9)] и Одлуци Савета 94/904/ЕС о успостављању списка опасног отпада у смислу члана 1(4) Директиве Савета 91/689/ЕЕС о опасном отпаду (Службени лист Европске заједнице бр. L 226 од 6. септембра 2000. године, страна 3).*

Н.Д.Н. или МЕДИЦИНСКИ ОТПАД КОЈИ ПОДЛЕЖЕ ПРОПИСИМА, Н.Д.Н.

Напомена 2: *Без обзира на претходно описане критеријуме за класификацију, медицински и клинички отпад, који је према Европском каталогу отпада као Прилог Одлуци Европске Комисије 2000/532/**ЕС**[7] у важећем издању, сврстан у број 18 01 04 [Отпад настао као резултат здравствене неге људи и животиња и/или истраживања – отпад од помоћи при порођају, дијагнозе, лечења или превенције болести код људи – отпад, чије сакупљање и одлагање из разлога спречавања заразе не подлеже посебним захтевима (нпр. завоји за ране или за гипс, рубље, одећа за једнократну употребу, пелене)] или у 18 02 03 (Отпад настао као резултат здравствене неге људи и животиња и/или истраживања – отпад од истраживања, дијагнозе, лечења или превенције болести код животиња – отпад, чије сакупљање и одлагање из разлога спречавања заразе не подлеже посебним захтевима), не подлеже одредбама ADR.*

2.2.62.1.11.3 Деконтаминирани медицински и клинички отпад, који је претходно садржао заразне материје, не подлеже одредбама ADR**,** осим ако одговара критеријумима за његово укључивање у неку другу класу.

2.2.62.1.11.4 *(Брисано)*

2.2.62.1.12 **Заражене животиње**

2.2.62.1.12.1 Живе животиње се не смеју користити за транспортовање заразних материја, уколико се оне не могу транспортовати на неки други начин. Живе животиње које су намерно заражене и за које је познато или се претпоставља да садрже заразне материје, могу се транспортовати само под условима одобреним од надлежних органа и према односним регулативама за транспорт животиња.

Напомена: *Дозвола надлежних органа издаје се на основу релевантних правила за транспорт живих животиња, узимајући у обзир аспекте који се односе на опасну робу. Органи који су надлежни за постављање ових услова и правила за дозволу, морају бити регулисани на националном нивоу.*

Уколико не постоји дозвола издата од стране надлежног органа уговорне стране ADR, надлежни орган уговорне стране ADR може признати дозволу која је издата од стране надлежног органа државе која није уговорна страна ADR.

Правила која регулишу транспорт живих животиња су, на пример, садржана у Уредби Савета (ЕС) бр. 1/2005 од 22. децембра 2004. године о заштити животиња у току транспорта (Службени лист Европске уније бр. L 3 од 5. јануара 2005. године), са изменама и допунама.

2.2.62.1.12.2 *(Брисано)*

2.2.62.2 Материје које нису дозвољне за транспорт

Живе животиње, кичмењаци или бескичмењаци се не смеју користити за транспорт заразних материја, осим ако се оне не могу на неки други начин транспортовати или ако је овај транспорт одобрен од стране надлежног органа (види 2.2.62.1.12.1).

2.2.62.3 Списак заједничких назива

Додатна опасност	класификациони кôд	UN број	Назив материје или предмета
Заразне материје			
Заразне материје опасне за људе	**I1**	2814	ЗАРАЗНА МАТЕРИЈА, ЗАРАЗНА ЗА ЉУДЕ
Заразне материје опасне само за животиње	**I2**	2900	ЗАРАЗНА МАТЕРИЈА, ЗАРАЗНА САМО ЗА ЖИВОТИЊЕ
Клинички отпад	**I3**	3291	КЛИНИЧКИ ОТПАД, БЕЗ ТЕХНИЧКИХ ПОДАТАКА, Н.Д.Н. или
		3291	(БИО)МЕДИЦИНСКИ ОТПАД, Н.Д.Н. или
		3291	ДЕФИНИСАН МЕДИЦИНСКИ ОТПАД, Н.Д.Н.
		3549	МЕДИЦИНСКИ ОТПАД, КАТЕГОРИЈЕ А, ЗАРАЗАН ЗА ЉУДЕ, чврст или
		3549	МЕДИЦИНСКИ ОТПАД, КАТЕГОРИЈЕ А, ЗАРАЗАН само ЗА ЖИВОТИЊЕ, чврст
Биолошке материје	**I4**	3373	БИОЛОШКА МАТЕРИЈА, КАТЕГОРИЈА **B**

2.2.7 Класа 7: Радиоактивне материје

2.2.7.1 Дефиниције појмова

2.2.7.1.1 ***Радиоактивне материје*** су материје које садрже радионуклиде, код којих концентрација активности као и укупна активност по пошиљци прелази вредности наведене у 2.2.7.2.2.1. до 2.2.7.2.2.6.

2.2.7.1.2 **Контаминација**

Контаминација је присуство радиоактивне материје на некој површини у количини већој од 0,4 Bq/cm² за емитере бета и гама зрачења и емитере алфа зрачења ниске токсичности или 0,04 Bq/cm² за све друге изворе алфа зрачења.

Невезана контаминација је контаминација, која се може одстранити са површине при рутинским транспортним условима.

Везана контаминација је свака контаминација, изузев невезане контаминације**.**

2.2.7.1.3 **Посебне дефиниције појмова**

A_1 и A_2

A_1 вредност активности радиоактивних материја у посебном облику, која је наведена у табели 2.2.7.2.2.1 или изведена према 2.2.7.2.2.2, која се примењује за утврђивање граничне вредности активности за захтеве ADR**.**

A_2 вредност активности радиоактивних материја, изузев радиоактивних материја у посебном облику, која је наведена у табели 2.2.7.2.2.1 или изведена према 2.2.7.2.2.2, која се примењује за утврђивање граничних вредности активности за захтеве ADR.

Извори алфа зрачења мале токсичности су: природни уранијум; осиромашени уранијум; природни торијум; уранијум-235 или уранијум-238; торијум-232; торијум-228; и торијум-230, ако су садржани у рудама или физичким или хемијским концентратима, или извори алфа зрачења са периодом полураспада мањим од 10 дана.

Материја ниске специфичне активности (*LSA*) је радиоактивна материја која има ограничену специфичну активност или радиоактивна материја, за коју важе граничне вредности процењене средње специфичне активности. Спољни заштитни материјали, који обухватају материју ***LSA*** не узимају се у обзир приликом утврђивања процењене средње специфичне активности.

Неозрачени торијум торијум који садржи највише 10^{-7} **g** уранијума-233 по граму торијума-232.

Неозрачени уранијум је уранијум, који садржи највише 2 x 10^3 **Bq** плутонијума по граму уранијума-235, највише 9 x 10^6 **Bq** фисионих производа по граму уранијума-235 и највише 5 x 10^{-3} ***g*** уранијума-236 по граму уранијума-235.

Површински контаминиран предмет (*SCO*) је чврст предмет, који сам по себи није радиоактиван, али на чијој површини се налазе радиоактивне материје.

Радиоактивна материја у посебном облику је или

(a) чврста радиоактивна материја, која није дисперзивна или

(b) заптивена капсула, која садржи радиоактивне материје.

Слабо дисперзивна радиоактивна материја је чврста радиоактивна материја или чврста радиоактивна материја у заптивеној капсули, која има ограничену дисперзивност и није у праху.

Специфична активност радионуклида је активност радионуклида по јединици масе тог нуклида. Специфична активност неке материје је активност по јединици масе материје, у којој су радионуклиди у суштини равномерно распоређени.

Уранијум - природни, осиромашени, обогаћени:

Природни уранијум уранијум (који може бити хемијски издвојен), са природним саставом изотопа уранијума (око 99,28% масе уранијума-238 и 0,72% масе уранијума-235).

Осиромашени уранијум уранијум са мањим процентом масе уранијума-235 од природног уранијума.

Обогаћени уранијум уранијум са процентом масе уранијума-235 већим од 0,72%. У свим случајевима присутан је врло мали проценат масе уранијума-234.

Фисиони нуклиди су уранијум-233, уранијум-235, плутонијум-239, и плутонијум-241.

Фисионе материје су материје које садрже било који фисиони нуклид. Из ове дефиниције појма изузимају се следеће фисионе материје:

(a) неозрачен природни или осиромашени уранијум

(b) природни уранијум или осиромашени уранијум, који је био озрачен само у термичким реакторима;

(c) материје са фисионим нуклидима, мање од укупно 0,25 g;
(d) било која комбинација (a), (b) и/или (c).

Ова изузећа важе само ако нема друге материје са фисионим нуклидима у амбалажи или у пошиљци ако је послата неупакована.

2.2.7.2 Класификација

2.2.7.2.1 Општи одредбе

2.2.7.2.1.1 Радиоактивне материје су сврстане у утврђене UN бројеве у табели 2.2.7.2.1.1, према одредбама утврђеним у 2.2.7.2.4 и 2.2.7.2.5, узимајући у обзир особине материја одређене у 2.2.7.2.3.

Табела 2.2.7.2.1.1: Сврставање у UN бројеве

UN број	Званични назив за транспорт и опис[a]
Изузети комади (1.7.1.5)	
UN 2908	РАДИОАКТИВНА МАТЕРИЈА, ИЗУЗЕТ КОМАД – ПРАЗНА АМАБАЛАЖА
UN 2909	РАДИОАКТИВНА МАТЕРИЈА, ИЗУЗЕТ КОМАД– ПРОИЗВОДИ ОД ПРИРОДНОГ УРАНИЈУМА или ОСИРОМАШЕНОГ УРАНИЈУМА или ПРИРОДНОГ ТОРИЈУМА
UN 2910	РАДИОАКТИВНА МАТЕРИЈА, ИЗУЗЕТ КОМАД – ОГРАНИЧЕНА КОЛИЧИНА МАТЕРИЈЕ
UN 2911	РАДИОАКТИВНА МАТЕРИЈА, ИЗУЗЕТ КОМАД – ИНСТРУМЕНТИ или ПРЕДМЕТИ
UN 3507	УРАНИЈУМ ХЕКСАФЛУОРИД, РАДИОКАТИВНА МАТЕРИЈА, ИЗУЗЕТ КОМАД, мање од 0,1 kg по комаду, нефисиони или фисиони, изузет[b,c]
Радиоактивна материја ниске специфичне активности (2.2.7.2.3.1)	
UN 2912	РАДИОАКТИВНА МАТЕРИЈА, НИСКЕ СПЕЦИФИЧНЕ АКТИВНОСТИ (LSA-I), нефисиона или фисиона, изузета[b]
UN 3321	РАДИОАКТИВНА МАТЕРИЈА, НИСКЕ СПЕЦИФИЧНЕ АКТИВНОСТИ (LSA-II), нефисиона или фисиона, изузета[b]
UN 3322	РАДИОАКТИВНА МАТЕРИЈА, НИСКЕ СПЕЦИФИЧНЕ АКТИВНОСТИ (LSA-III), нефисиона или фисиона, изузета[b]
UN 3324	РАДИОАКТИВНА МАТЕРИЈА, НИСКЕ СПЕЦИФИЧНЕ АКТИВНОСТИ (LSA-II), ФИСИОНА
UN 3325	РАДИОАКТИВНА МАТЕРИЈА, НИСКЕ СПЕЦИФИЧНЕ АКТИВНОСТИ (LSA-III), ФИСИОНА
Површински контаминирани предмети (2.2.7.2.3.2)	
UN 2913	РАДИОАКТИВНА МАТЕРИЈА, ПОВРШИНСКИ КОНТАМИНИРАНИ ПРЕДМЕТИ (SCO-I, SCO-II или SCO-III), нефисиони или фисиони, изузети[b]
UN 3326	РАДИОАКТИВНА МАТЕРИЈА, ПОВРШИНСКИ КОНТАМИНИРАНИ ПРЕДМЕТИ (SCO-I или SCO-II), ФИСИОНИ
Комади типа А (2.2.7.2.4.4)	
UN 2915	РАДИОАКТИВНА МАТЕРИЈА, КОМАД ТИПА А, уобичајеног облика, нефисиони или фисиони, изузет[b]
UN 3327	РАДИОАКТИВНА МАТЕРИЈА, КОМАД ТИПА А, ФИСИОНИ, уобичајеног облика
UN 3332	РАДИОАКТИВНА МАТЕРИЈА, КОМАД ТИПА А, ПОСЕБНОГ ОБЛИКА, нефисиони или фисиони, изузет[b]
UN 3333	РАДИОАКТИВНА МАТЕРИЈА, КОМАД ТИПА А, ПОСЕБНОГ ОБЛИКА, ФИСИОНИ
Комади типа *B(U)* (2.2.7.2.4.6)	
UN 2916	РАДИОАКТИВНА МАТЕРИЈА, КОМАД ТИПА B(U), нефисиони или фисиони, изузет[b]
UN 3328	РАДИОАКТИВНА МАТЕРИЈА, КОМАД ТИПА B(U), ФИСИОНИ
Комади типа *B(M)* (2.2.7.2.4.6)	
UN 2917	РАДИОАКТИВНА МАТЕРИЈА, КОМАД ТИПА B(M), нефисиони или фисиони, изузет[b]
UN 3329	РАДИОАКТИВНА МАТЕРИЈА, КОМАД ТИПА B(M), ФИСИОНИ
Комади типа *C* (2.2.7.2.4.6)	
UN 3323	РАДИОАКТИВНА МАТЕРИЈА, КОМАД ТИПА C, нефисиони или фисиони, изузет[b]
UN 3330	РАДИОАКТИВНА МАТЕРИЈА, КОМАД ТИПА C, ФИСИОНИ

UN број	Званични назив за транспорт и опис[a]
Посебан споразум (2.2.7.2.5)	
UN 2919	РАДИОАКТИВНА МАТЕРИЈА, ТРАНСПОРТОВАНА НА ОСНОВУ ПОСЕБНОГ СПОРАЗУМА, нефисиона или фисиона, изузета[b]
UN 3331	РАДИОАКТИВНА МАТЕРИЈА, ТРАНСПОРТОВАНА НА ОСНОВУ ПОСЕБНОГ СПОРАЗУМА, ФИСИОНА
Уранијум хексафлуорид (2.2.7.2.4.5)	
UN 2977	РАДИОКАТИВНА МАТЕРИЈА, УРАНИЈУМ ХЕКСАФЛУОРИД, ФИСИОНИ
UN 2978	РАДИОКАТИВНА МАТЕРИЈА, УРАНИЈУМ ХЕКСАФЛУОРИД, нефисиони или фисиони, изузет[b]
UN 3507	УРАНИЈУМ ХЕКСАФЛУОРИД, РАДИОКАТИВНА МАТЕРИЈА, ИЗУЗЕТ КОМАД, мање од 0,1 kg по комаду, нефисиони или фисиони, изузет[b,c]

[a] *Званични назив за транспорт налази се у колони „Званични назив за транспорт и опис" и ограничен је на тај део наведен великим словима. У случају UN бројева 2909, 2911, 2913 и 3326 када су алтернативни званични називи за транспорт одвојени речју „или" користи се само одговарајући званични назив за транспорт.*

[b] *Појам „фисиони, изузет" односи се само на материје изузете на основу 2.2.7.2.3.5.*

[c] *За UN 3507 види такође посебну одредбу 369 у поглављу 3.3.*

2.2.7.2.2 Одређивање основних вредности радионуклида

2.2.7.2.2.1 Следеће основне вредности за поједине радионуклиде наведену су у табели 2.2.7.2.2.1:

(a) $\mathbf{A}_1$ и $\mathbf{A}_2$ у TBq;

(b) Ограничења концентрације активности за изузете материје у Bq/g; и

(c) Граничне вредности активности за изузете пошиљке у Bq.

Табела 2.2.7.2.2.1: Основне вредности радионуклида за појединачне радионуклиде

Радионуклид (атомски број)	A_1 (TBq)	A_2 (TBq)	Ограничења концентрација активности за изузете материје (Bq/g)	Граничне вредности активности за изузете пошиљке (Bq)
Актинијум (89)				
Ac-225[(a)]	8×10^{-1}	6×10^{-3}	1×10^{1}	1×10^{4}
Ac-227[(a)]	9×10^{-1}	9×10^{-5}	1×10^{-1}	1×10^{3}
Ac-228	6×10^{-1}	5×10^{-1}	1×10^{1}	1×10^{6}
Сребро (47)				
Ag-105	2×10^{0}	2×10^{0}	1×10^{2}	1×10^{6}
Ag-108m[(a)]	7×10^{-1}	7×10^{-1}	1×10^{1} [(b)]	1×10^{6}[(b)]
Ag-110m[(a)]	4×10^{-1}	4×10^{-1}	1×10^{1}	1×10^{6}
Ag-111	2×10^{0}	6×10^{-1}	1×10^{3}	1×10^{6}
Алуминијум (13)				
Al-26	1×10^{-1}	1×10^{-1}	1×10^{1}	1×10^{5}
Америцијум (95)				
Am-241	1×10^{1}	1×10^{-3}	1×10^{0}	1×10^{4}
Am-242m[(a)]	1×10^{1}	1×10^{-3}	1×10^{0}[(b)]	1×10^{4}[(b)]
Am-243[(a)]	5×10^{0}	1×10^{-3}	1×10^{0}[(b)]	1×10^{3}[(b)]
Аргон (18)				
Ar-37	4×10^{1}	4×10^{1}	1×10^{6}	1×10^{8}

Радионуклид (атомски број)	A_1 (TBq)	A_2 (TBq)	Ограничења концентрација активности за изузете материје (Bq/g)	Граничне вредности активности за изузете пошиљке (Bq)
Ar-39	4×10^{1}	2×10^{1}	1×10^{7}	1×10^{4}
Ar-41	3×10^{-1}	3×10^{-1}	1×10^{2}	1×10^{9}
Арсен (33)				
As-72	3×10^{-1}	3×10^{-1}	1×10^{1}	1×10^{5}
As-73	4×10^{1}	4×10^{1}	1×10^{3}	1×10^{7}
As-74	1×10^{0}	9×10^{-1}	1×10^{1}	1×10^{6}
As-76	3×10^{-1}	3×10^{-1}	1×10^{2}	1×10^{5}
As-77	2×10^{1}	7×10^{-1}	1×10^{3}	1×10^{6}
Астат (85)				
At-211[(a)]	2×10^{1}	5×10^{-1}	1×10^{3}	1×10^{7}
Злато (79)				
Au-193	7×10^{0}	2×10^{0}	1×10^{2}	1×10^{7}
Au-194	1×10^{0}	1×10^{0}	1×10^{1}	1×10^{6}
Au-195	1×10^{1}	6×10^{0}	1×10^{2}	1×10^{7}
Au-198	1×10^{0}	6×10^{-1}	1×10^{2}	1×10^{6}
Au-199	1×10^{1}	6×10^{-1}	1×10^{2}	1×10^{6}
Баријум (56)				
Ba-131(a)	2×10^{0}	2×10^{0}	1×10^{2}	1×10^{6}
Ba-133	3×10^{0}	3×10^{0}	1×10^{2}	1×10^{6}
Ba-133m	2×10^{1}	6×10^{-1}	1×10^{2}	1×10^{6}
Ba-135m	2×10^{1}	6×10^{-1}	1×10^{2}	1×10^{6}
Ba-140(a)	5×10^{-1}	3×10^{-1}	1 × 101 (b)	1 × 105 (b)
Берилијум (4)				
Be-7	2×10^{1}	2×10^{1}	1×10^{3}	1×10^{7}
Be-10	4×10^{1}	6×10^{-1}	1×10^{4}	1×10^{6}
Бизмут (83)				
Bi-205	7×10^{-1}	7×10^{-1}	1×10^{1}	1×10^{6}
Bi-206	3×10^{-1}	3×10^{-1}	1×10^{1}	1×10^{5}
Bi-207	7×10^{-1}	7×10^{-1}	1×10^{1}	1×10^{6}
Bi-210	1×10^{0}	6×10^{-1}	1×10^{3}	1×10^{6}
Bi-210m(a)	6×10^{-1}	2×10^{-2}	1×10^{1}	1×10^{5}
Bi-212(a)	7×10^{-1}	6×10^{-1}	1×10^{1} (b)	1×10^{5} (b)
Берклијум (97)				
Bk-247	8×10^{0}	8×10^{-4}	1×10^{0}	1×10^{4}
Bk-249(a)	4×10^{1}	3×10^{-1}	1×10^{3}	1×10^{6}
Бром (35)				
Br-76	4×10^{-1}	4×10^{-1}	1×10^{1}	1×10^{5}

Радионуклид (атомски број)	A_1 (TBq)	A_2 (TBq)	Ограничења концентрација активности за изузете материје (Bq/g)	Граничне вредности активности за изузете пошиљке (Bq)
Br-77	3×10^{0}	3×10^{0}	1×10^{2}	1×10^{6}
Br-82	4×10^{-1}	4×10^{-1}	1×10^{1}	1×10^{6}
Угљеник (6)				
C-11	1×10^{0}	6×10^{-1}	1×10^{1}	1×10^{6}
C-14	4×10^{1}	3×10^{0}	1×10^{4}	1×10^{7}
Калцијум (20)				
Ca-41	неограничена	неограничена	1×10^{5}	1×10^{7}
Ca-45	4×10^{1}	1×10^{0}	1×10^{4}	1×10^{7}
Ca-47[(a)]	$3 \times 10°$	3×10^{-1}	1×10^{1}	1×10^{6}
Кадмијум (48)				
Cd-109	3×10^{1}	2×10^{0}	1×10^{4}	1×10^{6}
Cd-113m	4×10^{1}	5×10^{-1}	1×10^{3}	1×10^{6}
Cd-115[(a)]	3×10^{0}	4×10^{-1}	1×10^{2}	1×10^{6}
Cd-115m	5×10^{-1}	5×10^{-1}	1×10^{3}	1×10^{6}
Церијум (58)				
Ce-139	7×10^{0}	2×10^{0}	1×10^{2}	1×10^{6}
Ce-141	2×10^{1}	6×10^{-1}	1×10^{2}	1×10^{7}
Ce-143	9×10^{-1}	6×10^{-1}	1×10^{2}	1×10^{6}
Ce-144[(a)]	2×10^{-1}	2×10^{-1}	1×10^{2} (b)	1×10^{5} (b)
Калифорнијум (98)				
Cf-248	4×10^{1}	6×10^{-3}	1×10^{1}	1×10^{4}
Cf-249	3×10^{0}	8×10^{-4}	1×10^{0}	1×10^{3}
Cf-250	2×10^{1}	2×10^{-3}	1×10^{1}	1×10^{4}
Cf-251	7×10^{0}	7×10^{-4}	1×10^{0}	1×10^{3}
Cf-252	1×10^{-1}	3×10^{-3}	1×10^{1}	1×10^{4}
Cf-253[(a)]	4×10^{1}	4×10^{-2}	1×10^{2}	1×10^{5}
Cf-254	1×10^{-3}	1×10^{-3}	1×10^{0}	1×10^{3}
Хлор (17)				
Cl-36	1×10^{1}	6×10^{-1}	1×10^{4}	1×10^{6}
Cl-38	2×10^{-1}	2×10^{-1}	1×10^{1}	1×10^{5}
Кириј̄ум (96)				
Cm-240	4×10^{1}	2×10^{-2}	1×10^{2}	1×10^{5}
Cm-241	2×10^{0}	1×10^{0}	1×10^{2}	1×10^{6}
Cm-242	4×10^{1}	1×10^{-2}	1×10^{2}	1×10^{5}
Cm-243	9×10^{0}	1×10^{-3}	1×10^{0}	1×10^{4}
Cm-244	2×10^{1}	2×10^{-3}	1×10^{1}	1×10^{4}
Cm-245	9×10^{0}	9×10^{-4}	1×10^{0}	1×10^{3}

Радионуклид (атомски број)	A_1 (TBq)	A_2 (TBq)	Ограничења концентрација активности за изузете материје (Bq/g)	Граничне вредности активности за изузете пошиљке (Bq)
Cm-246	9×10^{0}	9×10^{-4}	1×10^{0}	1×10^{3}
Cm-247[(a)]	3×10^{0}	1×10^{-3}	1×10^{0}	1×10^{4}
Cm-248	2×10^{-2}	3×10^{-4}	1×10^{0}	1×10^{3}
Кобалт (27)				
Co-55	5×10^{-1}	5×10^{-1}	1×10^{1}	1×10^{6}
Co-56	3×10^{-1}	3×10^{-1}	1×10^{1}	1×10^{5}
Co-57	1×10^{1}	1×10^{1}	1×10^{2}	1×10^{6}
Co-58	1×10^{0}	1×10^{0}	1×10^{1}	1×10^{6}
Co-58m	4×10^{1}	4×10^{1}	1×10^{4}	1×10^{7}
Co-60	4×10^{-1}	4×10^{-1}	1×10^{1}	1×10^{5}
Хром(24)				
Cr-51	3×10^{1}	3×10^{1}	1×10^{3}	1×10^{7}
Цезијум (55)				
Cs-129	4×10^{0}	4×10^{0}	1×10^{2}	1×10^{5}
Cs-131	3×10^{1}	3×10^{1}	1×10^{3}	1×10^{6}
Cs-132	1×10^{0}	1×10^{0}	1×10^{1}	1×10^{5}
Cs-134	7×10^{-1}	7×10^{-1}	1×10^{1}	1×10^{4}
Cs-134m	4×10^{1}	6×10^{-1}	1×10^{3}	1×10^{5}
Cs-135	4×10^{1}	1×10^{0}	1×10^{4}	1×10^{7}
Cs-136	5×10^{-1}	5×10^{-1}	1×10^{1}	1×10^{5}
Cs-137(a)	2×10^{0}	6×10^{-1}	1×10^{1} (b)	1×10^{4} (b)
Бакар (29)				
Cu-64	6×10^{0}	1×10^{0}	1×10^{2}	1×10^{6}
Cu-67	1×10^{1}	7×10^{-1}	1×10^{2}	1×10^{6}
Диспрозијум (66)				
Dy-159	2×10^{1}	2×10^{1}	1×10^{3}	1×10^{7}
Dy-165	9×10^{-1}	6×10^{-1}	1×10^{3}	1×10^{6}
Dy-166[(a)]	9×10^{-1}	3×10^{-1}	1×10^{3}	1×10^{6}
Ербијум (68)				
Er-169	4×10^{1}	1×10^{0}	1×10^{4}	1×10^{7}
Er-171	8×10^{-1}	5×10^{-1}	1×10^{2}	1×10^{6}
Еуропијум (63)				
Eu-147	2×10^{0}	2×10^{0}	1×10^{2}	1×10^{6}
Eu-148	5×10^{-1}	5×10^{-1}	1×10^{1}	1×10^{6}
Eu-149	2×10^{1}	2×10^{1}	1×10^{2}	1×10^{7}
Eu-150 (кратког века)	2×10^{0}	7×10^{-1}	1×10^{3}	1×10^{6}
Eu-150 (дугог века)	7×10^{-1}	7×10^{-1}	1×10^{1}	1×10^{6}
Eu-152	1×10^{0}	1×10^{0}	1×10^{1}	1×10^{6}

Радионуклид (атомски број)	A_1 (TBq)	A_2 (TBq)	Ограничења концентрација активности за изузете материје (Bq/g)	Граничне вредности активности за изузете пошиљке (Bq)
Eu-152m	8×10^{-1}	8×10^{-1}	1×10^{2}	1×10^{6}
Eu-154	9×10^{-1}	6×10^{-1}	1×10^{1}	1×10^{6}
Eu-155	2×10^{1}	3×10^{0}	1×10^{2}	1×10^{7}
Eu-156	7×10^{-1}	7×10^{-1}	1×10^{1}	1×10^{6}
Флуор (9)				
F-18	1×10^{0}	6×10^{-1}	1×10^{1}	1×10^{6}
Гвожђе (26)				
Fe-52[(a)]	3×10^{-1}	3×10^{-1}	1×10^{1}	1×10^{6}
Fe-55	4×10^{1}	4×10^{1}	1×10^{4}	1×10^{6}
Fe-59	9×10^{-1}	9×10^{-1}	1×10^{1}	1×10^{6}
Fe-60[(a)]	4×10^{1}	2×10^{-1}	1×10^{2}	1×10^{5}
Галијум (31)				
Ga-67	7×10^{0}	3×10^{0}	1×10^{2}	1×10^{6}
Ga-68	5×10^{-1}	5×10^{-1}	1×10^{1}	1×10^{5}
Ga-72	4×10^{-1}	4×10^{-1}	1×10^{1}	1×10^{5}
Гадолинијум (64)				
Gd-146[(a)]	5×10^{-1}	5×10^{-1}	1×10^{1}	1×10^{6}
Gd-148	2×10^{1}	2×10^{-3}	1×10^{1}	1×10^{4}
Gd-153	1×10^{1}	9×10^{0}	1×10^{2}	1×10^{7}
Gd-159	3×10^{0}	6×10^{-1}	1×10^{3}	1×10^{6}
Германијум (32)				
Ge-68[(a)]	5×10^{-1}	5×10^{-1}	1×10^{1}	1×10^{5}
Ge-69	1×10^{0}	1×10^{0}	1×10^{0}	1×10^{6}
Ge-71	4×10^{1}	4×10^{1}	1×10^{4}	1×10^{8}
Ge-77	3×10^{-1}	3×10^{-1}	1×10^{1}	1×10^{5}
Хафнијум (72)				
Hf-172[(a)]	6×10^{-1}	6×10^{-1}	1×10^{1}	1×10^{6}
Hf-175	3×10^{0}	3×10^{0}	1×10^{2}	1×10^{6}
Hf-181	2×10^{0}	5×10^{-1}	1×10^{1}	1×10^{6}
Hf-182	неограничена	неограничена	1×10^{2}	1×10^{6}
Жива (80)				
Hg-194[(a)]	1×10^{0}	$1 \times 10°$	1×10^{1}	1×10^{6}
Hg-195m[(a)]	3×10^{0}	7×10^{-1}	1×10^{2}	1×10^{6}
Hg-197	2×10^{1}	1×10^{1}	1×10^{2}	1×10^{7}
Hg-197m	1×10^{1}	4×10^{-1}	1×10^{2}	1×10^{6}
Hg-203	5×10^{0}	1×10^{0}	1×10^{2}	1×10^{5}
Холмијум (67)				
Ho-166	4×10^{-1}	4×10^{-1}	1×10^{3}	1×10^{5}

Радионуклид (атомски број)	A_1 (TBq)	A_2 (TBq)	Ограничења концентрација активности за изузете материје (Bq/g)	Граничне вредности активности за изузете пошиљке (Bq)
Ho-166m	6×10^{-1}	5×10^{-1}	1×10^{1}	1×10^{6}
Јод (53)				
I-123	6×10^{0}	3×10^{0}	1×10^{2}	1×10^{7}
I-124	1×10^{0}	1×10^{0}	1×10^{1}	1×10^{6}
I-125	2×10^{1}	3×10^{0}	1×10^{3}	1×10^{6}
I-126	2×10^{0}	1×10^{0}	1×10^{2}	1×10^{6}
I-129	неограничена	неограничена	1×10^{2}	1×10^{5}
I-131	3×10^{0}	7×10^{-1}	1×10^{2}	1×10^{6}
I-132	4×10^{-1}	4×10^{-1}	1×10^{1}	1×10^{5}
I-133	7×10^{-1}	6×10^{-1}	1×10^{1}	1×10^{6}
I-134	3×10^{-1}	3×10^{-1}	1×10^{1}	1×10^{5}
I-135[(a)]	6×10^{-1}	6×10^{-1}	1×10^{1}	1×10^{6}
Индијум (49)				
In-111	3×10^{0}	3×10^{0}	1×10^{2}	1×10^{6}
In-113m	4×10^{0}	2×10^{0}	1×10^{2}	1×10^{6}
In-1 14m([a])	1×10^{1}	5×10^{-1}	1×10^{2}	1×10^{6}
In-115m	7×10^{0}	1×10^{0}	1×10^{2}	1×10^{6}
Иридујум (77)				
Ir-189([a])	1×10^{1}	1×10^{1}	1×10^{2}	1×10^{7}
Ir-190	7×10^{-1}	7×10^{-1}	1×10^{1}	1×10^{6}
Ir-192	1×10^{0} (c)	6×10^{-1}	1×10^{1}	1×10^{4}
Ir-193m	4×10^{1}	4×10^{0}	1×10^{4}	1×10^{7}
Ir-194	3×10^{-1}	3×10^{-1}	1×10^{2}	1×10^{5}
Калијум (19)				
K-40	9×10^{-1}	9×10^{-1}	1×10^{2}	1×10^{6}
K-42	2×10^{-1}	2×10^{-1}	1×10^{2}	1×10^{6}
K-43	7×10^{-1}	6×10^{-1}	1×10^{1}	1×10^{6}
Криптон (36)				
Kr-79	4×10^{0}	2×10^{0}	1×10^{3}	1×10^{5}
Kr-81	4×10^{1}	4×10^{1}	1×10^{4}	1×10^{7}
Kr-85	1×10^{1}	1×10^{1}	1×10^{5}	1×10^{4}
Kr-85m	8×10^{0}	3×10^{0}	1×10^{3}	1×10^{10}
Kr-87	2×10^{-1}	2×10^{-1}	1×10^{2}	1×10^{9}
Лантан (57)				
La-137	3×10^{1}	6×10^{0}	1×10^{3}	1×10^{7}
La-140	4×10^{-1}	4×10^{-1}	1×10^{1}	1×10^{5}
Лутецијум (71)				
Lu-172	6×10^{-1}	6×10^{-1}	1×10^{1}	1×10^{6}

Радионуклид (атомски број)	A_1 (TBq)	A_2 (TBq)	Ограничења концентрација активности за изузете материје (Bq/g)	Граничне вредности активности за изузете пошиљке (Bq)
Lu-173	8×10^{0}	8×10^{0}	1×10^{2}	1×10^{7}
Lu-174	9×10^{0}	9×10^{0}	1×10^{2}	1×10^{7}
Lu-174m	2×10^{1}	1×10^{1}	1×10^{2}	1×10^{7}
Lu-177	3×10^{1}	7×10^{-1}	1×10^{3}	1×10^{7}
Магнезијум (12)				
Mg-28[(a)]	3×10^{-1}	3×10^{-1}	1×10^{1}	1×10^{5}
Манган (25)				
Mn-52	3×10^{-1}	3×10^{-1}	1×10^{1}	1×10^{5}
Mn-53	неограничена	неограничена	1×10^{4}	1×10^{9}
Mn-54	1×10^{0}	1×10^{0}	1×10^{1}	1×10^{6}
Mn-56	3×10^{-1}	3×10^{-1}	1×10^{1}	1×10^{5}
Молибден (42)				
Mo-93	4×10^{1}	2×10^{1}	1×10^{3}	1×10^{8}
Mo-99[(a)]	1×10^{0}	6×10^{-1}	1×10^{2}	1×10^{6}
Азот (7)				
N-13	9×10^{-1}	6×10^{-1}	1×10^{2}	1×10^{9}
Натријум (11)				
Na-22	5×10^{-1}	5×10^{-1}	1×10^{1}	1×10^{6}
Na-24	2×10^{-1}	2×10^{-1}	1×10^{1}	1×10^{5}
Ниобијум (41)				
Nb-93m	4×10^{1}	3×10^{1}	1×10^{4}	1×10^{7}
Nb-94	7×10^{-1}	7×10^{-1}	1×10^{1}	1×10^{6}
Nb-95	1×10^{0}	1×10^{0}	1×10^{1}	1×10^{6}
Nb-97	9×10^{-1}	6×10^{-1}	1×10^{1}	1×10^{6}
Неодијум (60)				
Nd-147	6×10^{0}	6×10^{-1}	1×10^{2}	1×10^{6}
Nd-149	6×10^{-1}	5×10^{-1}	1×10^{2}	1×10^{6}
Никал (28)				
Ni-57	6×10^{-1}	6×10^{-1}	1×10^{1}	1×10^{6}
Ni-59	неограничена	неограничена	1×10^{4}	1×10^{8}
Ni-63	4×10^{1}	3×10^{1}	1×10^{5}	1×10^{8}
Ni-65	4×10^{-1}	4×10^{-1}	1×10^{1}	1×10^{6}
Нептунијум (93)				
Np-235	4×10^{1}	4×10^{1}	1×10^{3}	1×10^{7}
Np-236 (кратког века)	2×10^{1}	$2 \times 10°$	1×10^{3}	1×10^{7}
Np-236 (дугог века)	9×10^{0}	2×10^{-2}	1×10^{2}	1×10^{5}
Np-237	2×10^{1}	2×10^{-3}	$1 \times 10^{0(b)}$	$1 \times 10^{3(b)}$

Радионуклид (атомски број)	A_1 (TBq)	A_2 (TBq)	Ограничења концентрација активности за изузете материје (Bq/g)	Граничне вредности активности за изузете пошиљке (Bq)
Np-239	7×10^{0}	4×10^{-1}	1×10^{2}	1×10^{7}
Осмијум (76)				
Os-185	1×10^{0}	1×10^{0}	1×10^{1}	1×10^{6}
Os-191	1×10^{1}	2×10^{0}	1×10^{2}	1×10^{7}
Os-191m	4×10^{1}	3×10^{1}	1×10^{3}	1×10^{7}
Os-193	2×10^{0}	6×10^{-1}	1×10^{2}	1×10^{6}
Os-194(a)	3×10^{-1}	3×10^{-1}	1×10^{2}	1×10^{5}
Фосфор (15)				
P-32	5×10^{-1}	5×10^{-1}	1×10^{3}	1×10^{5}
P-33	4×10^{1}	1×10^{0}	1×10^{5}	1×10^{8}
Протактинијум (91)				
Pa-230[(a)]	2×10^{0}	7×10^{-2}	1×10^{1}	1×10^{6}
Pa-231	4×10^{0}	4×10^{-4}	1×10^{0}	1×10^{3}
Pa-233	5×10^{0}	7×10^{-1}	1×10^{2}	1×10^{7}
Олово (82)				
Pb-201	1×10^{0}	1×10^{0}	1×10^{1}	1×10^{6}
Pb-202	4×10^{1}	2×10^{1}	1×10^{3}	1×10^{6}
Pb-203	4×10^{0}	3×10^{0}	1×10^{2}	1×10^{6}
Pb-205	неограничена	неограничена	1×10^{4}	1×10^{7}
Pb-210[(a)]	1×10^{0}	5×10^{-2}	1×10^{1} (b)	1×10^{4} (b)
Pb-212[(a)]	7×10^{-1}	2×10^{-1}	1×10^{1} (b)	1×10^{5} (b)
Паладијум (46)				
Pd-103[(a)]	4×10^{1}	4×10^{1}	1×10^{3}	1×10^{8}
Pd-107	неограничена	неограничена	1×10^{5}	1×10^{8}
Pd-109	2×10^{0}	5×10^{-1}	1×10^{3}	1×10^{6}
Прометијум (61)				
Pm-143	3×10^{0}	3×10^{0}	1×10^{2}	1×10^{6}
Pm-144	7×10^{-1}	7×10^{-1}	1×10^{1}	1×10^{6}
Pm-145	3×10^{1}	1×10^{1}	1×10^{3}	1×10^{7}
Pm-147	4×10^{1}	2×10^{0}	1×10^{4}	1×10^{7}
Pm-148m[(a)]	8×10^{-1}	7×10^{-1}	1×10^{1}	1×10^{6}
Pm-149	2×10^{0}	6×10^{-1}	1×10^{3}	1×10^{6}
Pm-151	2×10^{0}	6×10^{-1}	1×10^{2}	1×10^{6}
Полонијум (84)				
Po-210	4×10^{1}	2×10^{-2}	1×10^{1}	1×10^{4}
Празеодијум (59)				
Pr-142	4×10^{-1}	4×10^{-1}	1×10^{2}	1×10^{5}
Pr-143	3×10^{0}	6×10^{-1}	1×10^{4}	1×10^{6}

Радионуклид (атомски број)	A_1 (TBq)	A_2 (TBq)	Ограничења концентрација активности за изузете материје (Bq/g)	Граничне вредности активности за изузете пошиљке (Bq)
Платина (78)				
Pt-188(a)	1×10^{0}	8×10^{-1}	1×10^{1}	1×10^{6}
Pt-191	4×10^{0}	3×10^{0}	1×10^{2}	1×10^{6}
Pt-193	4×10^{1}	4×10^{1}	1×10^{4}	1×10^{7}
Pt-193m	4×10^{1}	5×10^{-1}	1×10^{3}	1×10^{7}
Pt-195m	1×10^{1}	5×10^{-1}	1×10^{2}	1×10^{6}
Pt-197	2×10^{1}	6×10^{-1}	1×10^{3}	1×10^{6}
Pt-197m	1×10^{1}	6×10^{-1}	1×10^{2}	1×10^{6}
Плутонијум (94)				
Pu-236	3×10^{1}	3×10^{-3}	1×10^{1}	1×10^{4}
Pu-237	2×10^{1}	2×10^{1}	1×10^{3}	1×10^{7}
Pu-238	1×10^{1}	1×10^{-3}	1×10^{0}	1×10^{4}
Pu-239	1×10^{1}	1×10^{-3}	1×10^{0}	1×10^{4}
Pu-240	1×10^{1}	1×10^{-3}	1×10^{0}	1×10^{3}
Pu-241[(a)]	4×10^{1}	6×10^{-2}	1×10^{2}	1×10^{5}
Pu-242	1×10^{1}	1×10^{-3}	1×10^{0}	1×10^{4}
Pu-244[(a)]	4×10^{-1}	1×10^{-3}	1×10^{0}	1×10^{4}
Радијум (88)				
Ra-223[(a)]	4×10^{-1}	7×10^{-3}	1×10^{2} (b)	1×10^{5} (b)
Ra-224[(a)]	4×10^{-1}	2×10^{-2}	1×10^{1} (b)	1×10^{5} (b)
Ra-225[(a)]	2×10^{-1}	4×10^{-3}	1×10^{2}	1×10^{5}
Ra-226[(a)]	2×10^{-1}	3×10^{-3}	1×10^{1} (b)	1×10^{4} (b)
Ra-228[(a)]	6×10^{-1}	2×10^{-2}	1×10^{1} (b)	1×10^{5} (b)
Рубидијум (37)				
Rb-81	2×10^{0}	8×10^{-1}	1×10^{1}	1×10^{6}
Rb-83[(a)]	2×10^{0}	2×10^{0}	1×10^{2}	1×10^{6}
Rb-84	1×10^{0}	1×10^{0}	1×10^{1}	1×10^{6}
Rb-86	5×10^{-1}	5×10^{-1}	1×10^{2}	1×10^{5}
Rb-87	неограничена	неограничена	1×10^{4}	1×10^{7}
Rb (природан)	неограничена	неограничена	1×10^{4}	1×10^{7}
Ренијум (75)				
Re-184	1×10^{0}	1×10^{0}	1×10^{1}	1×10^{6}
Re-184m	3×10^{0}	1×10^{0}	1×10^{2}	1×10^{6}
Re-186	2×10^{0}	6×10^{-1}	1×10^{3}	1×10^{6}
Re-187	неограничена	неограничена	1×10^{6}	1×10^{9}
Re-188	4×10^{-1}	4×10^{-1}	1×10^{2}	1×10^{5}

Радионуклид (атомски број)	**A_1 (TBq)**	**A_2 (TBq)**	**Ограничења концентрација активности за изузете материје (Bq/g)**	**Граничне вредности активности за изузете пошиљке (Bq)**
Re-189[(a)]	3×10^{0}	6×10^{-1}	1×10^{2}	1×10^{6}
Re (природан)	неограничена	неограничена	1×10^{6}	1×10^{9}
Родијум (45)				
Rh-99	2×10^{0}	2×10^{0}	1×10^{1}	1×10^{6}
Rh-101	4×10^{0}	3×10^{0}	1×10^{2}	1×10^{7}
Rh-102	5×10^{-1}	5×10^{-1}	1×10^{1}	1×10^{6}
Rh-102m	2×10^{0}	2×10^{0}	1×10^{2}	1×10^{6}
Rh-103m	4×10^{1}	4×10^{1}	1×10^{4}	1×10^{8}
Rh-105	1×10^{1}	8×10^{-1}	1×10^{2}	1×10^{7}
Радон (86)				
Rn-222[(a)]	3×10^{-1}	4×10^{-3}	1×10^{1} (b)	1×10^{8} (b)
Рутенијум (44)				
Ru-97	5×10^{0}	5×10^{0}	1×10^{2}	1×10^{7}
Ru-103[(a)]	2×10^{0}	2×10^{0}	1×10^{2}	1×10^{6}
Ru-105	1×10^{0}	6×10^{-1}	1×10^{1}	1×10^{6}
Ru-106[(a)]	2×10^{-1}	2×10^{-1}	1 x 10^{2} (b)	1 x10^{5} (b)
Сумпор (16)				
S-35	4×10^{1}	3×10^{0}	1×10^{5}	1×10^{8}
Антимон (51)				
Sb-122	4×10^{-1}	4×10^{-1}	1×10^{2}	1×10^{4}
Sb-124	6×10^{-1}	6×10^{-1}	1×10^{1}	1×10^{6}
Sb-125	2×10^{0}	1×10^{0}	1×10^{2}	1×10^{6}
Sb-126	4×10^{-1}	4×10^{-1}	1×10^{1}	1×10^{5}
Скандијум (21)				
Sc-44	5×10^{-1}	5×10^{-1}	1×10^{1}	1×10^{5}
Sc-46	5×10^{-1}	5×10^{-1}	1×10^{1}	1×10^{6}
Sc-47	1×10^{1}	7×10^{-1}	1×10^{2}	1×10^{6}
Sc-48	3×10^{-1}	3×10^{-1}	1×10^{1}	1×10^{5}
Селен (34)				
Se-75	3×10^{0}	3×10^{0}	1×10^{2}	1×10^{6}
Se-79	4×10^{1}	2×10^{0}	1×10^{4}	1×10^{7}
Силицијум (14)				
Si-31	6×10^{-1}	6×10^{-1}	1×10^{3}	1×10^{6}
Si-32	4×10^{1}	5×10^{-1}	1×10^{3}	1×10^{6}

Радионуклид (атомски број)	A_1 (TBq)	A_2 (TBq)	Ограничења концентрација активности за изузете материје (Bq/g)	Граничне вредности активности за изузете пошиљке (Bq)
Самаријум (62)				
Sm-145	1×10^1	1×10^1	1×10^2	1×10^7
Sm-147	неограничена	неограничена	1×10^1	1×10^4
Sm-151	4×10^1	1×10^1	1×10^4	1×10^8
Sm-153	9×10^0	6×10^{-1}	1×10^2	1×10^6
Калај (50)				
Sn-113[(a)]	4×10^0	2×10^0	1×10^3	1×10^7
Sn-117m	7×10^0	4×10^{-1}	1×10^2	1×10^6
Sn-119m	4×10^1	3×10^1	1×10^3	1×10^7
Sn-121m[(a)]	4×10^1	9×10^{-1}	1×10^3	1×10^7
Sn-123	8×10^{-1}	6×10^{-1}	1×10^3	1×10^6
Sn-125	4×10^{-1}	4×10^{-1}	1×10^2	1×10^5
Sn-126[(a)]	6×10^{-1}	4×10^{-1}	1×10^1	1×10^5
Стронцијум (38)				
Sr-82[(a)]	2×10^{-1}	2×10^{-1}	1×10^1	1×10^5
Sr-83	1×10^0	1×10^0	1×10^1	1×10^6
Sr-85	2×10^0	2×10^0	1×10^2	1×10^6
Sr-85m	5×10^0	5×10^0	1×10^2	1×10^7
Sr-87m	3×10^0	3×10^0	1×10^2	1×10^6
Sr-89	6×10^{-1}	6×10^{-1}	1×10^3	1×10^6
Sr-90[(a)]	3×10^{-1}	3×10^{-1}	1×10^2 (b)	1×10^4 (b)
Sr-91[(a)]	3×10^{-1}	3×10^{-1}	1×10^1	1×10^5
Sr-92[(a)]	1×10^0	3×10^{-1}	1×10^1	1×10^6
Тријум (1)				
T (H-3)	4×10^1	4×10^1	1×10^6	1×10^9
Тантал (73)				
Ta-178 (дугог века)	1×10^0	8×10^{-1}	1×10^1	1×10^6
Ta-179	3×10^1	3×10^1	1×10^3	1×10^7
Ta-182	9×10^{-1}	5×10^{-1}	1×10^1	1×10^4
Тербијум (65)				
Tb-149	8×10^{-1}	8×10^{-1}	1×10^1	1×10^6
Tb-157	4×10^1	4×10^1	1×10^4	1×10^7
Tb-158	1×10^0	1×10^0	1×10^1	1×10^6
Tb-160	1×10^0	6×10^{-1}	1×10^1	1×10^6
Tb-161	3×10^1	7×10^{-1}	1×10^3	1×10^6
Технецијум (43)				
Tc-95m[(a)]	2×10^0	2×10^0	1×10^1	1×10^6

Радионуклид (атомски број)	A_1 (TBq)	A_2 (TBq)	Ограничења концентрација активности за изузете материје (Bq/g)	Граничне вредности активности за изузете пошиљке (Bq)
Tc-96	4×10^{-1}	4×10^{-1}	1×10^{1}	1×10^{6}
Tc-96m[(a)]	4×10^{-1}	4×10^{-1}	1×10^{3}	1×10^{7}
Tc-97	неограничена	неограничена	1×10^{3}	1×10^{8}
Tc-97m	4×10^{1}	1×10^{0}	1×10^{3}	1×10^{7}
Tc-98	8×10^{-1}	7×10^{-1}	1×10^{1}	1×10^{6}
Tc-99	4×10^{1}	9×10^{-1}	1×10^{4}	1×10^{7}
Tc-99m	1×10^{1}	4×10^{0}	1×10^{2}	1×10^{7}
Телур (52)				
Te-121	2×10^{0}	2×10^{0}	1×10^{1}	1×10^{6}
Te-121m	5×10^{0}	3×10^{0}	1×10^{2}	1×10^{6}
Te-123m	8×10^{0}	1×10^{0}	1×10^{2}	1×10^{7}
Te-125m	2×10^{1}	9×10^{-1}	1×10^{3}	1×10^{7}
Te-127	2×10^{1}	7×10^{-1}	1×10^{3}	1×10^{6}
Te-127m[(a)]	2×10^{1}	5×10^{-1}	1×10^{3}	1×10^{7}
Te-129	7×10^{-1}	6×10^{-1}	1×10^{2}	1×10^{6}
Te-129m[(a)]	8×10^{-1}	4×10^{-1}	1×10^{3}	1×10^{6}
Te-131m[(a)]	7×10^{-1}	5×10^{-1}	1×10^{1}	1×10^{6}
Te-132[(a)]	5×10^{-1}	4×10^{-1}	1×10^{2}	1×10^{7}
Торијум (90)				
Th-227	1×10^{1}	5×10^{-3}	1×10^{1}	1×10^{4}
Th-228[(a)]	5×10^{-1}	1×10^{-3}	1×10^{0} (b)	1×10^{4} (b)
Th-229	5×10^{0}	5×10^{-4}	1×10^{0} (b)	1×10^{3} (b)
Th-230	1×10^{1}	1×10^{-3}	$1 \times 10°$	1×10^{4}
Th-231	4×10^{1}	2×10^{-2}	1×10^{3}	1×10^{7}
Th-232	неограничена	неограничена	1×10^{1}	1×10^{4}
Th-234[(a)]	3×10^{-1}	3×10^{-1}	1×10^{3} (b)	1×10^{5} (b)
Th (природан)	неограничена	неограничена	1×10^{0} (b)	1×10^{3} (b)
Титанијум (22)				
Ti-44[(a)]	5×10^{-1}	4×10^{-1}	1×10^{1}	1×10^{5}
Талијум (81)				
Tl-200	9×10^{-1}	9×10^{-1}	1×10^{1}	1×10^{6}
Tl-201	1×10^{1}	4×10^{0}	1×10^{2}	1×10^{6}
Tl-202	2×10^{0}	2×10^{0}	1×10^{2}	1×10^{6}
Tl-204	1×10^{1}	7×10^{-1}	1×10^{4}	1×10^{4}
Тулијум (69)				

Радионуклид (атомски број)	A_1 (TBq)	A_2 (TBq)	Ограничења концентрација активности за изузете материје (Bq/g)	Граничне вредности активности за изузете пошиљке (Bq)
Tm-167	7×10^0	8×10^{-1}	1×10^2	1×10^6
Tm-170	3×10^0	6×10^{-1}	1×10^3	1×10^6
Tm-171	4×10^1	4×10^1	1×10^4	1×10^8
Уранијум (92)				
U-230 (брзо апсорбовање преко плућа)[(a)(d)]	4×10^1	1×10^{-1}	1×10^1 (b)	1×10^5 (b)
U-230 (средње апсорбовање преко плућа)[(a)(e)]	4×10^1	4×10^{-3}	1×10^1	1×10^4
U-230 (споро апсорбовање преко плућа)[(a)(ф)]	3×10^1	3×10^{-3}	1×10^1	1×10^4
U-232 (брзо апсорбовање преко плућа)[(d)]	4×10^1	1×10^{-2}	1×10^0 (b)	1×10^3 (b)
U-232 (средње апсорбовање преко плућа) [(e)]	4×10^1	7×10^{-3}	1×10^1	1×10^4
U-232 (споро апсорбовање преко плућа)[(f)]	1×10^1	1×10^{-3}	1×10^1	1×10^4
U-233 (брзо апсорбовање преко плућа)[(d)]	4×10^1	9×10^{-2}	1×10^1	1×10^4
U-233 (средње апсорбовање преко плућа)[(e)]	4×10^1	2×10^{-2}	1×10^2	1×10^5
U-233 (споро апсорбовање преко плућа)[(f)]	4×10^1	6×10^{-3}	1×10^1	1×10^5
U-234 (брзо абсорбовање преко плућа)[(d)]	4×10^1	9×10^{-2}	1×10^1	1×10^4
U-234 (средње абсорбовање преко плућа)[(e)]	4×10^1	2×10^{-2}	1×10^2	1×10^5
U-234 (споро апсорбовање преко плућа)[(f)]	4×10^1	6×10^{-3}	1×10^1	1×10^5
U-235 (све врсте апсорбовања преко плућа) [(a)(d)(e)(f)]	неограничена	неограничена	1×10^1 (b)	1×10^4 (b)
U-236 (брзо апсорбовање преко плућа)[(d)]	неограничена	неограничена	1×10^1	1×10^4
U-236 (средње апсорбовање преко плућа) [(e)]	4×10^1	2×10^{-2}	1×10^2	1×10^5
U-236 (споро апсорбовање преко плућа)[(f)]	4×10^1	6×10^{-3}	1×10^1	1×10^4
U-238 (све врсте абсорбовања преко плућа) [(d)(e)(f)]	неограничена	неограничена	1×10^1 (b)	1×10^4 (b)
U (природан)	неограничена	неограничена	1×10^0 (b)	1×10^3 (b)
U (обогаћен ≤ 20%)[(g)]	неограничена	неограничена	1×10^0	1×10^3

Радионуклид (атомски број)	**A_1 (TBq)**	**A_2 (TBq)**	**Ограничења концентрација активности за изузете материје (Bq/g)**	**Граничне вредности активности за изузете пошиљке (Bq)**
U (осиромашен)	неограничена	неограничена	1×10^{0}	1×10^{3}
Ванадијум (23)				
V-48	4×10^{-1}	4×10^{-1}	1×10^{1}	1×10^{5}
V-49	4×10^{1}	4×10^{1}	1×10^{4}	1×10^{7}
Волфрам (74)				
W-178[(a)]	9×10^{0}	5×10^{0}	1×10^{1}	1×10^{6}
W-181	3×10^{1}	3×10^{1}	1×10^{3}	1×10^{7}
W-185	4×10^{1}	8×10^{-1}	1×10^{4}	1×10^{7}
W-187	2×10^{0}	6×10^{-1}	1×10^{2}	1×10^{6}
W-188[(a)]	4×10^{-1}	3×10^{-1}	1×10^{2}	1×10^{5}
Ксенон (54)				
Xe-122[(a)]	4×10^{-1}	4×10^{-1}	1×10^{2}	1×10^{9}
Xe-123	2×10^{0}	7×10^{-1}	1×10^{2}	1×10^{9}
Xe-127	4×10^{0}	2×10^{0}	1×10^{3}	1×10^{5}
Xe-131m	4×10^{1}	4×10^{1}	1×10^{4}	1×10^{4}
Xe-133	2×10^{1}	1×10^{1}	1×10^{3}	1×10^{4}
Xe-135	3×10^{0}	2×10^{0}	1×10^{3}	1×10^{10}
Итријум (39)				
Y-87[(a)]	1×10^{0}	1×10^{0}	1×10^{1}	1×10^{6}
Y-88	4×10^{-1}	4×10^{-1}	1×10^{1}	1×10^{6}
Y-90	3×10^{-1}	3×10^{-1}	1×10^{3}	1×10^{5}
Y-91	6×10^{-1}	6×10^{-1}	1×10^{3}	1×10^{6}
Y-91m	2×10^{0}	2×10^{0}	1×10^{2}	1×10^{6}
Y-92	2×10^{-1}	2×10^{-1}	1×10^{2}	1×10^{5}
Y-93	3×10^{-1}	3×10^{-1}	1×10^{2}	1×10^{5}
Итербијум (70)				
Yb-169	4×10^{0}	1×10^{0}	1×10^{2}	1×10^{7}
Yb-175	3×10^{1}	9×10^{-1}	1×10^{3}	1×10^{7}
Цинк (30)				
Zn-65	2×10^{0}	2×10^{0}	1×10^{1}	1×10^{6}
Zn-69	3×10^{0}	6×10^{-1}	1×10^{4}	1×10^{6}
Zn-69m[(a)]	3×10^{0}	6×10^{-1}	1×10^{2}	1×10^{6}
Цирконијум (40)				
Zr-88	3×10^{0}	3×10^{0}	1×10^{2}	1×10^{6}
Zr-93	неограничена	неограничена	1×10^{3} (b)	1×10^{7} (b)
Zr-95[(a)]	2×10^{0}	8×10^{-1}	1×10^{1}	1×10^{6}
Zr-97[(a)]	4×10^{-1}	4×10^{-1}	1×10^{1} (b)	1×10^{5} (b)

(а) Вредности A1 и/или A2 за ове изворне радионуклиде укључују допринос њиховим производима распада радионуклида чији је период полураспада мањи од 10 дана, како следи:

Mg-28	Al-28
Ar-42	K-42
Ca-47	Sc-47
Ti-44	Sc-44
Fe-52	Mn-52m
Fe-60	Co-60m
Zn-69m	Zn-69
Ge-68	Ga-68
Rb-83	Kr-83m
Sr-82	Rb-82
Sr-90	Y-90
Sr-91	Y-91m
Sr-92	Y-92
Y-87	Sr-87m
Zr-95	Nb-95m
Zr-97	Nb-97m, Nb-97
Mo-99	Tc-99m
Tc-95m	Tc-95
Tc-96m	Tc-96
Ru-103	Rh-103m
Ru-106	Rh-106
Pd-103	Rh-103m
Ag-108m	Ag-108
Ag-110m	Ag-110
Cd-115	In-115m
In-114m	In-114
Sn-113	In-113m
Sn-121m	Sn-121
Sn-126	Sb-126m
Te-118	Sb-118
Te-127m	Te-127
Te-129m	Te-129
Te-131m	Te-131
Te-132	I-132
I-135	Xe-135m
Xe-122	I-122
Cs-137	Ba-137m
Ba-131	Cs-131
Ba-140	La-140
Ce-144	Pr-144m, Pr-144
Pm-148m	Pm-148

Gd-146	Eu-146
Dy-166	Ho-166
Hf-172	Lu-172
W-178	Ta-178
W-188	Re-188
Re-189	Os-189m
Os-194	Ir-194
Ir-189	Os-189m
Pt-188	Ir-188
Hg-194	Au-194
Hg-195m	Hg-195
Pb-210	Bi-210
Pb-212	Bi-212, Tl-208, Po-212
Bi-210m	Tl-206
Bi-212	Tl-208, Po-212
At-211	Po-211
Rn-222	Po-218, Pb-214, At-218, Bi-214, Po-214
Ra-223	Rn-219, Po-215, Pb-211, Bi-211, Po-211, Tl-207
Ra-224	Rn-220, Po-216, Pb-212, Bi-212, Tl-208, Po-212
Ra-225	Ac-225, Fr-221, At-217, Bi-213, Tl-209, Po-213, Pb-209
Ra-226	Rn-222, Po-218, Pb-214, At-218, Bi-214, Po-214
Ra-228	Ac-228
Ac-225	Fr-221, At-217, Bi-213, Tl-209, Po-213, Pb-209
Ac-227	Fr-223
Th-228	Ra-224, Rn-220, Po-216, Pb-212, Bi-212, Tl-208, Po-212
Th-234	Pa-234m, Pa-234
Pa-230	Ac-226, Th-226, Fr-222, Ra-222, Rn-218, Po-214
U-230	Th-226, Ra-222, Rn-218, Po-214
U-235	Th-231
Pu-241	U-237
Pu-244	U-240, Np-240m
Am-242m	Am-242, Np-238
Am-243	Np-239
Cm-247	Pu-243
Bk-249	Am-245
Cf-253	Cm-249

(b) Изворни нуклиди и њихови производи распада, који стоје у сталној равнотежи, приказани су како следи (активност коју треба узети у обзир је само она која одговара изворном нуклиду):

Sr-90	Y-90
Zr-93	Nb-93m
Zr-97	Nb-97
Ru-106	Rh-106
Ag-108m	Ag-108

Cs-137	Ba-137m
Ce-144	Pr-144
Ba-140	La-140
Bi-212	Tl-208 (0.36), Po-212 (0.64)
Pb-210	Bi-210, Po-210
Pb-212	Bi-212, Tl-208 (0.36), Po-212 (0.64)
Rn-222	Po-218, Pb-214, Bi-214, Po-214
Ra-223	Rn-219, Po-215, Pb-211, Bi-211, Tl-207
Ra-224	Rn-220, Po-216, Pb-212, Bi-212, Tl-208 (0.36), Po-212 (0.64)
Ra-226	Rn-222, Po-218, Pb-214, Bi-214, Po-214, Pb-210, Bi-210, Po-210
Ra-228	Ac-228
Th-228	Ra-224, Rn-220, Po-216, Pb212, Bi-212, Tl208 (0.36), Po-212 (0.64)
Th-229	Ra-225, Ac-225, Fr-221, At-217, Bi-213, Po-213, Pb-209
Th-прир.[5]	Ra-228, Ac-228, Th-228, Ra-224, Rn-220, Po-216, Pb-212, Bi-212, Tl-208 (0.36), Po-212 (0.64)
Th-234	Pa-234m
U-230	Th-226, Ra-222, Rn-218, Po-214
U-232	Th-228, Ra-224, Rn-220, Po-216, Pb-212, Bi-212, Tl-208 (0.36), Po-212 (0.64)
U-235	Th-231
U-238	Th-234, Pa-234m
U-прир.[5]	Th-234, Pa-234m, U-234, Th-230, Ra-226, Rn-222, Po-218, Pb-214, Bi-214, Po-214, Pb-210, Bi-210, Po-210
Np-237	Pa-233
Am-242m	Am-242
Am-243	Np-239

(c) Количина се може одредити мерењем стопе распада или мерењем јачине дозе на прописаном одстојању од извора.

(d) Ове вредности важе само за једињења уранијума, која су, како у нормалним транспортним условима тако и у условима несреће приликом транспорта, у хемијском облику UF6, UO2F2 и UO2 (NO3)2.

(e) Ове вредности важе само за једињења уранијума, која су, како у нормалним транспортним условима тако и у условима незгоде приликом транспорта, у хемијском облику UO3, UF4 и UCI4 и у шестовалентним једињењима.

(f) Ове вредности важе за сва једињења уранијума, која нису наведена под горњим тачкама (d) и (e).

(g) Ове вредности важе само за неозрачени уранијум.

2.2.7.2.2.2 За поједине радионуклиде:

(a) који нису наведени у табели 2.2.7.2.2.1, за одређивање основних вредности радионуклида наведених у ставу 2.2.7.2.2.1 потребно је мултилатерално одобрење. За ове радионуклиде ограничења концентрације активности за изузете материје или граничне вредности активности за изузету пошиљку морају се рачунати према принципима установљеним у „Заштита од зрачења и безбедност извора зрачења: Међународни основни безбедносни стандарди", IAEA Безбедносни стандарди серија бр. GSR Део 3, IAEA, Беч (2014). Дозвољено је користити вредност A2, која се израчунава

[5] У случају Th-природног, изворни нуклид је Th-232, у случају U-природног, изворни нуклид је U-238

користећи коефицијент зрачења за одговарајући тип апсорбовања кроз плућа према препоруци Међународне комисије за заштиту од зрачења (International Commission on Radiological Protection), уколико се хемијски облици оба радионуклида узимају у обзир, како под нормалним условима тако и у условима незгоде приликом транспорта. Алтернативно се могу користити вредности радионуклида из табеле 2.2.7.2.2.2 без одобрења надлежних органа;

(b) у инструментима или производима у којима је радиоактивна материја затворена у неком инструменту или производу или је садржана као саставни део инструмента или другог производа и који одговарају 2.2.7.2.4.1.3 (c), основне вредности радионуклида, алтернативне онима из табеле 2.2.7.2.2.1, за граничне вредности активности за изузету пошиљку дозвољене су и за њих је потребно мултилатерално одобрење. Такве алтернативне граничне вредности активности за изузету пошиљку израчунавају према принципима установљеним у GSR Део 3.

Табела 2.2.7.2.2.2: Основне вредности радионуклида за непознате радионуклиде или смеше

Радиоактивни садржај	A_1	A_2	Ограничења концентрација активности за изузете материје	Гранична вредност активности за изузете пошиљке
	(TBq)	**(TBq)**	**(Bq/g)**	**(Bq)**
познато је само присуство нуклида, који емитују бета или гама зраке	0,1	0,02	1×10^{1}	1×10^{4}
познато је само присуство нуклида, који емитују алфа зраке, али не и неутрон зраке	0,2	9×10^{-5}	1×10^{-1}	1×10^{3}
познато је присуство нуклида, који емитују неутрон зраке или не постоје релевантни подаци	0,001	9×10^{-5}	1×10^{-1}	1×10^{3}

2.2.7.2.2.3 При израчунавању A_1 и A_2 за неки радионуклид који није садржан у табели 2.2.7.2.2.1, радиоактивни ланац распадања у ком се радионуклиди налазе у свом природном односу и у ком ниједна нуклид потомак нема време полураспада, које је или веће од десет дана, или веће од изворног радионуклида, треба сматрати као појединачан радионуклид; активност, коју треба узети у обзир и вредност A_1 или A_2 које се морају користити, су вредности које одговарају изворном нуклиду овог ланца. У случају радиоактивних ланаца распадања у којима нуклид потомак има време полураспада, које је или веће од десет дана или веће од изворног нуклида, изворне нуклиде и нуклиде потомке треба сматрати као смеше различитих нуклида.

2.2.7.2.2.4 За смеше радионуклида, основних вредности радионуклида наведених у 2.2.7.2.2.1 може се вршити на следећи начин:

$$X_m = \frac{1}{\sum_i \frac{f(i)}{X(i)}}$$

при чему је,

f(i) удео активности или концентрација активности радионуклида ***i*** у смеши;

X(i) одговарајућа вредност A_1 или A_2, или ограничење концентрације активности за изузете материје или граничне вредности активности за изузету пошиљку за одговарајући радионуклид ***i***; и

X_m у случају смеша, је изведена вредност A_1 или A_2, или ограничење концентрације активности за изузете материје или за граничну вредност активности за изузету пошиљку.

2.2.7.2.2.5 Ако је познат идентитет сваког радионуклида, али су непознате појединачне активности

неких радионуклида, радионуклиди се могу груписати, а најнижа одговарајућа вредност радионуклида може се користити за радионуклиде у свакој групи уз коришћење формуле у 2.2.7.2.2.4 и 2.2.7.2.4.4. Основа за поделу у групе, могу бити укупне алфа активности или укупне бета/гама активности, уколико су ове познате, при чему треба користити најниже вредности радионуклида за алфа изворе зрачења, одн. бета/гама изворе зрачења.

2.2.7.2.2.6 За појединачне радио нуклиде или смеше радионуклида, за које не постоје одговарајући подаци, користе се вредности из табеле 2.2.7.2.2.2.

2.2.7.2.3 **Одређивање других особина материје**

2.2.7.2.3.1 **Материја ниске специфичне активности (*LSA*)**

2.2.7.2.3.1.1 (Резервисано)

2.2.7.2.3.1.2 Материје LSA су подељене у три групе:

(a) LSA-I

(i) руде уранијума или торијума и њихови концентрати као и друге руде, које садрже радионуклиде који се налазе у природи;

(ii) природни уранијум, осиромашени уранијум, природни торијум или њихова једињења или смеше, која су неозрачена и у чврстом или течном стању;

(iii) радиоактивне материје, за које је вредност A2 неограничена. Фисионе материје могу бити укључене једино ако су према 2.2.7.2.3.5 изузете;

(iv) остале радиоактивне материје, у којима је активност равномерно распоређена и где процењена средња специфична активност не прелази 30 пута вредност за концентрацију активности наведену у 2.2.7.2.2.1 до 2.2.7.2.2.6. Фисионе материје могу бити укључене једино ако су према 2.2.7.2.3.5 изузете .

(b) LSA-II

(i) вода са концентрацијом трицијума до 0,8 TBq/l;

(ii) остале материје, у којима је активност равномерно распоређена, а процењена средња специфична активност не прелази 10^{-4} A_2/g за чврсте материје и гасове, и 10^{-5} A_2/g за течне материје.

(c) LSA-III - Чврсте материје (нпр. очврснули отпад, активирани материјали), изузев материја у виду праха код којих су:

(i) радиоактивне материје равномерно распоређене у једној чврстој материји или скупу чврстих предмета или углавном равномерно распоређене у чврстом компактном везивном средству (као што је бетон, битумен и керамика);

(ii) процењена средња специфична активност чврсте материје, са изузетком материјала за заштиту, не прелази 2 x 10^{-3} A_2/g.

2.2.7.2.3.1.3 *(Брисано)*

2.2.7.2.3.1.4 Материје LSA - III испитују се на следећи начин:

Чврст узорак материје, који представља целокупан садржај комада, треба потопити у воду у трајању од 7 дана на температури околине. Количина воде која се користи за испитивање мора бити довољна да обезбеди, да на крају периода испитивања од 7 дана слободна запремина неупијене и невезане преостале воде, износи најмање 10% запремине чврстог испитног узорка. Вода, на почетку мора да показује pH вредност од 6 - 8 и максималну проточност од 1 mS/m на 20 °C. Укупну активност слободне запремине воде треба измерити 7 дана након потапања испитног узорка.

2.2.7.2.3.1.5 Доказ о поштовању критеријума излагања према 2.2.7.2.3.1.4. мора бити у складу са 6.4.12.1. и 6.4.12.2.

2.2.7.2.3.2 **Површински контаминиран предмет (*SCO*)**

Ови предмети (*SCO*) су подељени у три групе:

(a) SCO –I: Чврст предмет на коме

(i) невезана контаминација на приступачној површини, распоређена на преко 300 cm² (или преко целокупне површине мање од 300 cm²), не прелази 4 Bq/cm² за бета и гама зрачење и алфа зрачење мање токсичности или 0.4 Bq/cm² за сва друга

алфа зрачења; и

(ii) везана контаминација на приступачној површини, распоређена на преко 300 cm² (или преко целокупне површине мање од 300 cm²), не прелази 4 x 10^4 Bq/cm² за бета и гама зрачење, и алфа зрачење мање токсичности или 4 x 10^3 Bq/cm² за сва друга алфа зрачења; и

(iii) збир невезане и везане контаминације на неприступачној површини, распоређене на преко 300 cm² (или преко целокупне површине мање од 300 cm²), не прелази 4 x 10^4 Bq/cm² за бета и гама зрачење као и алфа зрачење мање токсичности или 4 x 10^3 Bq/cm² за сва друга алфа зрачења.

(b) SCO –II*:* Чврст предмет, на чијој површини везана или невезана контаминација прелази одговарајуће граничне вредности наведене за SCO –I под (a) и на коме:

(i) невезана контаминација на приступачној површини, распоређена на преко 300 cm² (или преко целокупне површине мање од 300 cm²), не прелази 400 Bq/cm² за бета и гама зрачење и алфа зрачење мање токсичности или 40 Bq/cm² за сва друга алфа зрачења; и

(ii) везана контаминација на приступачној површини, распоређена на преко 300 cm² (или преко целокупне површине мање од 300 cm²), не прелази 8 x 10^5 Bq/cm² за бета и гама зрачење и алфа зрачење мање токсичности или 8 x 10^4 Bq/cm² за сва друга алфа зрачења; и

(iii) збир невезане и везане контаминације на неприступачној површини, распоређене на преко 300 cm² (или преко целокупне површине мање од 300 cm²), не прелази 8 x 10^5 Bq/cm² за бета и гама зрачење и алфа зрачење мање токсичности или 8 x 10^4 Bq/cm² за сва друга алфа зрачења.

(c) SCO-III: Велики чврсти предмет који се због своје величине не може превозити у типу комада описаном у RID и за који:

(i) сви отвори су затворени ради спречавања ослобађања радиоактивних материја у случају услова наведених у ставу 4.1.9.2.4 (e);

(ii) унутрашњост предмета је сува уколико је то могуће;

(iii) нефиксирана контаминација на спошашњим површинама не прелази границе утврђене у 4.1.9.1.2; и

(iv) збир нефиксиране контаминације и фиксиране контаминације на неприступачној површини која у просеку износи 300 cm^2 не прелази 8 × 10^5 Bq/cm^2 за бета и гама емитере и алфа емитере ниске отровности, или 8 × 10^4 Bq/cm^2 за све остале алфа емитере.

2.2.7.2.3.3 Радиоактивне материје у посебном облику

2.2.7.2.3.3.1 Радиоактивне материје у посебном облику морају имати димензије од најмање 5 mm. Ако је заптивена капсула саставни део радиокативне материје, капсула треба да буде тако израђена, да се може отворити само разарањем капсуле. За врсту конструкције радиоактивне материје у посебном облику потребна је унилатерална дозвола.

2.2.7.2.3.3.2 Радиоактивне материје у посебном облику морају бити таквих особина или тако изведене, да ако се подвргну испитивањима наведеним у 2.2.7.2.3.3.4. до 2.2.7.2.3.3.8. испуне следеће захтеве:

(a) Оне не смеју да се разбију или распадну при испитивању осетљивости на удар, испитивању на ударац или савијањем према 2.2.7.2.3.3.5 (a), (b) (c) и ако је примењиво према 2.2.7.2.3.3.6 (a);

(b) Оне не смеју да се истопе или распу при испитивању на загревање према 2.2.7.2.3.3.5. (d) или уколико је примењиво према 2.2.7.2.3.3.6 (b);

(c) Активност у води након испитивања растварања према 2.2.7.2.3.3.7. и 2.2.7.2.3.3.8. не сме да прелази 2 kBq; или алтернативно, за затворене изворе, степен заптивености за запреминско испитивање заптивености према стандарду ISO 9978:1992 «Заштита од зрачења – Затворени радиоактивни извори – Испитивање заптивености» (*Radiation Protection – Sealed Radioaktive Sources – Leakage Test Methods*) не сме да прелази примењиву и од стране надлежног органа прихваћену граничну вредност.

2.2.7.2.3.3.3 Доказ о испуњавању стандарда извођења у 2.2.7.2.3.3.2. мора бити у складу са 6.4.12.1. и 6.4.12.2.

2.2.7.2.3.3.4 Узорци за испитивање, који представљају или симулирају радиоактивне материје у посебном облику, морају бити подвргнути према 2.2.7.2.3.3.5. утврђеном испитивању осетљивости на удар, испитивању на ударац, испитивању савијања и испитивању загревањем или према 2.2.7.2.3.3.6 дозвољеном алтернативном испитивању. За свако испитивање сме се користити други испитни узорак. Након сваког испитивања, узорак се подвргава испитивању растварања или запреминском испитивању заптивености према поступку, који није мање осетљив од поступака описаног у 2.2.7.2.3.3.7 за не-дисперзивне чврсте материје или у 2.2.7.2.3.3.8 за материје у капсулама.

2.2.7.2.3.3.5 Примењиви методи испитивања су:

(a) Испитивање осетљивости на удар: Испитни узорак мора да падне са висине од 9 m на основу за испитивање удара. Основа за испитивање удара мора да буде тако израђена као што је дефинисано у 6.4.14;

(b) Испитивање на ударац: испитни узорак се полаже на оловну плочу, која лежи на глатком, тврдом ослонцу и удара се равним крајем неке полуге од меког челика, на тај начин да изазове ударац који одговара слободном паду 1,4 kg са висине од 1 m. Доња страна полуге мора имати пречник од 25 mm са заобљеним ивицама радијуса 3,0 ± 0,3 mm. Олово тврдоће од 3.5 до 4.5 по Викерсу (*Vickers*) и дебљине од највише 25 mm, мора покривати већу површину од испитног узорка. За свако испитивање мора се користити нова оловна плоча. Полуга мора да удари испитни узорак тако, да проузрокује највеће могуће оштећење;

(c) Испитивање на савијање: испитивање важи само за дугачке, танке изворе са најмањом дужином од 10 cm и односом дужине према најмањој ширини од најмање 10. Испитни узорак се водоравно круто учвршћује, тако да половина његове дужине вири изван учвршћења. Испитни узорак мора бити тако усмерен, да највеће оштећење претрпи, када му се на слободном крају нанесе ударац равном страном челичне шипке. Шипка треба да удари испитни узорак, тако да проузрокује ударац који одговара слободном паду од 1,4 kg са висине од 1 m. Доња страна шипке мора имати пречник од 25 mm са заобљеним ивицама радијуса 3,0 ±0,3 mm.

(d) Испитивање на топлоту: Испитни узорак се загрева на ваздуху на температуру од 800 °C и држи се на тој температури 10 минута, а након тога се оставља да се охлади.

2.2.7.2.3.3.6 Испитни узорци који представљају или симулирају радиоактивне материје затворене у заптивеној капсули, смеју се изузети од:

(a) испитивања прописаних у 2.2.7.2.3.3.5 (a) и (b), под условом да су узорци алтернативно подвргнути испитивању на ударац према стандарду ISO 2919:2012 «Заштита од зрачења – Затворени радиоактивни извори – Општи захтеви и класификација» (Radiation protection – Sealed Radioactive Sources – General requirments and classification):

(i) испитивању на ударац класе 4 ако је маса радиоактивне материје у посебном облику мања од 200 g;

(ii) испитивању на ударац класе 5 ако је маса радиоактивне материје у посебном облику једнака или већа од 200 g али мања од 500 g; и

(b) испитивања прописаног у 2.2.7.2.3.3.5 (d), под условом да је испитни узорак алтернативно подвргнут испитивању загревањем (температурни тест) класе 6 према стандарду ISO 2919:2012 «Заштита од зрачења –Затворени радиоактивни извори – Општи захтеви и класификација», (*Radiation protection – Sealed Radioactive Sources – General requirments and classification).*

2.2.7.2.3.3.7 За испитне узорке, који не обухватају или не симулирају не-дисперзионе чврсте материје, испитивање растварања се спроводи на следећи начин:

(a) Испитни узорак се потапа на 7 дана у воду на температури окружења. Количина воде која се користи за испитивање мора бити довољна, да на крају временског периода од 7 дана, слободна запремина неупијене и невезане воде износи најмање 10% запремине чврстог испитног узорка. Вода мора на почетку имати pH вредност од 6 – 8 и

максималну проточност од 1 mS/m на 20 °C;

(b) Вода и исптини узорак се загрева на температуру од (50 ± 5) °C и држи се четири сата на тој температури;

(c) Након тога се утврђује активност воде;

(d) Затим се испитни узорак држи најмање седам дана на ваздуху без струјања на најмање 30 °C и при релативној влажности од најмање 90%;

(e) Испитни узорак се тада потапа у воду истих особина као под а), и вода и испитни узорак се загревају на температуру од (50 ± 5) °C, и држе се на тој температури четири сата;

(f) Након тога се утврђује активност воде.

2.2.7.2.3.3.8 За испитне узорке који обухватају или симулирају радиоактивне материје затворене у заптивеној капсули, потребно је извршити испитивање растварања или запреминско испитивање заптивености како следи:

(a) Испитивање растварања се састоји од следећих корака:

(i) испитни узорак се потапа у воду на температури окружења. Вода мора на почетку да има pH вредност од 6 – 8 и максималну проточност од 1 mS/m на 20 °C;

(ii) Вода и испитни узорак се онда загревају на температуру од (50 ± 5) °C и држе се четири сата на тој температури;

(iii) Након тога се утврђује активност воде;

(iv) Затим се испитни узорак држи најмање седам дана на ваздуху без струјања, на најмање 30 °C и при релативној влажности од најмање 90%;

(v) Поступке према (i), (ii) и (iii) треба поновити.

(b) Алтернативно запреминско испитивање заптивености мора обухватити неко од испитивања описаних у стандарду ISO 9978:1992 «Заштита од зрачења – Затворени радиоактивни извори – Испитивања заптивености « (*Radiaton Protection – Sealed Radioactie Sources – Leakage Test Methods*), под условом да су прихватљиви за надлежне органе.

2.2.7.2.3.4 Слабо дисперзивне радиоактивне материје

2.2.7.2.3.4.1 За тип конструкције слабо дисперзивних радиоактивних материја потребна је мултилатерална дозвола. Слабо дисперзивне радиоактивне материје треба да буду такве, да укупна количина ових радиоактивних материја у комаду имајући у виду одредбе у 6.4.8.14 испуњава следеће захтеве:

(a) Јачина дозе на одстојању од 3 m незаклоњеног (незаштићеног) радиоактивног материјала не сме да прелази 10 mSv/h.

(b) При испитивањима утврђених у 6.4.20.3 и 6.4.20.4 ослобађање гаса и честица у ваздух до аеродинамично еквивалентног пречника од 100 μm не сме да прелази вредност од 100 A_2. За свако испитивање се може користити посебан узорак.

(c) При испитивању утврђене у 2.2.7.2.3.1.4 активност у води не сме да прелази 100 A_2. При употреби овог испитивања морају се узети у обзир оштећења услед испитивања утврђена у ставу (b).

2.2.7.2.3.4.2 Слабо дисперзивне радиокативне материје потребно је испитивати како следи:

Испитни узорак који представља или симулира слабу дисперзивну радиоактивну материју мора да се подвргне повишеном испитивању загревањем утврђеном у 6.4.20.3 и испитивању на удар утврђеном у 6.4.20.4. За свако испитивање може се користити посебан узорак. У наставку сваког испитивања испитни узорак мора да се подвргне испитивању излуживања утврђеном у 2.2.7.2.3.1.4. Након сваког испитивања мора да се установи да ли су примењиви захтеви у 2.2.7.3.4.1. испуњени.

2.2.7.2.3.4.3 Доказ о испуњењу стандарда извођења у 2.2.7.2.3.4.1 и 2.2.7.2.3.4.2 мора бити у складу са 6.4.12.1. и 6.4.12.2.

2.2.7.2.3.5 **Фисионе материје**

Фисионе материје и комади, који садрже фисионе материје морају бити класификовани под одговарајући унос као „ФИСИОНИ“ према табели 2.2.7.2.1.1, изузев ако су изузети једном од одредаба из тачака од (a) до (f) и транспортовани под условима из 7.5.11 CV33 (4.3). Све одредбе се примењују само на материје у комадима који одговарају захтевима из 6.4.7.2, изузев ако су неупаковане материје поименично дозвољене у одредби.

(a) Уранијум обогаћен уранијумом-235 максимално од 1 % по маси и са укупним садржајем плутонијума и уранијум-233, који не прелази 1 % по маси уранијума-235, под условом да су фисиони нуклиди хомогено подељени у целој материји. Осим тога уранијум-235 не сме да формира решеткасти склоп ако је присутан у облику метала, оксида или карбида.

(b) Течни раствори уранилнитрата обогаћен уранијумом-235 највише до 2% по маси, са укупним садржајем плутонијума и уранијум-233 који не прелази 0,002% масе уранијума и са односом атомског броја азота према уранијуму (***N/U***) од најмање 2.

(c) Уранијум обогаћен уранијумом максимално од 5 % по маси уранијума-235, под условом да:

(i) нема више од 3.5 g уранијума-235 по комаду;

(ii) укупни садржај плутонијума и уранијум-233 не прелази 1 % по маси уранијума-235 по комаду;

(iii) транспорт комада подлеже ограничењу по пошиљци предвиђеном у 7.5.11 CV33 (4.3) (c);

(d) Фисиони нуклиди са укупном масом од највише 2.0 g по комаду под условом да транспорт комада подлеже ограничењу по пошиљци предвиђеном у 7.5.11 CV33 (4.3) (d);

(e) Фисиони нуклиди са укупном масом од највише 45 g по комаду или неупаковано који подлежу захтевима у 7.5.11 CV33 (4.3) (e);

(f) Фисионе материје које одговарају захтевима из 7.5.11 CV33 (4.3) (b), 2.2.7.2.3.6 и 5.1.5.2.1.

2.2.7.2.3.6 Фисиона материја изузета из класификације као „ФИСИОНЕ“ према 2.2.7.2.3.5 (f) мора бити испод критичног прага, без потребе за сабирном контролом, на основу следећих услова:

(a) Услова из 6.4.11.1 (a);

(b) Услова доследних одредбама о процени наведеним у 6.4.11.12 (b) и 6.4.11.13 (b) за комаде.

2.2.7.2.4 **Класификација комада или неупакованих материја**

Количина радиоактивне материје у једном комаду не сме да прелази у наставку утврђене одговарајуће граничне вредности за тип комада:

2.2.7.2.4.1 **Класификација као изузет комад**

2.2.7.2.4.1.1 Комади смеју да буду класификовани као изузети комади ако испуњавају један од следећих услова:

(a) ради се о празној амбалажи која је садржала радиоактивне материје;

(b) садрже инструменте или производе који не прелазе граничне вредности активности утврђене у табели 2.2.7.2.4.1.2, колоне (2) и (3);

(c) садрже производе који су произведени од природног уранијума, осиромашеног уранијума или природног торијума;

(d) садрже радиоактивне материје које не прелазе граничне вредности активности утврђене у табели 2.2.7.2.4.1.2, колона (4); или

(e) садрже мање од 0.1 kg уранијум хексафлуорида који не прелази граничне вредности активности утврђене у табели 2.2.7.2.4.1.2, колона (4).

2.2.7.2.4.1.2 Комад који садржи радиоактивну материју сме да се класификује као изузет комад, под условом да јачина дозе ни на једној тачки спољне површине комада не прелази 5 μSv/h.

Табела 2.2.7.2.4.1.2: Граничне вредности активности за изузете комаде

Агрегатно стање садржаја	Инструменти или производни артикли		Материјали
	Граничне[(a)] вредности по појединачном предмету	Граничне[(a)] вредности по комаду	Граничне[(a)] вредности по комаду
(1)	(2)	(3)	(4)
Чврсте материје			
у посебном облику	10^{-2} A_1	A_1	10^{-3} A_1
у другом облику	10^{-2} A_2	A_2	10^{-3} A_2
Течне материје	10^{-3} A_2	10^{-1} A_2	10^{-4} A_2
Гасови			
трицијум	2 x 10^{-2} A_2	2 x 10^{-1} A_2	2 x 10^{-2} A_2
у посебном облику	10^{-3} A_1	10^{-2} A_1	10^{-3} A_1
у другом облику	10^{-3} A_2	10^{-2} A_2	10^{-3} A_2

[(a)] *За смеше радионуклида, види 2.2.7.2.2.4 до 2.2.7.2.2.6*

2.2.7.2.4.1.3 Радиоактивна материја, која је затворена у неком инструменту или производу или је садржана као саставни део сме да се сврста у UN 2911 РАДИОАКТИВНА МАТЕРИЈА, ИЗУЗЕТ КОМАД– ИНСТРУМЕНТИ или ПРЕДМЕТИ, под условом да:

(a) јачина дозе, на одстојању од 10 cm од сваке тачке спољне површине сваког неупакованог инструмента или производа, није већи од 0.1 mSv/h;

(b) је сваки инструмент или производ носи обележје "РАДИОАКТИВНО" на својој спољној површини, изузев следећих:

(i) радиолуминесцентних часовника или апарата;

(ii) потрошачких производа, који нити имају прописана одобрења/дозволе према 1.7.1.4 (e) нити појединачно прелазе граничне вредности активности за изузету пошиљку у колони 5 табеле 2.2.7.2.2.1, под условом да се такви производи транспортују у комаду који је обележен на својој унутрашњој површини носе обележје "РАДИОАКТИВНО", на начин, да је при отварању комада уочљиво упозорење на присутност радиоактивних материја;

(iii) других инструмента или производа који су превише малих димензија да би носили обележје "РАДИОАКТИВНО", под условом да се транспортују у комаду који носи обележје "РАДИОАКТИВНО" на својој унутрашњој површини, на начин, да је при отварању комада уочљиво упозорење на присутност радиоактивних материја;

(c) су активне материје у потпуности затворене неактивним саставним деловима (апарат, чија је једина функција паковање радиоактивне материје, не сматра се инструментом или производом), и

(d) су испоштоване граничне вредности, за сваки појединачни предмет односно за сваки комад, утврђене у табели 2.2.7.2.4.1.2 колона 2. одн. 3;

(e) ***(Резервисано);***

(f) ако комад садржи фисиону материју, примењује се једна од одредаба у 2.2.7.2.3.5 (a) до (f).

2.2.7.2.4.1.4 Радиоактивна материја у другом облику од оног који је утврђен у 2.2.7.2.4.1.3 са активношћу, која не прелази граничне вредности утврђене у колони 4, табеле 2.2.7.2.4.1.2, сме да се сврста у UN 2910 РАДИОАКТИВНА МАТЕРИЈА, ИЗУЗЕТ КОМАД – ОГРАНИЧЕНА КОЛИЧИНА МАТЕРИЈЕ, под условом, да:

(a) комад држи затворен радиоактивни садржај, под рутинским условима транспорта;

(b) комад носи обележје "РАДИОАКТИВНО" било:

(i) на унутрашњој површини, на начин, да је при отварању комада уочљиво упозорење на присутност радиоактивних материја; или

(ii) на спољној страни комада, када је непрактично да се обележи унутрашња површина; и

(c) ако комад садржи фисиону материју, примењује се једна од одредаба у 2.2.7.2.3.5 (a) до (f).

2.2.7.2.4.1.5 Уранијум хексафлуорид који не прелази граничне вредности утврђене у колони 4, табеле 2.2.7.2.4.1.2, сме да се сврста у UN 3507 УРАНИЈУМ ХЕКСАФЛУОРИД, РАДИОКАТИВНА МАТЕРИЈА, ИЗУЗЕТ КОМАД, масе мање од 0,1 kg по комаду, нефисиони или фисиони, изузет, под условом да:

(a) маса уранијум хексафлуорида у комаду је мања од 0.1 kg;

(b) су испуњени услови из 2.2.7.2.4.5.2 и 2.2.7.2.4.1.4 (a) и (b).

2.2.7.2.4.1.6 Производи, који су направљени од природног уранијума, осиромашеног уранијума или природног торијума и производи у којима су неозрачени природни уранијум, неозрачени осиромашени уранијум или неозрачени природни торијум једине радиоактивне материје, смеју се сврстати у UN 2909 РАДИОАКТИВНА МАТЕРИЈА, ИЗУЗЕТ КОМАД – ПРОИЗВОДИ ОД ПРИРОДНОГ УРАНИЈУМА или ОСИРОМАШЕНОГ УРАНИЈУМА или ПРИРОДНОГ ТОРИЈУМА, под условом да је спољна површина уранијума или торијума обложена неактивном облогом од метала или неког другог отпорног материјала.

2.2.7.2.4.1.7 Празна амбалажа, у којој су претходно биле садржане радиоактивне материје смеју се свртати у UN 2908 РАДИОАКТИВНА МАТЕРИЈА, ИЗУЗЕТ КОМАД – ПРАЗНА АМБАЛАЖА, под условом, да:

(a) је амбалажа у добро одржаваном стању и безбедно затворена;

(b) спољна површина уранијума или торијума у конструкцији амбалаже има неактивну облогу од метала или неког другог отпорног материјала;

(c) унутрашња невезана контаминација, распоређена преко 300 cm^2, не прелази

(i) 400 Bq/cm^2 за бета и гама зрачења као и алфа зрачење слабе токсичности и

(ii) 40 Bq/cm^2 за сва друга алфа зрачења,

(d) све листице опасности, које су евентуално биле постављене на празну амбалажу у складу са 5.2.2.1.11.1, нису више видљиве;

(e) ако је комад садржао фисиону материју, примењује се једна од одредаба у 2.2.7.2.3.5 (a) до (f) или једна од одредаба за искључење у 2.2.7.1.3.

2.2.7.2.4.2 **Класификација као материја ниске специфичне активности (*LSA*)**

Радиоактивна материја сме да буде класификована само као LSA-материја ако су испуњени дефиниција појма за LSA у 2.2.7.1.3 и захтеви у 2.2.7.2.3.1, 4.1.9.2 и 7.5.11 посебна одредба CV 33 (2).

2.2.7.2.4.3 **Класификација као површински конатминирани предмет (*SCO*)**

Радиоактивна материја сме да буде класификована само као SCO-материја ако су испуњени дефиниција појма за SCO у 2.2.7.1.3 и захтеви у 2.2.7.2.3.2, 4.1.9.2 и 7.5.11 посебна одредба CV 33 (2).

2.2.7.2.4.4 **Класификација комада као тип *A***

Комади, који садрже радиоактивну материју смеју се класификовати као комади типа ***A***, под условом да су испоштовани следећи захтеви:

Комади типа ***A*** смеју садржати највише неку од следећих активности:

(a) за радиоактивне материје у посебном облику: A_1;

(b) за све друге радиоактивне материје: A_2.

За смеше радионуклида, чији су идентитети и постојеће активности познати, за радиоактивни садржај комада типа А потребно је применити следећи услов:

$$\sum_{i} \frac{B(i)}{A_1(i)} + \sum_{i} \frac{C(j)}{A_2(j)} \leq 1$$

при чему је

B (i) активност радионуклида *i* као радиоактивне материје у посебном облику;

A1 (i) вредност *A1* за радионуклид *i*;

C (j) активност радионуклида *j,* који није радиоактивна материја у посебном облику;

A2 (j) је вредност *A2* за радионуклид *j*.

2.2.7.2.4.5 **Класификација уранијум хексафлуорида**

2.2.7.2.4.5.1 Уранијум хексафлуорид сме да се сврста само у:

(a) UN 2977 РАДИОАКТИВНА МАТЕРИЈА, УРАНИЈУМ ХЕКСАФЛУОРИД, ФИСИОНИ;

(b) UN 2978 РАДИОАКТИВНА МАТЕРИЈА, УРАНИЈУМ ХЕКСАФЛУОРИД, нефисиони или фисиони, изузет; или

(c) UN 3507 УРАНИЈУМ ХЕКСАФЛУОРИД, РАДИОКАТИВНА МАТЕРИЈА, ИЗУЗЕТ КОМАД, мање од 0,1 kg по комаду, нефисиони или фисиони, изузет.

2.2.7.2.4.5.2 Садржаји комада, који садрже уранијум хексафлуорид, морају да испуњавају следеће захтеве:

(a) за UN бројеве 2977 и 2978 маса уранијум хексафлуорида не сме да одступа од оне која је дозвољена за узорак комада, и за UN 3507 маса уранијум хексафлуорида мора бити мања од 0,1 kg;

(b) маса уранијум хексафлуорида не сме бити већа од вредности, која би довела до стварања празног простора мањег од 5% на највећој температури комада која је утврђена за производне системе у којима комад треба да се користи; и

(c) уранијум хексафлуорид мора бири у чврстом облику, и приликом предаје на транспорт унутрашњи притисак не сме бити изнад атмосферског притиска.

2.2.7.2.4.6 Класификација комада као тип B(U), тип B(M), или тип C

2.2.7.2.4.6.1 Комади, који према 2.2.7.2.4 (2.2.7.2.4.1 до 2.2.7.2.4.5) нису другачије класификовани, потребно је да се класификују у складу са сертификатом о одобрењу за комад издате од надлежног органа земље порекла типа конструкције.

2.2.7.2.4.6.2 Садржај комада типа B(U), типа B(M) или типа C мора да буде исти као што је то наведено у сертификату о одобрењу.

2.2.7.2.5 Посебни споразуми

Радиоактивну материју је потребно класификовати као транспортовану под посебним споразумом, ако се она намерава транспортовати у складу са 1.7.4.

2.2.8 Класа 8: Нагризајуће материје

2.2.8.1 Дефиниција, опште одредбе и критеријуми

2.2.8.1.1 Нагризајуће материје су материје које, хемијским дејством, неповратно оштећују кожу или које, у случају цурења, материјално оштећују или чак уништавају другу робу или транспортна средства. Појам ове класе такође обухвата и материје, које само уз присуство воде стварају нагризајуће течне материје или које уз присуство влаге из ваздуха стварају нагризајуће паре или маглу.

2.2.8.1.2 За материје и смеше које су нагризајуће за кожу, опште одредбе о класификацији дате су у 2.2.8.1.4. Нагризање коже се односи на стварање неповратног оштећења коже, наиме, видљиве некрозе кроз епидермис све до дермиса које се јављају након излагања материји или смеши.

2.2.8.1.3 Течне и чврсте материје које могу постати течне током превоза, за које се оцењује да нису нагризајуће за кожу, морају се и даље испитивати у смислу њиховог потенцијала да изазову нагризање одређених металних површина у складу са критеријумима у 2.2.8.1.5.3 (c) (ii).

2.2.8.1.4 *Опште одредбе о класификацији*

2.2.8.1.4.1 Материје и предмети класе 8 су подељени како следи:

C1 - C11 Нагризајуће материје без додатне опасности и предмети, који такве материје садрже:

- C1 - C4 Материје киселог карактера:
  - C1 неорганске течне материје;
  - C2 неорганске чврсте материје;
  - C3 органске течне материје;
  - C4 органске чврсте материје;
- C5 - C8 Материје базног карактера:
  - C5 неорганске течне материје;
  - C6 неорганске чврсте материје;
  - C7 органске течне материје;
  - C8 органске чврсте материје;
- C9 - C10 Остале нагризајуће материје:
  - C9 течне материје;
  - C10 чврсте материје;
- C11 предмети;

CF Нагризајуће запаљиве материје:
- CF1 течне материје;
- CF2 чврсте материје;

CS Нагризајуће самозагревајуће материје:
- CS1 течне материје;
- CS2 чврсте материје;

CW Нагризајуће материје, које у додиру са водом развијају запаљиве гасове:
- CW1 течне материје;
- CW2 чврсте материје;

CO Нагризајуће оксидирајуће материје:
- CO1 течне материје;
- CO2 чврсте материје;

CT Нагризајуће отровне материје и предмети који такве материје садрже:
- CT1 течне материје;
- CT2 чврсте материје;

CT3 предмети;

CFT Нагризајуће запаљиве отровне течне материје;

COT Нагризајуће оксидирајуће отровне материје.

2.2.8.1.4.2 Материје и смеше класе 8 сврставају се у три групе паковања према њиховом степену опасности приликом превоза:

(a) Група паковања I: веома опсане материје и смеше;

(b) Група паковања II: материје и смеше које представљају средњу опасност;

(c) Група паковања III: материје и смеше које представљају малу опасност.

2.2.8.1.4.3 Сврставање материја наведених у табели A поглавља 3.2. у групе паковања класе 8 врши се на основу искустава уз разматрање додатних фактора, као што су опасност при удисању (види 2.2.8.1.4.5) и реактивност са водом (укључујући стварање опасних производа услед разлагања).

2.2.8.1.4.4 Нове материје и смеше се могу сврстати у групе паковања на основу дужине времена контакта које је потребно да би се произвело неповратно оштећење целокупног слоја људске коже у складу са критеријумима из 2.2.8.1.5. Алтернативно се за смеше могу користити критерији из 2.2.8.1.6.

2.2.8.1.4.5 Материја или смеша, која испуњава критеријуме класе 8 а поседује отровност приликом удисања прашине или магле (LC50) која одговара групи паковања I, отровност при удисању или апсорбовању кроз кожу која одговара групи паковања III или мању отровност, сврстава се у класу 8 (види 2.2.61.1.7.2).

2.2.8.1.5 *Сврставање материја и смеша у групе паковања*

2.2.8.1.5.1 Постојећи подаци о људима и животињама, укључујући информације о појединачној или поновљеној изложености, представљају први ред процене, пошто пружају информације које су директно релевантне за ефекте на кожи.

2.2.8.1.5.2 Приликом сврставања у групе паковања у складу са 2.2.8.1.4.4, треба узети у обзир искуство људи у ситуацијама случајног излагања. У недостатку таквих искустава, класификацију треба вршити на основу података са испитивања у складу са OECD смерницом за испитивање[6,7,8,9]. Материја или смеша која у складу са OECD смерницом за испитивање[6,7,8,9] није одређена као нагризајућа може се у сврху ADR без других испитивања сматрати да није нагризајућа у односу на кожу. Ако резултати испитивања in vitro показују да је материја или смеша нагризајућа а није сврстана у групу паковања I, при чему метода испитивања не дозвољава прављење разлике између група паковања II и III, сматра се да је њена група паковања II.

[6] *OECD – Смерница за испитивање хемикалија, Смерница број 404 „Акутни надражај коже/корозија" (2015). [OECD Guidline for Testing of Chemicals, Guidline No. 404, „Acute Dermal Irritation/Corrosion" (2015)]*

[7] *OECD – Смерниц за испитивање хемикалија, број 435 „In vitro метода испитивања надражаја/ корозије коже према издржљивости ћелијске мембране" 2015. [OECD Guidline for testing of chemicals, No 435 „In Vitro Membrane Barrier Test Method for Skin Corrosion" 2015].*

[8] *OECD – Смерница за испитивање хемикалија, број 431 „Корозија коже In vitro: испитивања модела људске коже" 2015. [OECD Guidlines for testing of chemicals, No 431 „In Vitro Skin Corrosion: Rreconstructed Human epidermis (THE) Test Method" 2016].*

[9] *OECD – Смерница за испитивање хемикалија, број 430 „Корозија коже In vitro: испитивања транскутане електричне отпорности (TEP)" 2015 [OECD Guidline for testing of chemicals, No 430 „In Vitro Skin Corrosion: Transcutaneous Electrical Resistance Test Method (TER)" 2015].*

2.2.8.1.5.3 Групе паковања су додељене нагризајућим материјама у складу са следећим критеријумима (види табелу 2.2.8.1.5.3):

(a) Група паковања I се додељује материјама које узрокују неповратно оштећење нетакнутог кожног ткива у периоду посматрања до 60 минута, који почиње након излагања у трајању од 3 минута или мање;

(b) Група паковања II се додељује материјама које узрокују неповратно оштећење нетакнутог кожног ткива у периоду посматрања до 14 дана, који почиње након излагања у трајању од три до 60 минута;

(c) Група паковања III се додељује материјама које:

(i) које узрокују неповратно оштећење нетакнутог кожног ткива у периоду посматрања до 14 дана, који почиње након излагања у трајању преко 60 минута, а највише 4 сата; или

(ii) за које се претпоставља, да не узрокују неповратно оштећење нетакнутог кожног ткива, али код којих брзина нагризања на челичним или алуминијумским површинама на температури испитивања од 55°C прелази вредност од 6,25 mm годишње, ако се испитују на оба материјала. За испитивања на челику се користи тип S235JR+CR (1.0037 одн. St 37-2), S275J2G3+CR (1.0144 одн. St 44-3), ISO 3574, „Unified Numbering System (UNS)" (Унифицирани бројчани систем) G10200 или SAE 1020, а за испитивање на алуминијуму необложене типове 7075-T6 или AZ5GU-T6. Дозвољено испитивање је описано у Приручнику за испитивања и критеријуме, део III, одељак 37.

НАПОМЕНА: Ако се при почетном испитивању утврди на челику или алуминијуму да је материја која се испитује нагризајућа, додатно испитивање на другом металу није неопходно.

Табела 2.2.8.1.5.3: Преглед критеријума у 2.2.8.1.5.3

Група паковања	Време изложености	Период посматрања	Ефекти
I	≤ 3 min	≤ 60 min	Неповратно оштећење нетакнутог кожног ткива
II	> 3 min ≤ 1 h	≤ 14 дана	Неповратно оштећење нетакнутог кожног ткива
III	> 1 h ≤ 4 h	≤ 14 дана	Неповратно оштећење нетакнутог кожног ткива
III	-	-	Степен нагризања на површини челика или алуминијума, који на температури испитивања од 55°C прелази вредност од 6,25 mm годишње, ако су испитана на оба материјала.

2.2.8.1.6 *Алтернативне методе додељивања групе паковања за смеше: Приступ корак-по-корак*

2.2.8.1.6.1 Опште одредбе

За смеше је потребно прибавити информације или извести закључке који омогућавају да се на одређену смешу примене критеријуми у циљу класификације и додељивања групе паковања. Процес класификације и додељивања групе паковања одвија се у фазама и зависи од количине доступних информација о одређеној смеши, сличним смешама и/или њеним састојцима. Дијаграм на слици 2.2.8.1.6.1 у наставку описује процес:

Слика 2.2.8.1.6.1: Приступ корак-по-корак који се користи за класификацију и додељивање групе паковања нагризајућим смешама

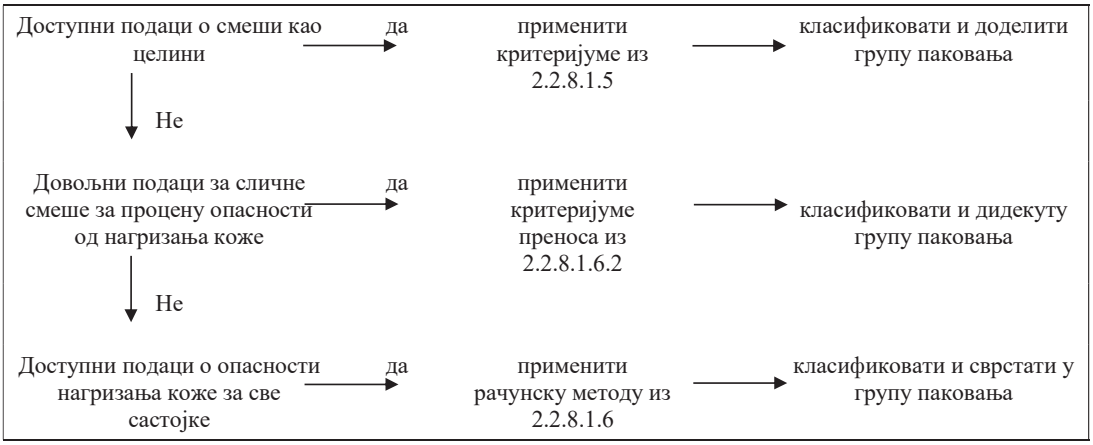

2.2.8.1.6.2 Принципи премошћавања

Када смеша није испитана ради утврђивања њеног потенцијала нагризања коже, али су за одређену смешу на располагању подаци о појединачним састојцима и сличним испитаним смешама за адекватно класификовање и додељивање групе паковања, ови подаци ће се користити у складу са следећим принципима премошћавања. На овај начин се у процесу класификације расположиви подаци користе у највећој могућој мери како би се описао ниво опасности одређене смеше.

(a) Разблаживање: Ако се испитивана смеша разблажи помоћу растварача који не испуњава критеријуме за класу 8 и не утиче на групу паковања осталих састојака, онда се новој разблаженој смеши може доделити иста група паковања као првобитно испитиваној смеши.

НАПОМЕНА: *У одређеним случајевима разблаживање смеше или материје може довести до повећања нагризајућих својстава. Ако је то случај, принцип премошћавања се не може користити.*

(b) Карактеристике производне серије: Претпоставља се да је потенцијал нагризања коже у испитиваној производној серији смеше једнак са другом неиспитаном производном серијом истог трговачког производа, ако су производи истог произвођача, осим ако постоји основа за претпоставку да постоје значајна одступања која воде до промене потенцијала нагризања коже неиспитане серије. У том случају неопходна је нова класификација.

(c) Концетрација смеша групе паковања I: Ако се испитивана смеша која испуњава критеријуме за сврставање у групу паковања I концентрише, неиспитивана смеша са већом концетрацијом може се сврстати у групу паковању I без додатног испитивања.

(d) Интерполација унутар једне групе паковања: За три смеше (A, B и C) са идентичним састојцима, при чему су смеше A и B испитане и спадају у исту групу паковања нагризања коже, а неиспитана смеша C има исте састојке класе 8 као смеше A и B, али се концентрација састојака класе 8 смеше налази између концентрација које имају смеше A и B, претпоставља се да смеша C спада у исту групу паковања као и смеша A и B.

(e) Значајно сличне смеше: У следећем случају:

(i) две смеше: (A + B) и (C + B);
(ii) концентрација састојка B је иста у обе смеше;
(iii) концентрација састојка A у смеши (A + B) је иста као концентрација састојка C у смеши (C + B);
(iv) подаци о нагризању коже за састојке A и C су расположиви и суштински једнаки, т.ј. састојци спадају у исту групу паковања и није за очекивати да

утичу на потенцијал нагризања коже састојка B.

Ако су смеше (A + B) или (C + B) већ класификоване на основу података из испитивања, друга смеша може да буде сврстана у исту групу паковања.

2.2.8.1.6.3 Рачунска метода заснована на основу класификације материја

2.2.8.1.6.3.1 Када смеша није испитана у циљу одређивања њеног потенцијала нагризања коже, нити су расположиви подаци о сличним смешама, нагризајућа својства материја у смеши се узимају у обзир у циљу класификује и додељивања групе паковања.

Примена рачунске методе дозвољена је само ако не постоје синергијски ефекти који смешу чине више корозивном од збира њених материја. Ово ограничење примењује се само ако се смеши додељује група паковања II или III.

2.2.8.1.6.3.2 Када се користи рачунска метода, узимају се у обзир сви састојци класе 8 присутни у концентрацији ≥ 1%, или < 1% ако су још увек релевантни за класификацију смеше као нагризајуће за кожу.

2.2.8.1.6.3.3 Да би се утврдило да ли се смеша која садржи нагризајуће материје сматрата нагризајућом и сврстава у групу паковања, примењује се рачунска метода као у дијаграму на слици 2.2.8.1.6.3. За ову рачунску методу, примењују се опште граничне концентрације где се у првом кораку користи 1% за процену материја из групе паковања I, а 5% се користи респективно за остале кораке.

2.2.8.1.6.3.4 Када се специфична гранична концентрација додели материји након њеног назива, у табели A поглавља 3.2 или у посебној одредби, ова гранична концентрација користи се уместо генеричке граничне концентрације.

2.2.8.1.6.3.5 За ову сврху је прилагођена формула за сабирање свих корака рачунске методе. То значи да ће се, када је то применљиво, генеричка гранична концентрација заменити специфичном граничном концентрацијом која се додељује материјама, а прилагођена формула представља пондерисани просек различитих граничних концентрација различитих материја у смеши:

$$\frac{PGx_1}{GCL} + \frac{PGx_2}{SCL_2} + \cdots + \frac{PGx_i}{SCL_i} \geq 1$$

Где је:

PG x_i = концентрација материје 1, 2 ... i у смеши, сврстана у групу паковања x (I, II или III)

GCL = генеричка гранична концентрација

SCL_i = специфична гранична концентрација додељена материји i

Критеријум за групу паковања је задовољен када је резултат израчунавања ≥ 1. Генеричке граничне концентрације које се користе приликом процене у сваком кораку рачунске методе су оне које се налазе на слици 2.2.8.1.6.3.

Примери примене горње формуле могу се наћи у напомени у наставку.

Напомена: *Примери примене горње формуле*

Пример 1: Смеша садржи једну нагризајућу материју у концентрацији од 5% која се сврстава у групу паковања I без специфичне граничне концентрације:

Израчунавање за групу паковања I: $\frac{5}{5\ (GCL)} = 1$ ➔ *сврстати у класу 8, група паковања I.*

Пример 2: Смеша садржи три материје нагризајуће за кожу; две од њих (A и B) имају специфичне граничне концентрације; за трећу (C) се примењује гранична концентрација. Остатак смеше не треба узимати у обзир:

Материја X у смеши и њена додељена група паковања у оквиру класе 8	Концентрација (conc) у смеши у %	Специфична гранична концентрација (SCL) за групу паковања I	Специфична гранична концентрација (SCL) за групу паковања II	Специфична гранична концентрација (SCL) за групу паковања III
A, сврстана у групу паковања I	3	30%	нема	нема
B, сврстана у групу паковања I	2	20%	10%	нема
C, сврстана у групу паковања III	10	нема	нема	нема

Прорачун за групу паковања I: $\frac{3\ (conc\ A)}{30\ (SCL\ PGI)} + \frac{2\ (conc\ B)}{20\ (SCL\ PGI)} = 0{,}2 < 1$

Критеријум за групу паковања I није испуњен.

Прорачун за групу паковања II: $\frac{3\ (conc\ A)}{5\ (GCL\ PG\ II)} + \frac{2\ (conc\ B)}{10\ (SCL\ PG\ II)} = 0{,}8 < 1$

Критеријум за групу паковања II није испуњен.

Прорачун за групу паковања III: $\frac{3\ (conc\ A)}{5\ (GCL\ PGIII)} + \frac{2\ (conc\ B)}{5\ (GCL\ PG\ III)} + \frac{10\ (conc\ C)}{5\ GCL\ PG\ III)} = 3 \geq 1$

Критеријум за групу паковања III је испуњен, смеша се сврстава у класу 8, група паковања III.

Слика 2.2.8.1.6.3: Рачунска метода

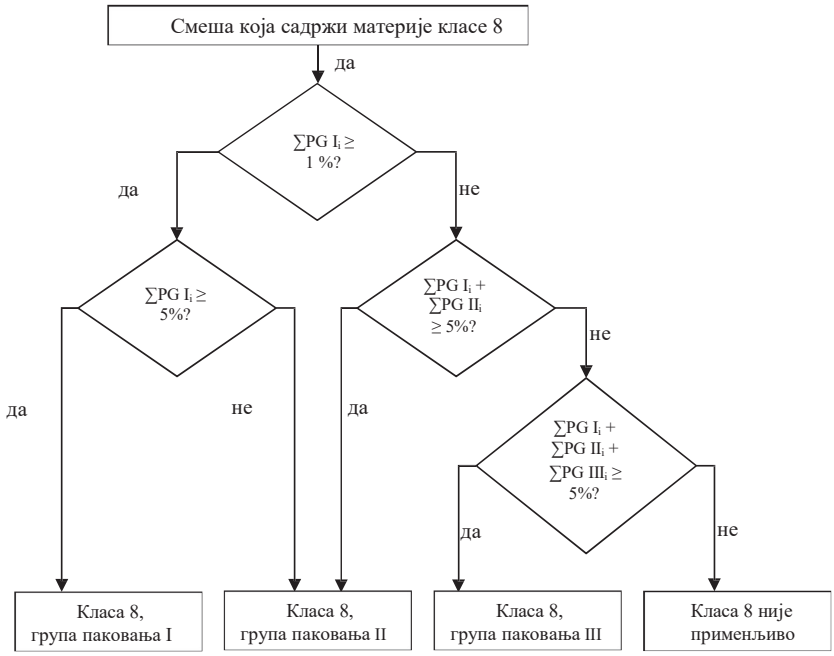

2.2.8.1.7 Ако материје класе 8, због примеса спадају у друге категорије опасности од оних у која спадају материје поименично наведене у табели A поглавља 3.2, ове смеше или растворе треба разврстати у назив, у које они спадају на основу њихове стварне опасности.

Напомена: *За класификацију раствора и смеша (као што су препарати и отпад) види и одељак 2.1.3.*

2.2.8.1.8 На основу критеријума дефинисаних у 2.2.8.1.6 може се такође утврдити, да ли је особина поименично наведеног раствора или поименично наведене смеше, односно раствора или смеше, који садрже неку поименично наведену материју, таква, да овај раствор или ова смеша не подлежу одредбама ове класе.

Напомена: *Материје UN 1910 КАЛЦИЈУМОКСИД и UN 2812 НАТРИЈУМ-АЛУМИНАТ, које су наведене у UN Модел пропису, не подлежу одредбама ADR.*

2.2.8.2 Материје које нису дозвољене за транспорт

2.2.8.2.1 Хемијски нестабилне материје класе 8 дозвољене су за транспорт само ако су предузете неопходне мере предострожности како би се спречила могућност појаве опасног разлагања или полимеризације при нормалним условима транспорта. За мере предострожности, неопходне за спречавање полимеризације, види посебну одредбу 386 поглавља 3.3. У том циљу мора се посебно водити рачуна да посуде и цистерне не садрже материје које могу да подстичу такве реакције.

2.2.8.2.2 Следеће материје нису дозвољене за транспорт:

- UN 1798 НИТРОЗИЛХЛОРИД (смеша хлороводничне и нитритне киселине);
- хемијски нестабилне смеше отпадне сумпорне киселине;
- хемијски нестабилне смеше нитритне киселине или смеше остатака сумпорне и азотне киселине, које нису денитрисане,
- перхлорна киселина у воденом раствору са преко 72% масе чисте киселине или смеше перхлорне киселине са другим течним материјама изузев воде.

2.2.8.3 Списак заједничких назива

Нагризајуће материје <u>без</u> додатне опасности и предмети, које садрже такве материје

материје киселог карактера C1-C4	**неорган-ске**	**течне C1**	2584	АЛКИЛСУЛФОНСКЕ КИСЕЛИНЕ, ТЕЧНЕ са више од 5% слободне сумпорне киселине или
			2584	АРИЛСУЛФОНСКЕ КИСЕЛИНЕ, ТЕЧНЕ са више од 5% слободне сумпорне киселине
			2693	БИСУЛФИТИ, ВОДЕНИ РАСТВОР, Н.Д.Н.
			2837	БИСУЛФАТИ, ВОДЕНИ РАСТВОР
			3264	НАГРИЗАЈУЋА КИСЕЛА НЕОРГАНСКА ТЕЧНОСТ, Н.Д.Н
		чврсте C2	1740	ФЛУОРОВОДОНИЦИ, ЧВРСТИ, Н.Д.Н.
			2583	АЛКИЛСУЛФОНСКЕ КИСЕЛИНЕ, ЧВРСТЕ са више од 5% слободне сумпорне киселине или
			2583	АРИЛСУЛФОНСКЕ КИСЕЛИНЕ, ЧВРСТЕ са више од 5% слободне сумпорне киселине
			3260	НАГРИЗАЈУЋА КИСЕЛА НЕОРГАНСКА ЧВРСТА МАТЕРИЈА, Н.Д.Н
	органске	**течне C3**	2586	АЛКИЛСУЛФОНСКЕ КИСЕЛИНЕ, ТЕЧНЕ са највише 5% слободне сумпорне киселине или
			2586	АРИЛСУЛФОНСКЕ КИСЕЛИНЕ, ТЕЧНЕ са највише 5% слободне сумпорне киселине
			2987	ХЛОРСИЛАНИ, НАГРИЗАЈУЋИ, Н.Д.Н.
			3145	АЛКИЛФЕНОЛИ, ТЕЧНИ, Н.Д.Н. (укључујући C_2-C_{12} хомологе)
			3265	НАГРИЗАЈУЋА КИСЕЛА ОРГАНСКА ТЕЧНОСТ, Н.Д.Н
		чврсте C4	2430	АЛКИЛФЕНОЛИ, ЧВРСТИ, Н.Д.Н. (укључујући C_2-C_{12} хомологе)
			2585	АЛКИЛСУЛФОНСКЕ КИСЕЛИНЕ, ЧВРСТЕ са највише 5% слободне сумпорне киселине или
			2585	АРИЛСУЛФОНСКЕ КИСЕЛИНЕ, ЧВРСТЕ са највише 5% слободне сумпорне киселине
			3261	НАГРИЗАЈУЋА КИСЕЛА ОРГАНСКА ЧВРСТА МАТЕРИЈА, Н.Д.Н
материје Базног карактера C5-C8	**неорган-ске**	**течне C5**	1719	НАГРИЗАЈУЋА АЛКАЛНА ТЕЧНА МАТЕРИЈА
			2797	АЛКАЛНИ ЕЛЕКТРОЛИТ ЗА ПУЊЕЊЕ БАТЕРИЈА
			3266	НАГРИЗАЈУЋА БАЗНА НЕОРГАНСКА ТЕЧНОСТ, Н.Д.Н
		чврсте C6	3262	НАГРИЗАЈУЋА БАЗНА НЕОРГАНСКА ЧВРСТА МАТЕРИЈА, Н.Д.Н
	органске	**течне C7**	2735	АМИНИ, НАГРИЗАЈУЋИ, ТЕЧНИ, Н.Д.Н. или
			2735	ПОЛИАМИНИ НАГРИЗАЈУЋИ, ТЕЧНИ, Н.Д.Н.
			3267	НАГРИЗАЈУЋА БАЗНА ОРГАНСКА ТЕЧНОСТ, Н.Д.Н.
	органске	**чврсте C8**	3259	АМИНИ, НАГРИЗАЈУЋИ, ЧВРСТИ, Н.Д.Н. или
			3259	ПОЛИАМИНИ, НАГРИЗАЈУЋИ, ЧВРСТИ, Н.Д.Н.
			3263	НАГРИЗАЈУЋА БАЗНА ОРГАНСКА ЧВРСТА МАТЕРИЈА, Н.Д.Н

Друге нагризајуће материје **C9-C10**	**течне**	**C9**	1903	ДЕЗИНФЕКЦИОНО СРЕДСТВО, НАГРИЗАЈУЋЕ, ТЕЧНО, Н.Д.Н.
			2801	БОЈЕ, НАГРИЗАЈУЋА, ТЕЧНЕ, Н.Д.Н. или
			2801	ПОЛУФАБРИКАТ БОЈЕ, НАГРИЗАЈУЋИ, ТЕЧАН, Н.Д.Н.
			3066	БОЈА (боја, лак, емајл, бајц, шелак, фирнајз, средство за полирање, пуниоци) или
			3066	СРОДНИ МАТЕРИЈАЛИ ЗА БОЈЕ (укључујући разређиваче и раствараче)
			1760	НАГРИЗАЈУЋА ТЕЧНА МАТЕРИЈА, Н.Д.Н.
	Чврсте [a]	**C10**	3147	БОЈА, НАГРИЗАЈУЋА, ЧВРСТА, Н.Д.Н. или
			3147	МЕЂУПРОИЗВОД ЗА БОЈЕ, НАГРИЗАЈУЋИ, ЧВРСТ, Н.Д.Н.
			3244	ЧВРСТА МАТЕРИЈА КОЈА САДРЖИ НАГРИЗАЈУЋУ ТЕЧНОСТ, Н.Д.Н.
			1759	НАГРИЗАЈУЋА ЧВРСТА МАТЕРИЈА, Н.Д.Н.
Предмети		**C11**	1774	ПУЊЕЊА АПАРАТА ЗА ГАШЕЊЕ ПОЖАРА, нагризајућа течна материја
			2028	БОМБЕ, ДИМНЕ, ЗА МАГЛУ, НЕЕКСПЛОЗИВНЕ које садрже нагризајућу течност, без упаљача
			2794	АКУМУЛАТОРИ, ЕЛЕКТРИЧНИ, СА ТЕЧНИМ ЕЛЕКТРОЛИТОМ КИСЕЛИНЕ
			2795	АКУМУЛАТОРИ, ЕЛЕКТРИЧНИ, СА ТЕЧНИМ ЕЛЕКТРОЛИТОМ АЛКАЛА
			2800	АКУМУЛАТОРИ, ЕЛЕКТРИЧНИ, КОЈИ НЕ ЦУРЕ
			3028	АКУМУЛАТОРИ, ЕЛЕКТРИЧНИ, СУВИ, ПУЊЕНИ ЧВРСТИМ КАЛИЈУМХИДРОКСИДОМ
			3477	ПАТРОНЕ ГОРИВНИХ ЋЕЛИЈА, садрже нагризајуће материје, или
			3477	ПАТРОНЕ ГОРИВНИХ ЋЕЛИЈА У УРЕЂАЈИМА, садрже нагризајуће материје, или
			3477	ПАТРОНЕ ГОРИВНИХ ЋЕЛИЈА, УПАКОВАНЕ СА УРЕЂАЈИМА, садрже нагризајуће материје
			3547	ПРЕДМЕТИ КОЈИ САДРЖЕ НАГРИЗАЈУЋЕ МАТЕРИЈЕ, Н.Д.Н.
Запаљиве **CF**	**течне** [b]	**CF1**	3470	БОЈА, НАГРИЗАЈУЋА, ЗАПАЉИВА, (боја, лак, емајл, бајц, шелак, фирнајз, средство за полирање, пуниоци) или
			3470	ДОДАТНИ МАТЕРИЈАЛИ ЗА БОЈЕ, НАГРИЗАЈУЋИ, ЗАПАЉИВИ, (укључујући разређиваче и раствараче)
			2734	АМИНИ, НАГРИЗАЈУЋИ, ЗАПАЉИВИ, ТЕЧНИ, Н.Д.Н. или
			2734	ПОЛИАМИНИ НАГРИЗАЈУЋИ, ЗАПАЉИВИ, ТЕЧНИ, Н.Д.Н.
			2986	ХЛОРСИЛАНИ, НАГРИЗАЈУЋИ, ЗАПАЉИВИ, Н.Д.Н.
			2920	НАГРИЗАЈУЋА ТЕЧНА МАТЕРИЈА, ЗАПАЉИВА, Н.Д.Н.
	чврсте	**CF2**	2921	НАГРИЗАЈУЋА ЧВРСТА МАТЕРИЈА, ЗАПАЉИВА, Н.Д.Н.

Самозагревајуће CS	**течне**	**CS1**	3301 НАГРИЗАЈУЋА ТЕЧНА МАТЕРИЈА, САМОЗАГРЕВАЈУЋА, Н.Д.Н.
	чврсте	**CS2**	3095 НАГРИЗАЈУЋА ЧВРСТА МАТЕРИЈА, САМОЗАГРЕВАЈУЋА, Н.Д.Н.
реактивне са водом CW	**течне** [(b)]	**CW1**	3094 НАГРИЗАЈУЋА ТЕЧНА МАТЕРИЈА, РЕАКТИВНА СА ВОДОМ, Н.Д.Н.
	чврсте	**CW2**	3096 НАГРИЗАЈУЋА ЧВРСТА МАТЕРИЈА, РЕАКТИВНА СА ВОДОМ, Н.Д.Н.
оксидирајуће CO	**течне**	**CO1**	3093 НАГРИЗАЈУЋА ТЕЧНОСТ СА ОКСИДАЦИОНИМ СВОЈСТВОМ, Н.Д.Н.
	чврсте	**CO2**	3084 НАГРИЗАЈУЋА ЧВРСТА МАТЕРИЈА СА ОКСИДАЦИОНИМ СРЕДСТВОМ, Н.Д.Н.
Отровне [(d)] **CT**	**течне** [(c)]	**CT1**	3471 ВОДОНИКДИФЛУОРИД, РАСТВОР, Н.Д.Н. 2922 НАГРИЗАЈУЋА ТЕЧНОСТ, ОТРОВНА, Н.Д.Н.
	чврсте [(e)]	**CT2**	2923 НАГРИЗАЈУЋА ЧВРСТА МАТЕРИЈА, ОТРОВНА, Н.Д.Н.
	предмети	**CT3**	3506 ЖИВА У ПРОИЗВЕДЕНИМ ПРЕДМЕТИМА
запаљиве, течне, отровне [(d)]		**CFT**	(Не постоји заједнички назив са овим класификационим кôдом; уколико је неопходно разврставање у неки заједнички назив са класификационим кôдом, потребно је одредити према табели претежне опасности у 2.1.3.10.)
оксидирајуће, отровне [(d),(e)]		**COT**	(Не постоји заједнички назив са овим класификационим кôдом; уколико је неопходно разврставање у неки заједнички назив са класификационим кôдом, потребно је одредити према табели претежне опасности у 2.1.3.10.)

Фусноте

(a) смеше чврстих материја, које не подлежу одредбама ADR са нагризајућим течним материјама се могу транспортовати под UN 3244, а да се при томе не примењују критеријуми класификације класе 8, под условом, да у моменту товарења материје или амбалаже, затварања кола или контејнера није видљива слободна течност. Свака амбалажа мора одговарати типу конструкције, који је успешно прошао испитивање заптивености за ниво групе паковања II.

(b) Хлорсилани, који у додиру са водом или влажним ваздухом развијају запаљиве гасове, су материје класе 4.3.

(c) Хлорформијати са преовлађујућим отровним особинама су материје класе 6.1.

(d) Нагризајуће материје, које су према 2.2.61.1.4 до 2.2.61.1.9 дефинисане као врло отровне при удисању, су материје класе 6.1.

(e) UN 1690 НАТРИЈУМФЛУОРИД, ЧВРСТ, UN 1812 КАЛИЈУМФЛУОРИД, ЧВРСТ, UN 2505 АМОНИЈУМ ФЛУОРИД, UN 2674 НАТРИЈУМФЛУОРСИЛИКАТ, UN 2856 ФЛУОРСИ-ЛИКАТИ, Н.Д.Н., UN 3415 НАТРИЈУМФЛУОРИД, РАСТВОР и UN 3422 КАЛИЈУМ-ФЛУОРИД, РАСТВОР су материје класе 6.1.

2.2.9 Класа 9: Остале опасне материје и предмети

2.2.9.1 Критеријуми

2.2.9.1.1 Појам класе 9 обухвата материје и предмете, које у току транспорта представљају опасност, а нису обухваћене појмовима других класа.

2.2.9.1.2 Материје и предмети класе 9 су подељене како следи:

M1 Материје које при удисању у виду фине прашине, могу угрозити здравље;

M2 Материје и предмети, који у случају пожара могу стварати диоксине;

M3 Материје које емитују запаљиве паре;

M4 Литијумске батерије;

M5 Средства за спасавање;

M6–M8 Материје опасне по животну средину;

M6 Течне материје, које загађују воду;

M7 Чврсте материје, које загађују воду;

M8 Генетички модификовани микроорганизми и организми;

M9-M10 Материје у загрејаном стању;

M9 Течне материје;

M10 Чврсте материје;

M11 Друге материје и предмети које у току транспорта представљају опасност, а не спадају у дефиниције других класа.

Дефиниције појмова и класификација

2.2.9.1.3 Материје и предмети класификовани у класе 9 наведени су у табели А поглавља 3.2. Разврставање материја и предмета који нису поименично наведени у табели А поглавља 3.2. у одговарајући назив ове табеле или става 2.2.9.3, врши се у складу са 2.2.9.1.4 до 2.2.9.1.8, 2.2.9.1.10, 2.2.9.1.11, 2.2.9.1.13 и 2.2.9.1.14 у наставку.

Материје, које при удисању у виду фине прашине, могу угрозити здравље

2.2.9.1.4 Материје, које при удисању у виду фине прашине, могу угрозити здравље обухватају азбест и смеше које садрже азбест.

Материје и предмети, који у случају пожара могу стварати диоксине

2.2.9.1.5 Материје и предмети, који у случају пожара могу стварати диоксине, обухватају полихлороване бифениле (ПХБ) и терфениле (ПХТ) и полихалогеноване бифениле и терфениле и смеше које садрже ове материје, као и предмете, као што су трансформатори, кондензатори и други предмети, који садрже такве материје или смеше.

Напомена: *Смеше са садржајем ПХБ и ПХТ не већим од 50 mg/kg не подлежу одредбама ADR.*

Материје, које емитују запаљиве паре

2.2.9.1.6 Материје, које емитују запаљиве паре, обухватају полимере, који садрже запаљиве течне материје са тачком паљења до 55 ºC.

Литијумске батерије

2.2.9.1.7 Литијумске батерије морају испунити одређене захтеве, осим када је другачије наведено у ADR (нпр. за прототипове батерија и производњу у малим серијама морају испунити захтеве дате у посебној одредби 310 или за оштећене батерије захтеве дате у посебној одредби 376).

Напомена: *За UN 3536 ЛИТИЈУМСКЕ БАТЕРИЈЕ УГРАЂЕНЕ У ТЕРЕТНЕ ТРАНСПОРТНЕ ЈЕДИНИЦЕ, види посебну одредбу 389 у поглављу 3.3.*

Ћелије и батерије, ћелије и батерије у уређајима или ћелије и батерије упаковане заједно са уређајима, које садрже литијум у било ком облику морају да се сврстају у UN бројеве 3090, 3091, 3480 или 3481. Оне се могу транспортовати под овим називима ако испуњавају следеће одредбе:

(a) свака ћелија или батерија доказаног типа, који испуњава захтеве свих испитивања Приручника за испитивање и критеријуме, део III, пододељак 38.3;

Напомена: *Батерије морају да буду доказаног типа, који испуњавају захтеве испитивања Приручника за испитивање и критеријуме, део III, пододељак 38.3, независно од тога да ли ћелије из којих су састављене, одговарају испитаном типу.*

(b) свака ћелија и батерија садржи сигурносни уређај за проветравање (нем. текст - опремљена заштитним уређајем против унутрашњег надпритиска) или је пројектована да спречи насилни лом под нормалним условима транспорта.

(c) свака ћелија и батерија је опремљена ефикасним уређајем ради спречавања спољних кратких спојева;

(d) свака батерија, која садржи ћелије или серију ћелија повезаних у паралелу, опремљена је ефикасним средствима неопходних за спречавање повратне струје (нпр. диоде, осигурачи итд.)

(e) ћелије и батерије морају да буду произведене у складу са програмом за управљање квалитетом који укључује:

(i) опис организационе структуре и одговорности особља који су повезани са пројектовањем и квалитетом производа;

(ii) одговарајућа упутства која се користе за контролисања и испитивања, контроле квалитета, обезбеђење квалитета и за радне поступке:

(iii) контроле поступка који треба да обухвати одговарајуће активности за спречавање и откривање унутрашњих кварова кратких спојева у току производње ћелија;

(iv) евиденцију (белешке) о квалитету, као што су извештаји о контролисању, подаци о испитивању, калибрацији и сертификати; Подаци о испитивању морају да се чувају и да се доставе надлежном органу на захтев.

(v) провере од стране руководства (менаџмента) ради обезбеђења ефикасног начина спровођења програма обезбеђења квалитета;

(vi) поступак за контролу докумената и њихова прерада (ревизија);

(vii) средство за контролу ћелија или батерија, који не одговарају испитаним типовима наведеним под (a);

(viii) програми обуке и поступак квалификације за релевантно особље и

(ix) поступак да би се обезбедило да на крајњем производу не буде оштећења.

Напомена: *Могу се прихватити сопствени програми за управљање квалитетом у оквиру предузећа. Не захтева се сертификација од стране трећег лица, међутим поступци наведени у (i) до (ix) морају да буду тачно бележени и доказани. Копија програма за управљање квалитетом мора да буде достављена надлежном органу на захтев.*

(f) Литијумске батерије, које садрже и примарне литијум-металне ћелије и пуњиве литијум-јонске ћелије, које нису конструисане да се екстерно пуне (види посебну одредбу 387 поглавља 3.3), морају испуњавати следеће услове:

(i) Пуњиве литијум-јонске ћелије могу се пунити само примарним литијум-

металним ћелијама;

(ii) Пуњиве литијум-јонске ћелије су конструисане тако да се не могу препунити;

(iii) Батерија је прошла испитивање као примарна литијумска батерија;

(iv) Ћелијски делови батерије морају бити од типа за који је доказано да испуњава одговарајуће захтеве испитивања из Приручника за испитивања и критеријуме, део III, пододељак 38.3;

(g) Произвођачи и наредни дистрибутери ћелија или батерија после 30. јуна 2003. године морају учинити доступним закључак о испитивању као што је наведено у Приручнику за испитивања и критеријуме, део III, пододељак 38.3, став 38.3.5.

Литијумске батерије не подлежу одредбама ADR уколико испуњавају захтеве посебне одредбе 188 у поглављу 3.3.

Средства за спасавање

2.2.9.1.8 Средства за спасавање обухватају средства за спасавање и делове аутомобила, који одговарају дефиницијама посебних одредби 235 или 296 поглавља 3.3.

Материје опасне по животну средину

2.2.9.1.9 (Брисано)

Материје, које загађују воду

2.2.9.1.10 Материје опасне по животну средину (водена средина)

2.2.9.1.10.1 Општа дефиниција појмова

2.2.9.1.10.1.1 Материје опасне по животну средину између осталог обухватају течне или чврсте материје које загађују воду, као и растворе и смеше са таквим материјама (као што су препарати и отпад).

„*Материје*“ у смислу 2.2.9.1.10 су хемијски елементи и њихове компоненте у природном стању или добијени производним поступком, укључујући неопходне адитиве за одржавање стабилности производа и нечистоћа које су настале услед коришћења поступка, али изузев растварача који могу бити екстраховани без утицаја на стабилност материје или на њен састав.

2.2.9.1.10.1.2 За водену средину могу се сматрати организми који живе у води и водени еко-систем чији су они део[10]. Основа за одређивање (идентификацију) опасности је дакле отровност материје или смеше у води, иако ова основа може да буде промењена другим информацијама о понашању при разградњи и биоакумулацији.

2.2.9.1.10.1.3 Иако је за примену предвиђен следећи поступак класификације за материје и смеше, признаје се да су у неким случајевима, нпр. код метала или слабо растворљивих анорганских једињења неопходне посебне смернице[11].

2.2.9.1.10.1.4 Следеће дефиниције важе за скраћенице или појмове који се користе у овом одељку:

— BFC: Фактор биоконцентрације;

— BOD: Биохемијска потреба за кисеоником;

— COD: Хемијска потреба за кисеоником;

— GLP: Добра лабораторијска пракса;

— EC_x: Концентрација која је повезана са x % реакцијом;

— EC_{50}: Делотворна концентрација материје која проузрокује 50 % максималне реакције;

— ErC_{50}: EC_{50} –вредност као смањење стопе раста ;

— Kow: Коефицијент расподеле октанола/воде:

— LC_{50} (50 % смртоносне концентрације): концентрација материје у води, која

[10] *Тиме нису обухваћене материје које загађују воде, за које може бити неопходно да се узму у обзир ефекти ван водене средине, као нпр. по људско здравље.*

[11] *Ове смернице су садржане у Прилогу 10 GHS.*

води до смртности 50 % (половине) испитних животиња једне групе;

— $L(E)C_{50}$: LC_{50} или EC_{50};

— NOEC: Концентарција на којој није констатовано дејство;

испитна концентрација непосредно испод најниже испитане концентрације са статистички значајним штетним дејством. NOEC у упоређењу са контролом нема статистички значајно штетно дејство;

— OECD: Смернице за испитивања: Смернице за испитивања објављене од Организације за економску сарадњу и развој (OECD).

2.2.9.1.10.2 Дефиниције појмова и захтеви за подацима

2.2.9.1.10.2.1 Основни елементи за сврставање материја опасних по животну средину (водену средину) су:

(a) акутна отровност у води;

(b) хронична отровност у води;

(c) потенцијална или актуелна биоакумулација и

(d) разградивост (биотична и абиотична) за органске хемикалије.

2.2.9.1.10.2.2 Иако се предност даје подацима из међународно хармонизованих испитних поступака (метода), у пракси смеју да се користе и подаци из националних поступака, уколико се сматрају истовредним. Подаци о отровности за слатководне и морске врсте сматрају се истовредним подацима и потребно их је првенствено утврдити користећи OECD-смернице за испитивања као испитне поступке који су истовредни на принципима добре лабораторијске праксе (GLP). Уколико такви подаци нису на располагању, класификација се мора извршити на основу најбољих расположивих података.

2.2.9.1.10.2.3 **Акутна отровност у води:** Оштећење интринзичне особине једне материје, организма при краткотрајном излагању у води.

Акутна (краткорочна) опасност: У сврху класификације опасност изазавана акутном отровношћу хемикалије за организам при краткорочном излагању у води.

Акутна отровност у води обично се мора утврдити коришћењем 96-часовне- LC_{50}-вредности за рибе (OECD- смерница за испитивање 203 или истовредни поступак) и/или 48-часовне-EC_{50}-вредности за љускаре (OECD- смерница за испитивање 202 или истовредни поступак) и/или 72- или 96-часовне-EC_{50}-вредности за алге (OECD-смерница за испитивање 201 или истовредни поступак). Ове врсте сматрају се сурогатима за све водене организме и подаци о другим врстама, као што су сочивице (лемна), смеју да се узму у обзир код одговарајуће тест методе.

2.2.9.1.10.2.4 **Хронична отровност у води:** Изазивање интринзичне особине материје, штетна дејства код водених организама у току излагања у води, која се одређују у односу на животни циклус организама.

Дугорочна опасност: У сврху класификације изазвана опасност хроничном отровношћу хемикалије при дугорочном излагању у води.

О хроничној отровности постоји мање података него о акутној отровности, а свеукупност испитних метода је мање стандардизована. Подаци који су добијени у складу са OECD смерницом 210 (Риба у ранијем стадијуму живота) или 211 (Репродукција водених бува) и 201 (Спречавање раста алги), могу бити прихваћени. Смеју се користити и друга потврђена и међународно призната испитивања. Потребно је користити NOEC вредности или друге истовредне EC_x-вредности.

2.2.9.1.10.2.5 **Биоакумулација** је нето резултат прихватања, претварања и издвајања материје у организму током свих излагања (т.ј. атмосфере, воде, седимента/тла и исхране).

Потенцијал биоакумулације се по правилу утврђује преко коефицијента расподеле октанола/воде, који се на уобичајен начин изражава као утврђени log K_{ow} у складу са OECD-Смерницом за испитивање 107 или 117. Иако то представља потенцијал биоакумулације, експериментом одређени фактор биоконцентрације (BFC) је ипак погоднији за параметар и уколико је расположив треба да има првенство. BFC се мора утврдити према OECD - Смерницама за испитивање 107, 117 или 123.

2.2.9.1.10.2.6 **Разградња**: Разлагање органских молекула у мање молекуле и евентуално у угљендиоксид, воду и соли.

Разградња у животној средини може да буде биотична и абиотична (нпр. хидролизом); употребљени критеријуми одсликавају то стање. Лака биолошка разградивост утврђује се на најједноставнији начин коришћењем испитивања за биолошку разградивост (A – F) у OECD- Смерници за испитивање 301. Успешно извршено испитивање може се сматрати као индикатор за брзу разградивост у већини животних средина. То су слатководна испитивања; при томе морају се узети у обзир и разултати из OECD-Смернице за испитивања 306, која је погоднија за морску средину. Уколико такви подаци нису расположиви, однос BOD_5 (5 дана)/ COD од ≥ 0,5 сматра се као индикатор за брзу разградивост.

При одређивању брзе разградивости[12] смеју се узимати у обзир абиотична раградивост, као хидролиза, абиотична као и биотична примарна разградивост, разградивост у не воденом медијуму и доказана брза разградивост у животној средини.

Материје се сматрају да су брзо разгардиве у животној средини, ако су испуњени следећи критеријуми:

(a) ако су у 28-дневној студији за лаку биолошку разградивости постигнуте следеће вредности за разградивост:

(i) испитивања базирана на раствореном органском угљенику: 70 %;

(ii) испитивања базирана на трошењу кисеоника или стварању угљендиоксида: 60 % теоријског максимума.

Ове граничне вредности за биолошку разградивост морају бити постигнуте у року од 10 дана након почетка процеса разградње (период, у коме је 10 % материје разграђено), уколико се материја не идентификује као комплексна материја са више компонената са структурално сличним састојцима. У том случају и у случајевима у којима постоји задовољавајуће образложење, може се одустати од услова интервала од 10 дана и да се одреди ниво за пролазак на испитивању на 28 дана[13] или

(b) у случајевима у којима постоје само BOD и COD подаци, однос BOD_5/ COD износи ≥ 0,5, или

(c) ако постоје други научно засновани докази о томе, да се материја у воденој средини у року од 28 дана може разградити до > 70 % (биотички и/или абиотички).

2.2.9.1.10.3 **Категорије и критеријуми за класификацију материја**

2.2.9.1.10.3.1 Материје се класификују као „материје опасне по животну средину”, ако одговарају критеријумима за акутно 1, хронично 1 или хронично 2 у складу са табелом 2.2.9.1.10.3.1. Ови критеријуми тачно описују категорије за класификацију. Они су у табели 2.2.9.1.10.3.2 приказани као дијаграм.

[12] *Посебно упутство за интерпретацију података садржано је у поглављу 4.1 и Прилогу 9 GHS.*

[13] *Види поглавље 4.1 и Прилог 9 став A9.4.2.2.3 GHS.*

Табела 2.2.9.1.10.3.1: Категорије материја опасних по водену средину (види Напомену 1)

(a) акутна (краткророчна) опасност по водену средину

Категорија акутна 1: (види напомену 2)	
96-часовна-LC_{50}-вредност (за рибе)	≤ 1 mg/l и/или
48-часовна-EC_{50}-вредност (за љускаре)	≤ 1 mg/l и/или
72- или 96-часовна-ErC_{50}-вредност (за алге и друге водене биљке)	≤ 1 mg/l *(види напомену 3)*

(b) дугорочна опасност по водену средину (види и приказ 2.2.9.1.10.3.1)

(i) материје које се не разграђују брзо (види напомену 4), за које постоји довољно података о хроничној отровности

Категорија хронична 1: (види напомену 2)	
хронична NOEC или EC_x-вредност (за рибе)	≤ 0,1 mg/l и/или
хронична NOEC или EC_x-вредност (за љускаре)	≤ 0,1 mg/l и/или
хронична NOEC или EC_x-вредност (за алге и друге водене биљке)	≤ 0,1 mg/l
Категорија хронична 2:	
хронична NOEC или EC_x-вредност (за рибе)	≤ 1 mg/l и/или
хронична NOEC или EC_x-вредност (за љускаре)	≤ 1 mg/l и/или
хронична NOEC или EC_x-вредност (за алге и друге водене биљке)	≤ 1 mg/l

(ii) брзо разградиве материје, за које постоји довољно података о хроничној отровности

Категорија хронична 1: (види напомену 2)	
хронична NOEC или EC_x-вредност (за рибе)	≤ 0,01 mg/l и/или
хронична NOEC или EC_x-вредност (за љускаре)	≤ 0,01 mg/l и/или
хронична NOEC или EC_x-вредност(за алге и друге водене биљке)	≤ 0,01 mg/l
Категорија хронична 2:	
хронична NOEC или EC_x-вредност (за рибе)	≤ 0,1 mg/l и/или
хронична NOEC или EC_x-вредност (за љускаре)	≤ 0,1 mg/l и/или
хронична NOEC или EC_x-вредност(за алге и друге водене биљке)	≤ 0,1 mg/l

(iii) материје за које не постоји довољно података о хроничној отровности

Категорија хронична 1: (види напомену 2)	
96-часовна-LC_{50}-вредност (за рибе)	≤ 1 mg/l и/или
48-часовна-EC_{50}-вредност (за љускаре)	≤ 1 mg/l и/или
72- или 96-часовна-ErC_{50}-вредност(за алге и друге водене биљке)	≤ 1 mg/l *(види напомену 3)*
и материја није лако разградива и/или експериментално одређени BFC износи ≥ 500 (или ако не постоји log K_{ow} ≥ 4) (види напомену 4 и 5)	
Категорија хронична 2:	
96-часовна-LC_{50}-вредност (за рибе)	> 1 до ≤ 10 mg/l и/или
48-часовна-EC_{50}-вредност (за љускаре)	> 1 до ≤ 10 mg/l и/или
72- или 96-часовна-ErC_{50}-вредност (за алге и друге водене биљке)	> 1 до ≤ 10 mg/l *(види напомену 3)*
и материја није лако разградива и/или експериментално одређени BFC износи ≥ 500 (или ако не постоји log K_{ow} ≥ 4) (*види напомену 4 и 5*)	

Напомена 1: *Живи организми риба, љускара и алги се испитују као репрезентативне врсте, које покривају опсег загађивача а испитне методе су високо стандардизоване. Подаци о другим организмима се такође могу узимати у обзир уколико представљају истовредне врсте и крајњу тачку испитивања.*

Напомена 2: *За класификацију материја као акутне 1 и /или хроничне 1 мора се навести одговарајући М фактор за примену методе сабирања (види 2.2.9.1.10.4.6.4).*

Напомена 3: *Ако отровност за алге ErC_{50} (= ErC_{50} (брзина раста)) падне више од 100 пута испод следеће најосетљивије врсте и ако се класификација искључиво базира на ово дејство, мора бити измерено да ли је ова отровност репрезентативна за отровност водених биљака. Ако се може доказати да то није случај, мора се користити процена стручног лица за доношење одлуке да ли се мора извршити класификација. Класификација се врши на основу ErC_{50} вредности. У случајевима када основа ErC_{50}-вредности није наведена и није евидентирана, класификација треба да се базира на најнижој расположивој ErC_{50} вредности.*

Напомена 4: *Мањак брзе разградивости базира се или на мањку лаке разградивости или на другим доказима за мањак брзе разградње. Ако нису расположиви корисни подаци о разградивости који су експериментално утврђени или процењени корисни подаци, материја се сматра да није брзо разградива.*

Напомена 5: *Потенцијал биоакумулације на основу експериментално изведеног BFC ≥ 500 или уколико то не постоји, log K_{ow} ≥ 4 под претпоставком, да је log K_{ow} адекватни опис за потенцијал биоакумулације материје. Измерене log K_{ow} вредности имају предност над log K_{ow} вредностима.*

Приказ 2.2.9.1.10.3.1: Категорије за материје са дугорочном опасношћу по водену средину

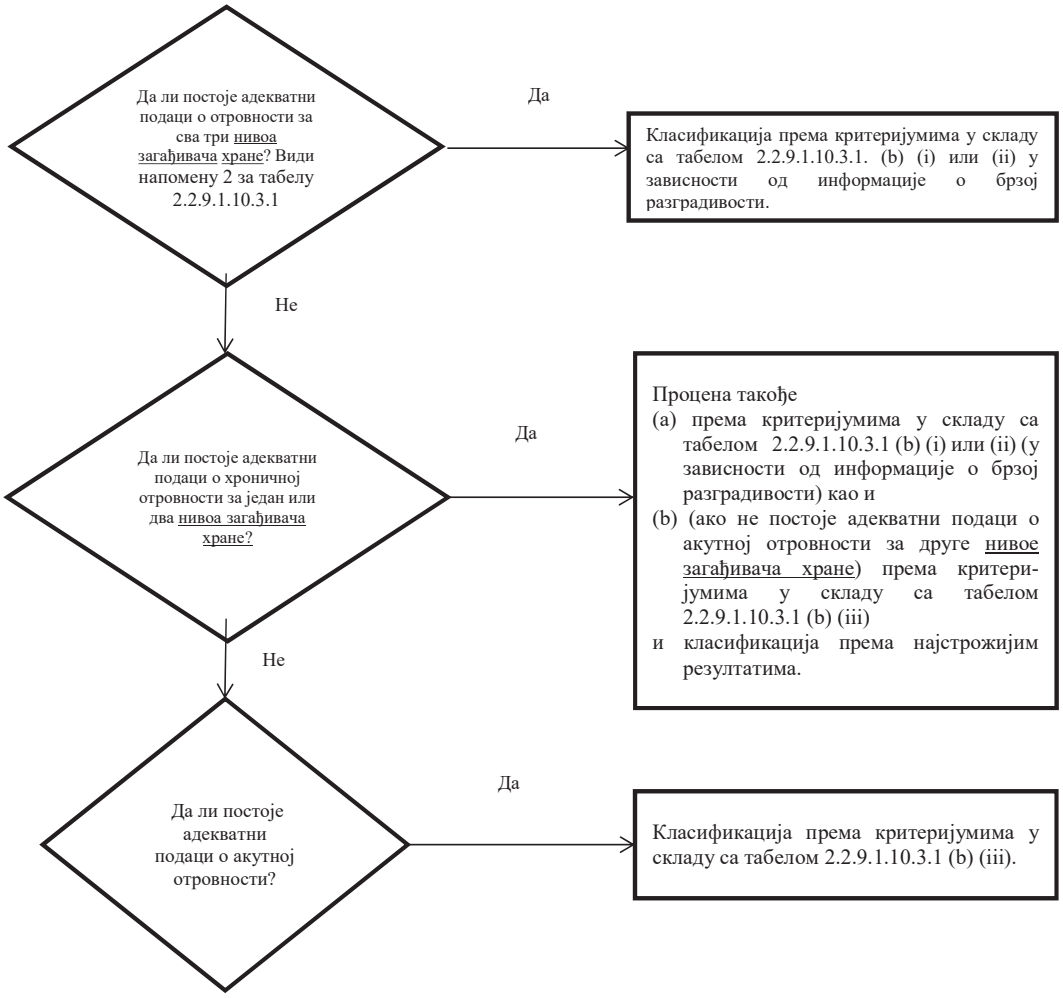

2.2.9.1.10.3.2 Шема класификације у табели 2.2.9.1.10.3.2 у наставку обухвата класификационе критеријуме за материје.

Табела 2.2.9.1.10.3.2: Шема класификације за материје опасне по водену средину

Категорије класификације			
акутна опсасност (види напомену 1)	**дугорочна опасност** (види напомену 2)		
	постоји довољно података о хроничној отровности		**не постоји довољно података о хроничној отровности** (види напомену 1)
	материје које се не разграђују брзо (види напомену 3)	**материје које се брзо разграђују** (види напомену 3)	
катергорија: акутна 1	**катергорија: хронична 1**	**катергорија: хронична 1**	**катергорија:хронична 1**
$L(E)C_{50} \leq 1{,}00$	***NOEC*** или $EC_x \leq 0{,}1$	***NOEC*** или $EC_x \leq 0{,}01$	$L(E)C_{50} \leq 1{,}00$ и нема брзе разградивости и/или ***BFC*** ≥ 500 или, ако не постоји $\log K_{ow} \geq 4$
	катергорија: хронична 2	**катергорија: хронична 2**	**катергорија:хронична 2**
	$0{,}1 <$ ***NOEC*** или $EC_x \leq 1$	$0{,}01 <$ ***NOEC*** или $EC_x \leq 0{,}1$	$0{,}1 < L(E)C_{50} \leq 10{,}0$ и нема брзе разградивости и/или ***BFC*** ≥ 500 или, ако не постоји $\log K_{ow} \geq 4$

Напомена 1. *Распон акутне отровности на основу $L(E)C_{50}$ вредности у mg/l за рибе, љускаре и/или алге или за друге водене биљке (или, ако не постоје експериментално утврђени подаци, процена на основу квантитативног односа структуре и дејства (**QSAR**)[14]).*

Напомена 2. *Материје се класификују у различите категорије хроничне отровности, осим ако су на располагању адекватни подаци о хроничној отровности за сва три нивоа загађивача хране (трофичка нивоа) о растворљивости у води или изнад 1 mg/l. („адекватан“ значи да подаци у довољној мери покривају крајњу тачку значења. Генерално то би били измерени подаци о испитивању; али да би се избегла непотребна тестирања, ови подаци у зависности од случаја могу бити и процењени подаци, нпр. **(Q)SAR** или за очигледне случајеве процена стручног лица.)*

Напомена 3. *Распон хроничне отровности на основу **NOEC** вредности или истовредних EC_x вредности у mg/l за рибе или љускаре или друге признате јединице мера за хроничну отровност.*

2.2.9.1.10.4 Категорије и критеријуми за класификацију смеша

2.2.9.1.10.4.1 Систем за класификацију смеше обухвата категорије класифакације које се користе за материје, тј. категорије акутне 1 и хроничне 1 и 2. Да би се искористили сви расположиви подаци у сврху класификације на основу опасности смеше по водену средину, сачињена је следећа претпоставка и примењује се у датим случајевима:

„Релевантни састојци” смеше су они састојци, који се налазе у концентрацији од намање 0,1 % по маси за састојке који су класификовани као акутни и/или хронични 1, а за друге састојке у концентрацији од најмање 1%, уколико се претпоставља (нпр. у случају високо отровних састојака), да састојак који је присутан у концентацији мањој од 0,1 % може још увек да буде релевантан за класификацију смеше на основу опасности по водену средину.

2.2.9.1.10.4.2 Класификација опасности по водену средину је степенасти процес и зависи од врсте расположивих информација за саму смешу и њене састојке. Степенасти концепт обухвата следеће елементе:

(a) класификација на основу резултата испитивања смеше;

(b) класификација на основу принципа преноса;

(c) коришћењем „сабирања класификованих састојака“ и/или „формуле сабирања”.

[14] *Посебан увод је садржан у поглављу 4.1. став 4.1.2.13 и у Прилогу 9 одељка А9.6 **GHS***

Следећи приказ 2.2.9.1.10.4.2 приказује ток поступка.

Приказ 2.2.9.1.10.4.2: Степенасти поступак за класификацију смеша према њиховим акутним и дугорочним опасностима по водену средину

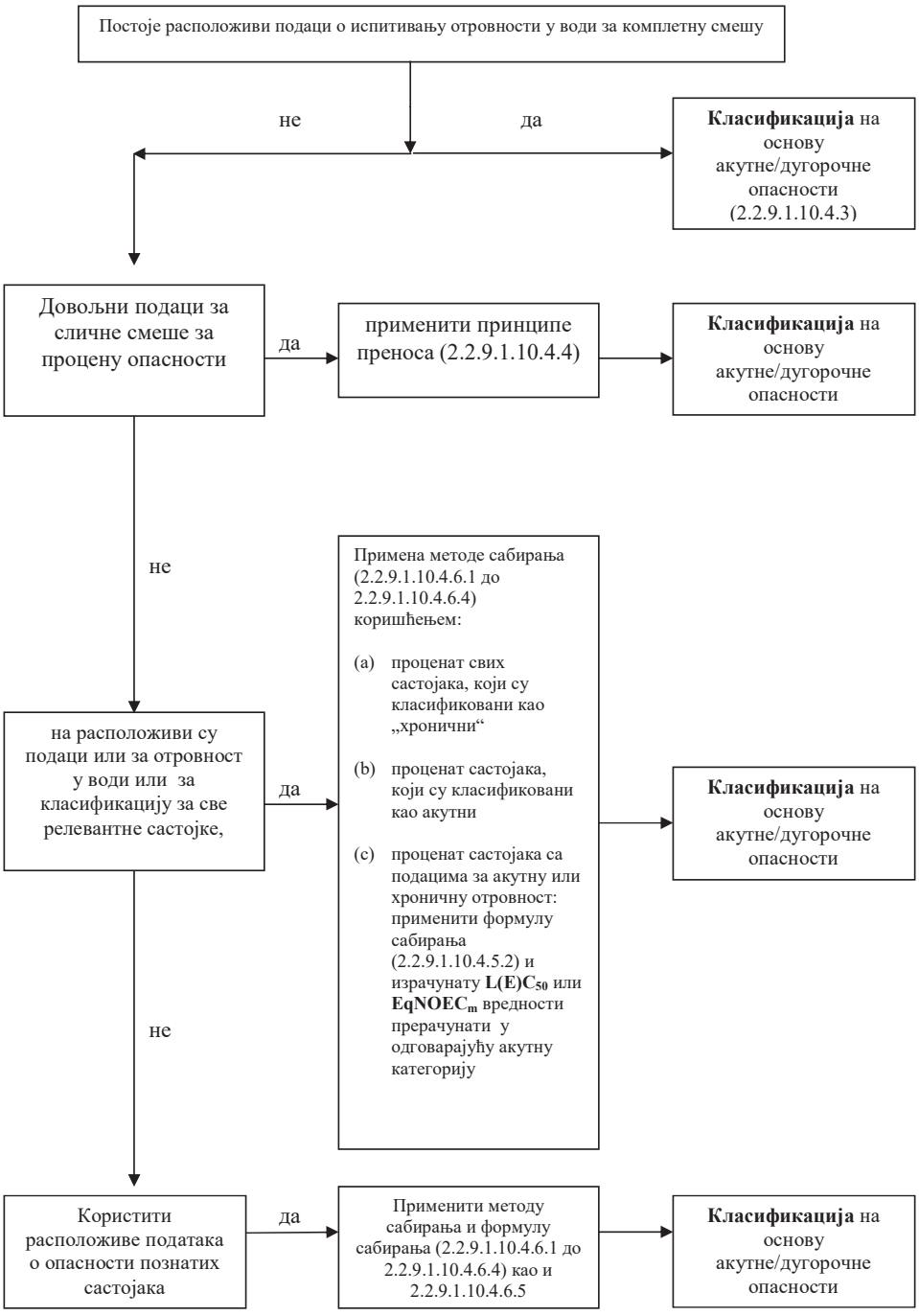

2.2.9.1.10.4.3 Класификација смеше ако постоје расположиви подаци о отровности за комплетну смешу

2.2.9.1.10.4.3.1 Ако је смеша као целина испитана на отровност у води, ова информација се мора користити за класификацију смеше према критеријумима који су утврђени за материје. Класификација се темељи на подацима за рибе, љускаре и алге/биљке (види 2.2.9.1.10.2.3 и 2.2.9.1.10.2.4). Ако не постоје адекватни подаци о акутној или хроничној отровности смеше као целине треба применити „принципе преноса“ или „методу сабирања“ (види 2.2.9.1.10.4.4 до 2.2.9.1.10.4.6).

2.2.9.1.10.4.3.2 Класификација смеша према дугорочној опасности захтева додатне информације о разградивости и у одређеним случајевима о биоакумулацији. Не постоје подаци о разградивости и биоакумулацији смеше као целине. Испитивања разградивости и биоакумулацији се не користе за смеше, јер се обично тешко тумаче и значајни су само за поједине материје.

2.2.9.1.10.4.3.3 Класификација за катергорију акутна 1

(a) Ако за смешу као целину постоје адекватни подаци о испитивању за акутну отровност (LC_{50} или EC_{50} вредност) и $L(E)C_{50}$ је ≤ 1 mg/l:

Смеша се класификује као акутна 1 у складу са табелом 2.2.9.1.10.3.1 (a).

(b) Ако постоје подаци о испитивању за акутну отровност (LC_{50} или EC_{50} вредност) за смешу као целину и $L(E)C_{50}$ вредност је > 1 mg/l или изнад растворљивости у води:

Није неопходно да се калсификује као акутна опасност за воде у складу са ADR.

2.2.9.1.10.4.3.4 Класификација за катергорију хронично 1 и 2

(a) Ако постоје адекватни подаци о хроничној отровности (EC_x или NOEC вредност) за смешу као целину и EC_x или NOEC вредност испитане смеше је ≤ 1 mg/l:

(i) смеша се класификује као хронична 1 или 2 у складу се табелом 2.2.9.1.10.3.1 (b) (ii) (брзо разградива), ако расположиве информације одобравају закључак да су сви релевантни састојци смеше брзо разградиви;

(ii) смеша се класификује као хронична 1 или 2 у свим другим случајевима у складу са табелом 2.2.9.1.10.3.1 (b) (i) (није брзо разградива)

(b) Ако постоје адекватни подаци о хроничној отровност (EC_x или NOEC) за смешу као целину и EC_x или NOEC вредности испитане смеше су на > 1 mg/l или изнад растворљивости у води:

Није неопходно да се класификује као дугорочна опасност у води у складу са ADR.

2.2.9.1.10.4.4 Класификација смеше, за које не постоје подаци о отровности за комплетну смешу: принципи преношења.

2.2.9.1.10.4.4.1 Ако смеша сама није испитана на опасност по водену средину, али постоје адекватни подаци о њеним појединачним састојцима и о сличним испитаним смешама за адекватан опис опасности смеше, у том случају ове податке је неопходно користити према мерилима правила за преношење у наставку. То обезбеђује, да се за поступак класификације у највећој могућој мери користе расположиви подаци за опис опасности смеше, без потребе додатног тестирања животиња.

2.2.9.1.10.4.4.2 Разређивање

Ако нова смеша настаје разређивањем друге испитане смеше или материје, при чему је растварач класификован у исту или нижу категорију опасности по водену средину него најмањи отровни састојак првобитне смеше, и претпоставља се, да средство за разређивање не утиче на опасност по водену средину других састојака, у том случају нова смеша може да буде класификована као истовредна са првобитном испитаном смешом или материјом. Као алтернатива сме да се примени метод који је објашњен у 2.2.9.1.10.4.5.

2.2.9.1.10.4.4.3 Серијски производи

Претпоставља се, да је класификација особина опасних по водену средину испитане производне серије смеше једнака са другом неиспитаном производном серијом истог трговачког производа, ако се производи под надзором истог произвођача, који је у

суштини истовредан, осим ако постоји основа за претпоставку, да се појављују значајна одступања, која воде до промене класификације особина опасне по водену средину испитане серије. У том случају неопходна је нова класификација.

2.2.9.1.10.4.4.4 Концентрација смеша, које су класификоване у најстрожије категорије (хронична 1 и акутна 1)

Ако је смеша класификована као хронична 1 и/или акутна 1 и састојци смеше које су класификоване као хроничне 1 и/или акутне 1, даље се неиспитано концентришу, смеша са већом концентрацијом без додатног испитивања класификује се у исту категорију као првобитна испитана смеша.

2.2.9.1.10.4.4.5 Интерполација унутар једне категорије отровности

За три смеше (*A*, *B* и *C*) са идентичним састојцима, при чему су смеше *A* и *B* испитане и спадају у исту категорију опасности, а неиспитана смеша C има исте токсиколошко активне састојке као смеша *A* и *B*, али концентрација токсиколошко активних састојака ове смеше се налази између концентрација које имају смеше *A* и *B*, претпоставља се да смеша C спада у исту категорију као и смеша *A* и *B*.

2.2.9.1.10.4.4.6 Суштински сличне смеше

Ако постоји следеће:

(a) две смеше:
  (i) A + B;
  (ii) C + B;
(b) концентрација састојка B је суштински иста у обе смеше;
(c) концентрација састојка A у смеши (i) је иста као концентрација састојка C у смеши (ii);
(d) подаци о особинама опасних по водену средину састојака A и C су расположиви и суштински једнаки, т.ј. састојци спадају у исту категорију и није за очекивати да утичу на отровност састојка B у води,

Ако су смеше (i) или (ii) већ класификоване на основу података са испитивања, у том случају друга смеша може да буде класификована у исту категорију опасности.

2.2.9.1.10.4.5 **Класификација смеше, ако постоје подаци о отровности за све састојке или само за неке састојке смеше**

2.2.9.1.10.4.5.1 Класификација смеше мора да се темељи на сабирању концентрације њених класификованих састојака. Проценат састојака који су класификовани као акутно или хронично опасни по водену средину уноси се директно у метод сабирања. Овај метод сабирања детаљно је описана у 2.2.9.1.10.4.6.1 до 2.2.9.1.10.4.6.4.

2.2.9.1.10.4.5.2 Смеше се могу састојати од комбинације класификованих састојака (као акутни 1 и/или хронични 1, 2), као и од састојака за које су расположиви адекватни испитни подаци за отровност. Ако су расположиви адекватни подаци за отровност за више од једног састојка смеше, комбинована отровност ових састојака се израчунава коришћењем формуле сабирања у ставу (a) или (b) у зависности од врсте података о отровности:

(a) на основу акутне отровности у води:

$$\frac{\Sigma C_i}{L(E)C_{50m}} = \sum_n \frac{C_i}{L(E)C_{50i}},$$

при чему:

C_i = концентрација састојка i (проценат масе);

$L(E)C_{50i}$ = (mg/l) LC_{50} или EC_{50} вредност састојка i;

n = број састојака, при чему i се налази између 1 и n;

L(E)C50m = $L(E)C_{50}$ вредност дела смеше са подацима о испитивању.

Израчуната отровност служи за класификацију тог дела смеше у категорију акутне

опасности која се накнадно користи у примени методе сабирања.

(b) на основу хроничне отровности у води:

$$\frac{\sum C_i + \sum C_j}{EqNOEC_m} = \sum_n \frac{C_i}{NOEC_i} + \sum_n \frac{C_j}{0{,}1 * NOEC_j}$$

при чему:

C_i = концентрација састојка i (проценат масе); при чему i обухвата састојке који се брзо разграђују;

C_j = концентрација састојка j (проценат масе); при чему j обухвата састојке који се не разграђује брзо;

$NOEC_i$ = NOEC (или друга призната мерила за хроничну отровност) састојка i, при чему i обухвата састојке који се брзо разграђују, у mg/l;

$NOEC_j$ = NOEC (или друга призната мерила за хроничну отровност) састојка j, при чему j обухвата састојке који се не разграђују брзо, у mg/l;

n = број састојака, при чему се i и j налазе између 1 и n;

$EqNOEC_m$ = NOEC једнак делу смеше са испитним подацима.

Једнака отровност на тај начин одражава чињеницу, да материје које се не разграђују брзо класификују у „строжију“ категорију степена опасности него материје које се брзо разграђују.

Израчуната једнака отровност служи за то да се у складу са критеријумима за брзо разградиве материје (табела 2.2.9.1.10.3.1 (b) (ii)) део смеше сврста у категорију дугорочне опасности, која се накнадно користи у примени методе сабирања.

2.2.9.1.10.4.5.3 Ако се за део смеше примени формула сабирања, неопходно је за израчунавање отровности тог дела смеше, првенствено користити вредност за отровност за сваки састојак, која се односи на исту таксономску групу (тј. рибе, љускаре или алге); након тога се користи највећа израчуната отровност (најнижа вредност) (тј. користити најосетљивију врсту од те три таксономске групе). Међутим ако подаци о отровности за поједине састојке нису на располагању за исте таксономске групе, вредност за отровност појединих састојака се бира на исти начин као што се бира вредност о отровности за класификацију материја, тј. користи се највећа отровност (најосетљивијег организма који се испитује). На основу израчунате акутне и хроничне отровности тај део смеше сврстава се као акутна 1 и/или хронична 1 или 2, користећи исти критеријум који важи и за материје.

2.2.9.1.10.4.5.4 Ако се смеша класификује на више начина, потребно је користити метод који даје најконзервативнији резултат.

2.2.9.1.10.4.6 **Метода сабирања**

2.2.9.1.10.4.6.1 Класификациони поступак

Углавном, строжија класификација смеша поништава мање строгу класификацију, нпр. класификација у хроничну 1 поништава класификацију за хроничну 2. Сходно томе, класификациони поступак је завршен управо тада, када се добије резултат класификације за хроничну 1. Строжија класификација од хроничне 1 није могућа; због тога није неопходно да се настави поступак класификације.

2.2.9.1.10.4.6.2 Класификација за акутну 1

2.2.9.1.10.4.6.2.1 Најпре се узимају у обзир сви састојци, који су класификовани као акутне 1. Ако збир концентрације (у %) ових састојака прелази 25 %, у том случају цела смеша се класификује као акутна 1. Ако се добије резултат прорачуна за класификацију смеше као акутна 1, поступак класификације је завршен.

2.2.9.1.10.4.6.2.2 Класификација смеша према њиховим акутним опасностима по водену средину помоћу сабирања концентрација класификованих састојака, обухваћена је у табели 2.2.9.1.10.4.6.2.2 у наставку.

Табела 2.2.9.1.10.4.6.2.2: Класификација смеше према акутној опасности по водену средину на основу сабирања концентрација класификованих састојака

Збир концентрација састојака (у %) класификованих као	Смеша се класификује као
акутна 1 x **M**[a)] ≥ 25 %	акутна 1

*a) Ради објашњења фактора **M** види 2.2.9.1.10.4.6.4*

2.2.9.1.10.4.6.3 Класификација за категорију хронична 1 и 2

2.2.9.1.10.4.6.3.1 Најпре се узимају у обзир сви састојци, који су класификовани као хронични 1. Ако је збир концентрација (у %) ових састојака већи или исти од 25 %, цела смеша се класификује као хронична 1. Ако се добије резултат прорачуна за класификацију смеше као хронична 1, поступак класификације је завршен.

2.2.9.1.10.4.6.3.2 У случајевима у којима смеша није класификована као хронична 1, испитије се класификација за хроничну 2. Смеша се класификује као хронична 2, ако је десетоструки збир концентрација (у %) свих састојака класификованих као хроничне 1 плус збир концентрација (у %) свих сатојака класификованих као хроничне 2, већи или исти од 25 %. Ако се добије резултат прорачуна за класификацију смеше као хронична 2, поступак класификације је завршен.

2.2.9.1.10.4.6.3.3 Класификација смеша према њиховим дугорочним опасностима по водену средину помоћу сабирања концентрација класификованих састојака, обухваћена је у табели 2.2.9.1.10.4.6.3.3 у наставку.

Табела 2.2.9.1.10.4.6.3.3: Класификација смеше према дугорочној опасности по водену средину на основу сабирања концентрација класификованих састојака

Збир концентрација састојака (у %) класификованих као	Смеша се класификује као
хронична 1 x M[a)] ≥ 25 %	хронична 1
(M x 10 x хронична 1) + хронична 2 ≥ 25 %	хронична 2

*a) Ради објашњења фактора **M** види 2.2.9.1.10.4.6.4*

2.2.9.1.10.4.6.4 **Смеше са високо отровним састојцима**

Састојци класификовани као акутни 1 и или хронични 1 са акутном отровношћу далеко испод 1 mg/l и/или хроничном отровношћу далеко испод 0,1 mg/l (за састојке који се не разграђују брзо) и 0,01 mg/l (за брзо разградиве састојке) утичу на отровност смеше и при класификацији помоћу методе сабирања имају већу тежину. Ако смеша садржи састојке, који су сврстани као акутни 1 или хронични 1, примењује се степенасти концепт описан у 2.2.9.1.10.4.6.2 и 2.2.9.1.10.4.6.3 који користи тежински збир и који се формира множењем концентрације састојака класификованих као акутни 1 и хронични 1 са фактором, уместо само сабирања процената. То значи, да се концентрација „акутна 1“ у левој колони табеле 2.2.9.1.10.4.6.2.2 и концентрација „хронична 1“ у левој колони табеле 2.2.9.1.10.4.6.3.3 множи одговарајућим фактором множења. Коришћени фактори множења за ове састојке одређују се на основу вредности отровности, како је приказано у табели 2.2.9.1.10.4.6.4 у наставаку, Због тога, за сврставање смеше са акутним 1 и/или хроничним 1 класификованим састојцима, лице које је надлежно за класификацију мора да познаје вредности фактора M да би могао да примени методу сабирања. Алтернативно сме да се користи сабирна формула (види 2.2.9.1.10.4.5.2), уколико за све високо отровне састојке смеше постоје подаци о отровности и ако постоје убедљиви докази за то, да су сви други састојци, (укључујући и оне, за које не постоје специфични подаци о акутно и/или хроничној отровности), слабо отровни или нису уопште отровни и не доприносе битно опасности по животну средину смеше.

Табела 2.2.9.1.10.4.6.4: Фактор множења за високо отровне састојке смеша

акутна отровност	фактор M	хронична отровност	фактор M	
вредност $L(E)C_{50}$		вредност NOEC	састојци који се не разграђују брзо	брзо разградиви састојци
$0,1 < L(E)C_{50} \leq 1$	1	$0,01 < NOEC \leq 0,1$	1	-
$0,01 < L(E)C_{50} \leq 0,1$	10	$0,001 < NOEC \leq 0,01$	10	1
$0,001 < L(E)C_{50} \leq 0,01$	100	$0,0001 < NOEC \leq 0,001$	100	10
$0,0001 < L(E)C_{50} \leq 0,001$	1000	$0,00001 < NOEC \leq 0,0001$	1000	100
$0,00001 < L(E)C_{50} \leq 0,0001$	1000	$0,000001 < NOEC \leq 0,00001$	10000	1000
(наставити у интервалима са фактором 10)		(наставити у интервалима са фактором 10)		

2.2.9.1.10.4.6.5 Класификација смеша са састојцима за које не постоје употребљиве информације.

Уколико за један или више релевантних састојака не постоје употребљивих информација о акутној и/или хроничној отровности у води, закључује се, да коначна класификација смеше није могућа у једну или више категорија опасности. У таквом случају, смеша се класификује само на основу познатих састојака.

2.2.9.1.10.5 Материје или смеше које су на основу Регулативе 1272/2008/*EC*[3]

класификоване као материје опасне по животну средину (водену средину)

Ако не постоје подаци за сврставање према критеријумима у 2.2.9.1.10.3 и 2.2.9.1.10.4,

(a) материја и смеша се мора класификовати као материја опасна по животну средину (водену средину) ако се она према Регулативи 1272/2008/*EC*[3] мора сврставити у категорију акутно 1 у води, хронично 1 у води или хронично 2 у води;

(b) материја или смеша може бити сматрана да није опасна по животну средину (водену средину) ако се она према поменутим директивама или регулативама не мора сврстати у такву категорију.

2.2.9.1.10.6 **Сврставање материје или смеше која је на основу одредби у 2.2.9.1.10.3, 2.2.9.1.10.4 или 2.2.9.1.10.5 класификована као материја опасна по животну средину (водену средину)**

Материје или смеше које су класификоване као опасне по животну средину (водену средину) које не испуњавају критеријуме класификације у било коју другу класу или другу материју у оквиру класе 9, означавају се као:

UN 3077 МАТЕРИЈА ОПАСНА ПО ЖИВОТНУ СРЕДИНУ, ЧВРСТА, Н.Д.Н. или

UN 3082 МАТЕРИЈА ОПАСНА ПО ЖИВОТНУ СРЕДИНУ, ТЕЧНА, Н.Д.Н.

Оне се класификују у групу паковања III.

Генетички модификовани микроорганизми или организми

2.2.9.1.11 Генетички модификовани микроорганизми (**GMMO**) и генетички модификовани организми (**GMO**) су микроорганизми и организми чији је генетски материјал намерно измењен генетичким методама, како се у природи не појављује. Они се разврставају у класу 9 (**UN** 3245), ако не одговарају дефиницији појма за отровне материје или заразне материје, али су способни да измене животиње, биљке или микробиолошке материје на начин, који није нормалан резултат природне репродукције.

Напомена 1: *GMMO и GMO који су заразни су материје класе 6.2 (UN бројеви 2814,*

[3] *Уредба (ЕС) бр. 1272/2008 Европског парламента и Савета од 16. децембра 2008 о класификацији, означавању листицама опасности и амбалажи за материје и смеше која представља измену и повлачење Директиве 67/548/ЕЕС и 1999/45/ЕС; и измене Уредбе (ЕС) бр. 1907/2006, објављене у Службеном листу Европске уније, бр. L353 од 31. децембра 2008. године, стр. 1-1355.*

2900 или 3373).

Напомена 2: *GMMO или GMO не подлежу одредбама ADR, ако су дозвољени за употребу од стране надлежног органа земље порекла, транзита и одредишта*[15].

Напомена 3: *Генетички модификоване живе животиње које, у складу са тренутним стањем научних сазнања, немају познат патогени утицај на здравље људи, животиња и биљака и превозе се у посудама које су погодне за безбедно спречавање бекства животиња као и неовлашћеног приступа животињама, не подлежу одредбама ADR. Одредбе које су утврђене од стране Међународно удружење за ваздушни транспорт (IATA), „Прописи за живе животиње"(„Live Animals Regulations, LAR") се могу искористити као смернице код избора одговарајућих посуда за превоз живих животиња.*

Напомена 4: *Живе животиње се не смеју користити за транспорт генетички модификованих микроорганизама класе 9, осим ако се не могу транспортовати на неки други начин. Генетички модификоване живе животиње морају се транспортовати према условима утврђеним од надлежних органа земље порекла или одредишта.*

2.2.9.1.12 *(Брисано)*

Материје у загрејаном стању

2.2.9.1.13 Материје у загрејаном стању обухватају материје, које се транспортују или предају на транспорт у течном стању на или изнад 100°C, а уколико имају тачку паљења, на температури испод њихове тачке паљења. Оне обухватају и чврсте материје, које се транспортују или предају на транспорт на или преко 240°C.

Напомена: *Материје у загрејаном стању могу се разврстати у класу 9 само ако не испуњавају критеријуме неке друге класе.*

Остале материје и предмети који у току транспорта представљају опасност, али не спадају у дефиниције појма других класа

2.2.9.1.14 Остале материје наведене у наставку, које не спадају под дефиницију неке друге класе, разврставају се у класу 9:

чврста једињења амонијака са тачком паљења испод 60 °C;
мање опасни дитионити;
врло лако испарива течна материја;
материја, која емитује штетне паре;
материје, које садрже алергене;
хемијска опрема за испитивање и опрема за прву помоћ;
електрични двослојни кондензатори (са капацитетом акумулатора већим од 0,3 Wh);
возила, мотори и машине, са унутрашњим сагоревањем;
предмети који садрже различиту опасну робу.

Напомена: *UN 1845 УГЉЕНДИОКСИД, ЧВРСТ (СУВИ ЛЕД)*[16]*, UN 2216 РИБЉЕ БРАШНО (РИБЉИ ОТПАД), СТАБИЛИЗОВАНО, UN 2807 НАМАГНЕТИСАНЕ МАТЕРИЈЕ, UN 3334 ТЕЧНА МАТЕРИЈА, КОЈА ПОДЛЕЖЕ ПРОПИСИМА ЗА ВАЗДУШНИ САОБРАЋАЈ, Н.Д.Н. и UN 3335 ЧВРСТА МАТЕРИЈА, КОЈА ПОДЛЕЖЕ ПРОПИСИМА ЗА ВАЗДУШНИ САОБРАЋАЈ, Н.Д.Н., наведени у UN моделу прописа не подлежу одредбама ADR.*

---

[15] *Види посебно Део С Директиве 2001/18/ЕС Европског Парламента и Савета о намерном ослобађању генетички модификованих организама у животну средину и укидање Директиве 90/220/ЕЕС (Службени лист Европске Заједнице бр. L 106 од 17. априла 2001. године, стране 8 до 14) и Уредбе (ЕС) бр. 1829/2003 Европског парламента и Савета о генетички модификованој храни и исхрани (Службени лист Европске уније, бр. L 268 од 18. октобра 2003. године. стр. 1-23), у коме су утврђени поступци за издавање дозвола за Европску унију.*

[16] *За UN 1845 угљендиоксид, чврст (суви лед), види 5.5.3.*

Разврставање у групу паковања

2.2.9.1.15 Материје и предмети класе 9 уколико су наведени у колони 4, табели А поглавља 3.2, разврставају се, на основу њиховог степена опасности, у једну од следећих група паковања:

Група паковања II: материје средње опасности

Група паковања III: материје мале опасности

2.2.9.2 Материје и предмети који нису дозвољени за превоз

Следеће материје и предмети нису дозвољени за превоз:

- Литијумске батерије, које не одговарају условима посебних одредби 188, 230, 310, 636 или 670 поглавља 3.3;
- неочишћене празне посуде за задржавање (прихватне каде) за уређаје као што су трансформатори, кондензатори и хидраулични уређаји, који садрже материје **UN** бројева 2315, 3151, 3152 или 3432.

2.2.9.3 Списак заједничких назива

Остале опасне материје и предмети

Материје, које при удисању у виду фине прашине, могу угрозити здравље	**M1**	2212 АЗБЕСТ, АМФИБОЛ (амозит, тремолит, актинолит, антофилит, крокидолит) 2590 АЗБЕСТ, КРИЗОТИЛ
Материје и предмети, који у случају пожара могу стварати диоксине	**M2**	2315 ПОЛИХЛОРОВАНИ БИФЕНИЛИ, ТЕЧНИ 3432 ПОЛИХЛОРОВАНИ БИФЕНИЛИ, ЧВРСТИ 3151 ПОЛИХАЛОГЕНОВАНИ БИФЕНИЛИ, ТЕЧНИ или 3151 ХАЛОГЕНОВАНИ МОНОМЕТИЛ ДИФЕНИЛМЕТАНИ, ТЕЧНИ или, 3151 ПОЛИХАЛОГЕНОВАНИ ТЕРФЕНИЛИ, ТЕЧНИ 3152 ПОЛИХАЛОГЕНОВАНИ БИФЕНИЛИ, ЧВРСТИ или 3152 ХАЛОГЕНОВАНИ МОНОМЕТИЛ ДИФЕНИЛМЕТАНИ, ЧВРСТИ или, 3152 ПОЛИХАЛОГЕНОВАНИ ТЕРФЕНИЛИ, ЧВРСТИ
Материје, које емитују (ослобађају) запаљиве паре	**M3**	2211 ЕКСПАНДОВАНЕ ГРАНУЛЕ ПОЛИМЕРА, које ослобађају запаљиве паре 3314 СМЕША ЗА ИЗРАДУ ПЛАСТИЧНИХ МАТЕРИЈА тестасте конзистенције, у листовима или као пресовано уже, ослобађа запаљиве паре
Литијумске батерије	**M4**	3090 ЛИТИЈУМ-МЕТАЛНЕ БАТЕРИЈЕ (укључујући батерије од литијумских легура) 3091 ЛИТИЈУМ-МЕТАЛНЕ БАТЕРИЈЕ У ОПРЕМИ (укључујући батерије од литијумских легура) или 3091 ЛИТИЈУМ-МЕТАЛНЕ БАТЕРИЈЕ, УПАКОВАНЕ СА ОПРЕМОМ (укључујући батерије од литијумских легура) 3480 ЛИТИЈУМ-ЈОНСКЕ БАТЕРИЈЕ (укључујући литијум-јонске-полимер-батерије) 3481 ЛИТИЈУМ-ЈОНСКЕ БАТЕРИЈЕ У ОПРЕМИ (укључујући литијум-јонске-полимер-батерије) 3481 ЛИТИЈУМ-ЈОНСКЕ БАТЕРИЈЕ, УПАКОВАНЕ СА ОПРЕМОМ (укључујући литијум-јонске-полимер-батерије) 3536 ЛИТИЈУМСКЕ БАТЕРИЈЕ УГРАЂЕНЕ У ТЕРЕТНЕ ТРАНСПОРТНЕ ЈЕДИНИЦЕ литијум-јонске батерије или литијум-металне батерије
Средства за спасавање	**M5**	2990 СРЕДСТВА ЗА СПАСАВАЊЕ, КОЈА СЕ САМА НАДУВАВАЈУ као самонадувајући тобогани за хитно напуштање авиона, опрема за преживљавање за авионе и прибор за спасавање на мору 3072 СРЕДСТВА ЗА СПАСАВАЊЕ, КОЈА СЕ САМА НЕ НАДУВАВАЈУ, која садрже опасну робу као опрему 3268 СИГУРНОСНИ УРЕЂАЈИ, електрично иницирани

		течне		
		M6	3082	МАТЕРИЈА ОПАСНА ПО ЖИВОТНУ СРЕДИНУ, ТЕЧНА, Н.Д.Н.
	које загађују воду	**чврсте**		
		M7	3077	МАТЕРИЈА ОПАСНА ПО ЖИВОТНУ СРЕДИНУ, ЧВРСТА, Н.Д.Н.
Материје опасне по животну средину	**генетички модификовани микроорганизми и организми**	**M8**	3245 3245	ГЕНЕТИЧКИ МОДИФИКОВАНИ МИКРООРГАНИЗМИ или ГЕНЕТИЧКИ МОДИФИКОВАНИ ОРГАНИЗМИ
		течне		
		M9	3257	ЗАГРЕЈАНА ТЕЧНОСТ, Н.Д.Н. на или изнад 100ºC и испод њене тачке паљења (укључујући растопљене метале или растопљене соли, итд.)
Материје у загрејаном стању		**чврсте**		
		M10	3258	ЗАГРЕЈАНА ЧВРСТА МАТЕРИЈА, Н.Д.Н., на или изнад 240 ºC
Друге материје и предмети, које представљају опасност у току транспорта и не спадају под дефиницију неке друге класе		**M11**	Само следеће материје и предмети са овим класификационим кôдом наведене у табели А, поглавља 3.2, подлежу одредбама класе 9:	
			1841	АЦЕТАЛДЕХИД АМОНИЈАЧНИ
			1931	ЦИНКДИТИОНИТ (ЦИНКХИДРОСУЛФИТ)
			1941	ДИБРОМДИФЛУОРМЕТАН
			1990	БЕНЗАЛДЕХИД
			2071	ЂУБРИВО НА БАЗИ АМОНИЈУМ НИТРАТА
			2969	СЕМЕ РИЦИНУСА или
			2969	БРАШНО РИЦИНУСА или
			2969	ПОГАЧЕ РИЦИНУСОВОГ СЕМЕНА или
			2969	ПАХУЉИЦЕ РИЦИНУСА
			3166	ВОЗИЛО, НА ПОГОН ЗАПАЉИВИМ ГАСОМ или
			3166	ВОЗИЛО, НА ПОГОН ЗАПАЉИВОМ ТЕЧНОШЋУ или
			3166	ВОЗИЛО СА ГОРИВНИМ ЋЕЛИЈАМА НА ПОГОН ЗАПАЉИВИМ ГАСОМ или
			3166	ВОЗИЛО СА ГОРИВНИМ ЋЕЛИЈАМА НА ПОГОН ЗАПАЉИВОМ ТЕЧНОШЋУ
			3171	ВОЗИЛО НА БАТЕРИЈСКИ ПОГОН или
			3171	ОПРЕМА НА БАТЕРИЈСКИ ПОГОН
			3316	ХЕМИЈСКИ ПРИБОР или
			3316	ПРИБОР ЗА ПРВУ ПОМОЋ
			3359	ФУМИГАЦИЈСКА ТЕРЕТНА ТРАНСПОРТНА ЈЕДИНИЦА
			3363	ОПАСНА РОБА У ПРЕДМЕТИМА или
			3363	ОПАСНА РОБА У МАШИНАМА или
			3363	ОПАСНА РОБА У АПАРАТИМА

3499	КОНДЕНЗАТОР, ЕЛЕКТРИЧНИ ДВОСЛОЈНИ (са капацитетом за складиштење енергије већим од 0,3 Wh)
3508	КОНДЕНЗАТОР, АСИМЕТРИЧАН (са капаци-тетом за складиштење енергије већим од 0,3 Wh)
3509	АМБАЛАЖА, ОДБАЧЕНА, ПРАЗНА, НЕОЧИШЋЕНА
3530	МОТОР, СА УНУТРАШЊИМ САГОРЕВАЊЕМ или
3530	МАШИНЕ, СА УНУТРАШЊИМ САГОРЕВАЊЕМ
3548	ПРЕДМЕТИ КОЈИ САДРЖЕ РАЗЛИЧИТУ ОПАСНУ РОБУ Н.Д.Н.

Поглавље 2.3

Поступци испитивања

2.3.0 Опште одредбе

Уколико у поглављу 2.2 или у овом одељку није другачије прописано, поступци испитивања који се користе за класификацију опасне робе одговарају онима, који су описани у Приручнику за испитивања и критеријуме.

2.3.1 Испитивање на изнојавање за експлозивне материје типа А

2.3.1.1 Ако експлозивне материје типа А (UN 0081) садрже више од 40% течног естра азотне киселине, поред испитивања наведеног у Приручнику за испитивања и критеријуме, морају да задовоље и испитивање на изнојавање, наведено у наставку.

2.3.1.2 Апарат за испитивање експлозивних материја на изнојавање (скице 1 до 3), састоји се од шупљег бронзаног цилиндра, који је са једне стране затворен плочом од истог метала, а има унутрашњи пречник од 15,7 mm и дубину од 40 mm. На зиду цилиндра се налази 20 отвора пречника 0,5 mm (четири реда по пет отвора). Бронзани клип дужине 48 mm у облику цилиндра, а чија укупна дужина износи 52 mm, може да склизне у вертикално постављен цилиндар. Клип, чији пречник износи 15,6 mm, оптерећује се масом од 2220 g, тако да се врши притисак од 120 kPa (1,2 bar) на дно цилиндра.

2.3.1.3 Од експлозивне материје масе од 5 до 8 грама направи се мали чеп дужине 30 mm и пречника 15 mm, који се умота у јако фину газу и ставља у цилиндар; клип оптерећен масом се поставља преко тога, да би експлозив за минирање био изложен притиску од 120 kPa (122 bar).

Затим се бележи време, које је потребно, да се на спољашњој страни рупица цилиндра појаве прве уљане капљице (нитроглицерина).

2.3.1.4 Сматра се да експлозивна материја одговара условима, ако се прве капљице појаве тек у временском периоду од преко пет минута након обављеног испитивања на температури од 15 °C до 25 °C.

Испитивање експлозива на изнојавање

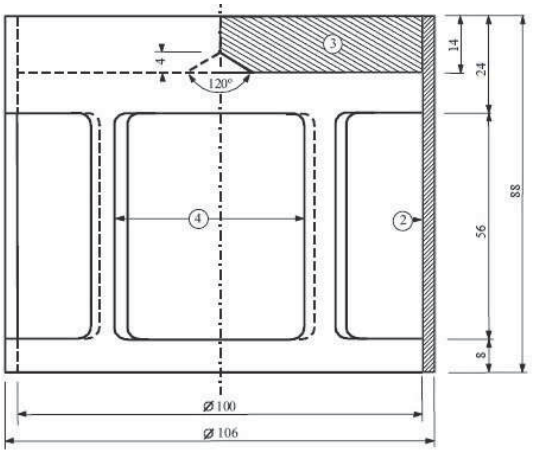

Скица 1: Оптерећење у виду звона, масе 2220 g које може да се окачи на бронзани клин

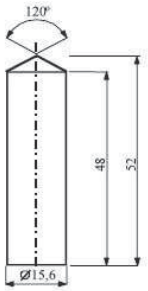

Скица 2: Цилиндрични бронзани клин; димензије у mm

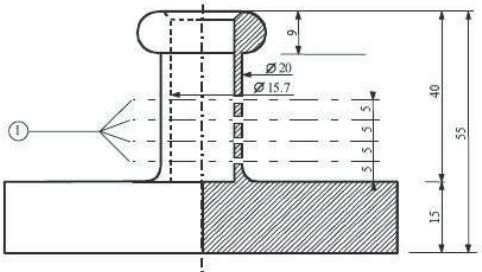

Скица 3: Шупаљ бронзани цилиндар, са једне стране затворен вертикални и хоризинтални пресек; дим. у mm

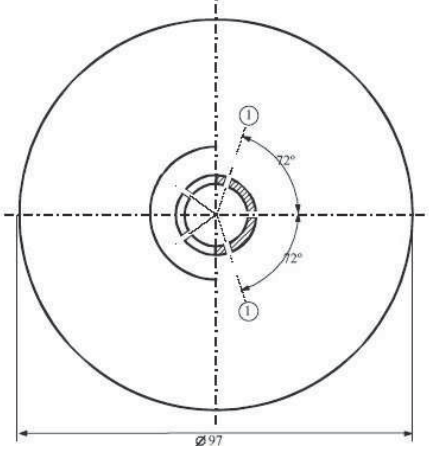

Уз слике 1 до 3:

(1) 4 реда по 5 отвора пречника 0,5 mm
(2) бакар
(3) оловна плоча са конусом за центрирање на доњој страни
(4) 4 отвора, око 46 mm x 56 mm, равномерно распоређени по обиму

2.3.2 Испитивање у вези са нитрираним смешама целулозе класе 1 и класе 4.1

2.3.2.1 Да би се утврдили критеријуми за нитроцелулозу, треба да се изврши испитивање по Бергман-Јунк-у или испитивање метил-љубичастим папиром према Приручнику за испитивања и критеријуме (Додатак 10) (види поглавље 3.3, посебне одредбе 393 и 394). Ако постоји сумња да је температура паљења нитроцелулозе знатно виша од 132 °C у случају испитивања по Бергман-Јунк-у или виша од 134,5 °C у случају испитивања метил-љубичастим папиром, испитивање температуре паљења описано у 2.3.2.5 треба извести пре спровођења ових испитивања. Ако је температура паљења смеше нитроцелулозе виша од 180 °C или је температура паљења пластифициране нитроцелулозе виша од 170 °C, испитивање по Бергман-Јунк-у или испитивање метил-љубичастим папиром може се безбедно спровести.

2.3.2.2 Пре испитивања према 2.3.2.5, узорци се морају сушити на природној температури најмање 15 сати у вакуумираном ексикатору, који садржи стопљени и зрнасти калцијумхлорид, при чему се узорак распореди у танком слоју; узорци који нису у облику прашине или влакана, морају бити издробљени или разбијени у мале комадиће. Притисак у сушионици се мора одржавати испод 6,5 kPa (0,065 bar).

2.3.2.3 Пре претходно описаног сушења у 2.3.2.2, пластифицирана нитроцелулоза мора бити подвргнута претходном сушењу у комори за сушење са добрим проветравањем и са подешеном температуром на 70°C, све док губитак масе у току 15 минута не износи мање од 0,3% првобитне масе.

2.3.2.4 Слабо нитрирана нитроцелулоза треба да буде подвргнута претходном сушењу према описаном поступку у 2.3.2.3; сушење се завршава држањем нитроцелулозе најмање 15 сати у ексикатору са концентрованом сумпорном киселином.

2.3.2.5 Температура паљења (види 2.3.2.1)

(a) Температура паљења се одређује загревањем 0,2 g материје стављене у пробну стаклену епрувету потопљену у каду са **Wood-**овом металном легуром. Стаклена епрувета се ставља у купку након што је ова постигла температуру од 100°C. Температура купке се затим сваког минута повећава за 5°C.

(b) Пробне стаклене епрувете морају имати следеће димензије:

дужину	125 mm,
унутрашњи пречник	15 mm,
дебљину зидова	0,5 mm

и морају бити потопљене на дубину од 20 mm;

(c) Испитивање се мора поновити три пута и сваки пут се бележи температура на којој долази до паљења материје, да ли уз споро или брзо сагоревање, да ли уз распрскавање или експлозију.

(d) Најнижа температура утврђена у три испитивања је температура паљења.

2.3.3 Испитивања запаљивих течних материја класе 3, 6.1 и 8

2.3.3.1 **Одређивање тачке паљења**

2.3.3.1.1 За одређивање тачке паљења запаљивих течних материја смеју се користити следеће методе:

Међународни стандарди:

ISO 1516 (Одређивање тачке паљења – Поступак да/не – Равнотежни поступак са затвореним лонцем)
ISO 1523 (Одређивање тачке паљења – Равнотежни поступак са затвореним лонцем)
ISO 2719 (Одређивање тачке паљења – Поступак са затвореним лонцем према *Pensky-Martens*)
ISO 13736 (Одређивање тачке паљења – Поступак са затвореним лонцем према *Abe*l методи)
ISO 3679 (Одређивање тачке паљења – Брзи равнотежни поступак са затвореним лонцем)
ISO 3680 (Одређивање тачке паљења – Поступак да/не – Брзи равнотежни поступак са

затвореним лонцем)

Национални стандарди:

American Society for Testing Materials International, 100 Barr Harbor Drive, PO Box C700, West Conshohocken, Pennsylvania, USA 19428-2959:

ASTM D3828-07a, *Standard Test Methods for Flash Point by Small Scale Closed-Cup Tester* (Стандард испитне методе за одређивање тачке паљења са малим испитним уређајем са затвореним лонцем)

ASTM D56-05, *Standard Test Methods for Flash Point by Tag Closed-Cup Tester* (Стандард испитне методе за одређивање тачке паљења са испитним уређајем *Tag* са затвореним лонцем)

ASTM D3278-96(2004)e1, Standard Test Methods for Flash Point of Liquids by Small Scale Closed-Cup Apparatus (Стандард испитне методе за одређивање тачке паљења течних материја са малим испитним уређајем са затвореним лонцем)

ASTM D93-08, Standard Test Methods for Flash Point by Pensky-Martens Closed-Cup Tester (Стандард испитне методе за одређивање тачке паљења са испитним уређајем *Pensky-Martens* са затвореним лонцем)

Association française de normalisation, AFNOR, 11, rue de Pressensé, F-93571 La Plaine Saint-Denis Cedex:

Француски стандард *NF M* 07 – 019
Француски стандард r *NF M* 07 – 011 / *NF T* 30 – 050 / *NF T* 66 -009
Француски стандард *NF M* 07 – 036

Deutsches Institut für Normung, Burggrafenstraße 6, D-10787 Berlin:

Стандард *DIN* 51755 (тачке паљења испод 65°C)

Државни комитет Савета министара за стандардизацију, *RUS-113813, GSP Moskva, M-49 Leninsky Prospect, 9:*

GOST 12.1.044-84.

2.3.3.1.2 За утврђивање тачке паљења боја, лепкова и сличних вискозних производа који садрже растваче, могу се користити само апарати и методе испитивања, који су погодни за утврђивање тачке паљења вискозних течности и који одговарају следећим стандардима:

(a) међународни стандард ISO 3679:1983;

(b) међународни стандард ISO 3680:1983;

(c) међународни стандард ISO 1523:1983;

(d) међународни стандард EN ISO 13736 и EN ISO 2719 (метод Б).

2.3.3.1.3 Стандарди наведени у 2.3.3.1.1 користе се само за подручја (опсеге) тачака паљења која су тамо наведена. При избору стандарда који ће се користити, треба имати у виду могућност хемијске реакције између материје и држача узорка. Апарат треба поставити на место без промаје, уколико је то у складу са безбедношћу. Из разлога безбедности за органске пероксиде и самореагујуће материје (познате и као "енергетске" материје) или за отровне материје смеју се користити само поступци испитивања, код којих се користе узорци мале величине од око 2 ml.

2.3.3.1.4 Ако се према методи неравнотеже утврди тачка паљења од 23°C± 2°C или од 60°C ± 2°C, овај резултат треба проверити за свако температурно подручје са методом равнотеже.

2.2.3.1.5 Уколико је класификација неке запаљиве течне материје спорна, тада се прихвата класификација предложена од стране пошиљаоца, ако се накнадним испитивањем тачке паљења добије вредност, која не одступа за више од 2°C од граничне вредности утврђене у 2.2.3.1 (23°C, односно 60°C). Ако је одступање веће од 2°C, треба предузети ново накнадно испитивање, а прихвата се најнижа вредност добијена у оба накнадна испитивања.

2.3.3.2 Одређивање почетне тачке кључања

За одређивање почетне тачке кључања запаљивих течних материја смеју се користити следеће методе:

Међународни стандарди:

ISO 3924 (Производи од минералних уља – Одређивање дистрибуције подручја (опсега) кључања – Поступак гасне хроматографије)

ISO 4626 (Испариве органске течности – Оређивање подручја (опсега) кључања органских растварача који се користе као сировине)

ISO 3405 (Производи од минералних уља – Одређивање дестилационе карактеристике на атмосферском притиску)

Национални стандарди:

American Society for Testing Materials International, 100 Barr Harbor Drive, PO Box C700, West Conshohocken, Pennsylvania, USA 19428-2959:

ASTM D86-07a*, Standard Test Methods for Distillation of Petroleum Products at Atmospheric Pressure* (Стандард испитне методе за дестилацију нафтних производа на атмосферском притиску)

ASTM D1078-05*, Standard Test Methods for Destillation Range of Volatile Organic Liquids* (Стандард испитне методе за подручје (опсег) дестилације испаривих органских течности)

Друге примењиве методе:

Метод **A**.2 описан у Делу А Прилога Регулативе Комисије (**ЕС**) бр. 440/2008[1].

2.3.3.3 Испитивање за утврђивање садржаја пероксида

Садржај пероксида у течној материји се утврђује на следећи начин:

У лабораторијску посуду "Erlenmeyer" (лабораторијска тиквица) се сипа количина p (приближно 5 g, прецизно мерено на 0,01 g) течности која треба да се испита, додаје се 20 cm^3 анхидрида сирћетне киселине и око 1 g чврстог прашкастог калијумјодида; посуда се промућка и након 10 минута, течност се загрева у току 3 минута на око 60°C. Затим се остави 5 минута да се охлади и додаје се 25 cm^3 воде. Ослобођени јод се након пола сата титрише (неутралише) са 10N (нормалитет раствора) раствором натријумтиосулфата без додавања индикатора; потпуни нестанак боје означава завршетак реакције. Ако је n број за потребан раствор тиосулфата у cm^3, проценат пероксида (рачунато у H_2O_2) у узорку добија се формулом:

$$\frac{17n}{100p}$$

2.3.4 Испитивање за утврђивање проточности (флуидности)

За утврђивање проточности течних, вискозних или кремастих материја и смеша треба користити следећи поступак

2.3.4.1 ***Испитни апарат***

Комерцијално доступан Пенетрометар према стандарду ISO 2137:1985 са водећом полугом од 47.5 g ± 0.05 g; плочица за просејавање од дуралуминијума са конусним рупама и масом од 102.5 g ± 0,05 g (види скицу 1); посуда за пенетрацију са унутрашњим пречником од 72 mm до 80 mm за прихватање узорка.

2.3.4.2 ***Поступак испитивања***

Узорак се налива у посуду за пенетрацију најмање пола сата пре мерења. Посуда се након тога херметички затвара и оставља да мирује до мерења. Узорак у херметички затвореној посуди за пенетрацију, се загрева на 35°C ± 0,5°C и тек непосредно пре мерења (највише 2 минута) ставља се на сто пенетрометра. Након тога се врх ***S*** плочице за просејавање ставља на површину течности и мери се дубина продирања у зависности од времена.

[1] *Регулатива Комисије (ЕС) бр. 440/2008 од 30. маја 2008. године за утврђивање испитне методе у складу са Регулативом (ЕС) бр. 1907/2006 Европског Парламента и Савета за регистрацију, процену, ауторизацију и ограничење хемијских материја (REACH) (Службени лист Европске Уније бр. L 142 од 31. маја 2008. године, стране 1-739).*

2.3.4.3 ***Оцена резултата испитивања***

Материја има облик пасте, ако након постављања врха ***S*** на површину узорка, пенетрација очитана на мерном апарату износи:

(a) након трајања оптерећења од 5 s ± 0,1 s**,** мање од 15 mm ± 0,3 mm или

(b) након трајања оптерећења од 5 s ± 0,1 s, више од 15 mm ± 0,3 mm, али додатна пенетрација након још 55 s ± 0,5 s, је мања од 5,00 mm ± 0,5 mm.

Напомена: *Код узорака са ограниченом проточношћу, често није могуће створити стабилан ниво површине у пенетрометријској посуди ради стварања задовољавајућих почетних услова за мерење при постављању врха S. Осим тога, код неких узорака може доћи до еластичне деформације површине приликом постављања плочице за просејавање, што у првим секундама оставља утисак веће пенетрације. У таквим случајевима може бити сврсисходна процена резултата према претходно наведеном ставу (b).*

Скица 1 – Пенетрометар

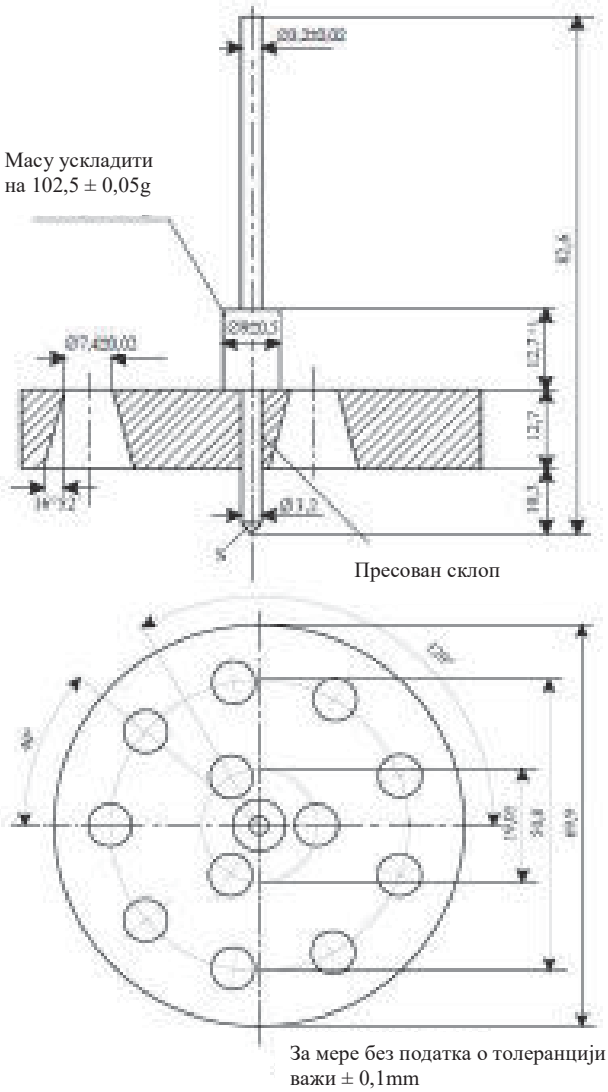

2.3.5 Класификација органометалних материја у класе 4.2 и 4.3

У зависности од њихових особина утврђених у складу са испитивањем ***N***.1 до ***N***.5 Приручника за испитивања и критеријуме, део III, одељак 33, органометалне материје се могу класификовати у класу 4.2. или 4.3, у зависности од случаја, у складу са алгоритмом приказаним на скици 2.3.5.

***Напомена 1*:** У зависности од њихових других особина и Табеле претежних опасности (види 2.1.3.10), органометалне материје могу се класификовати у друге класе.

Напомена 2: Запаљиви раствори са органометалним једињењима у концентрацијама, које нису самозапаљиве или у додиру са водом не развијају запаљиве гасове у опасним количинама, су материје класе 3.

Скица 2.3.5: Алгоритам за класификацију органометалних материја у класе 4.2 и 4.3 [(a), (b)]

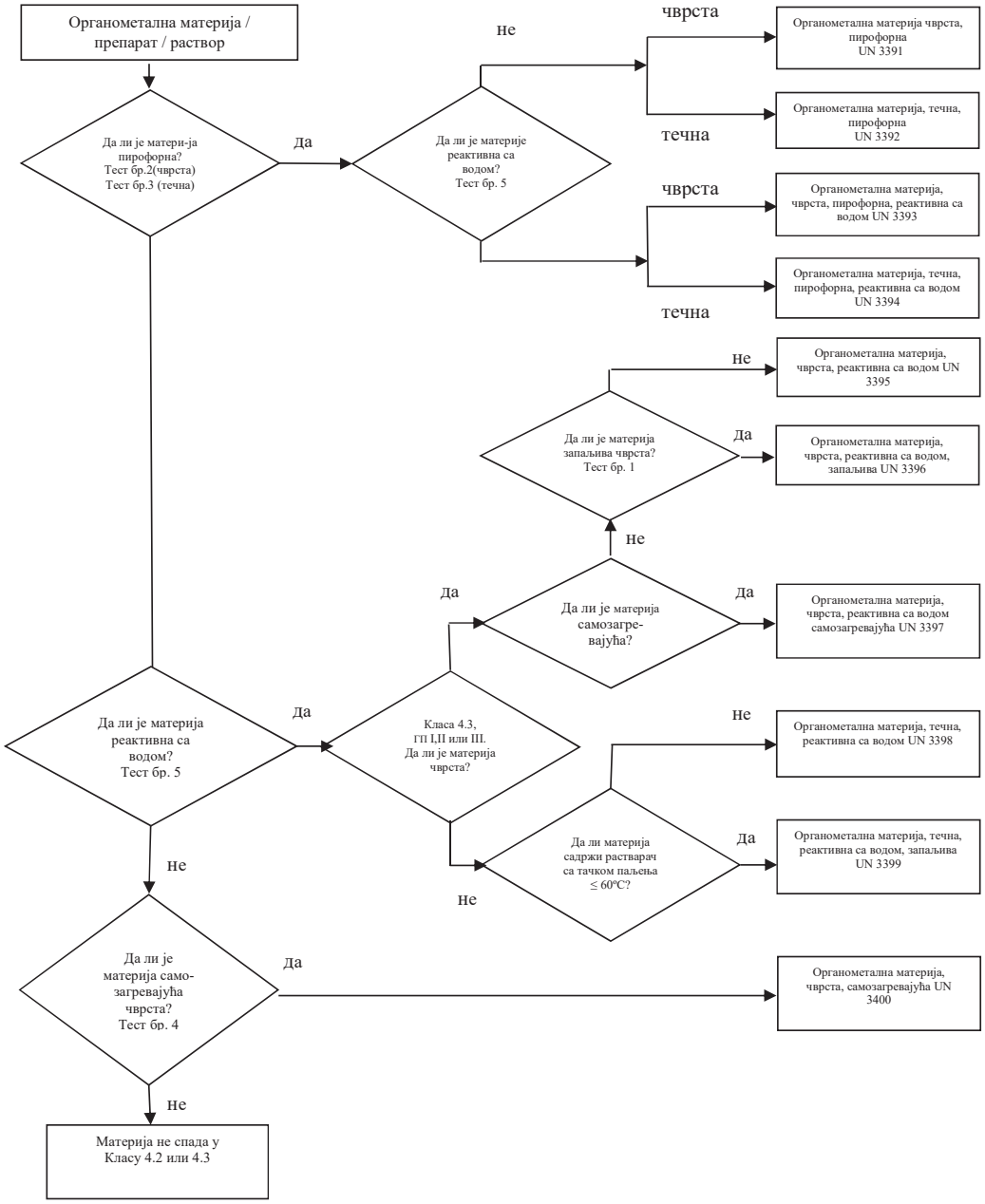

[(a)] *Поступци испитивања N.1 до N.5 могу се наћи у Приручнику за испитивања и критеријуме, део III, одељак 33.*

[(b)] *Уколико је примењиво и ако је испитивање узимајући у обзир реактивне особине, одговарајуће, особине класа 6.1. и 8 треба одредити према табели претежних опасности у 2.1.3.10.*

ДЕО 3

СПИСАК ОПАСНЕ РОБЕ, ПОСЕБНЕ ОДРЕДБЕ КАО И ИЗУЗЕЋА У ВЕЗИ СА ОГРАНИЧЕНИМ И ИЗУЗЕТИМ КОЛИЧИНАМА

Поглавље 3.1

Општи захтеви

3.1.1 Увод

Поред одредби наведених или поменутих у табелама овог дела, треба имати у виду опште захтеве сваког дела, поглавља и/или одељка. Ови општи захтеви се не налазе у табелама. Ако је неки општи захтев у супротности са неком посебном одредбом, посебна одредба има предност над општим захтевом.

3.1.2 Званични назив за транспорт

Напомена: *За званични назив за транспорт, који се користи за транспорт узорака, види 2.1.4.1.*

3.1.2.1 Званични назив за транспорт је онај део назива који најпрецизније описује робу у табели А поглавља 3.2 и исписано је великим словима (бројеви, грчка слова, наводи малим словима, као што су *"sec", "terc", "m", "n", "o", "p"* чине интегрални део назива). Алтернативни назив за транспорт може бити наведен у загради иза главног званичног назива за транспорт [нпр. ЕТАНОЛ (ЕТИЛ-АЛКОХОЛ)]. Делови назива, који су писани малим словима не сматрају се саставним делом званичног назива за транспорт.

3.1.2.2 Када је комбинација неколико различитих званичних назива за транспорт под једним UN бројем, а они су раздвојени са "и" или "или" штампани малим словима или ако су сегменти назива одвојени зарезом, само најприкладнији биће приказан у транспортном документу и обележјима комада.. Примери илуструју избор званичног назива за транспорт у таквим случајевима:

(a) UN 1057 УПАЉАЧИ или ПУЊЕЊА ЗА УПАЉАЧЕ - Званични назив за транспорт је онај који највише одговара од следећих могућих комбинација:

УПАЉАЧИ

ПУЊЕЊА ЗА УПАЉАЧЕ;

(b) UN 2793 ГВОЖЂЕ, СТРУГОТИНА ОД БУШЕЊА, ГЛОДАЊА ИЛИ СТРУГАЊА, ОТПАД, у облику подложном самозагревању. Званични назив за транспорт је онај који највише одговара од следећих комбинација:

ГВОЖЂЕ, СТРУГОТИНА ОД БУШЕЊА

ГВОЖЂЕ, СТРУГОТИНА ОД ГЛОДАЊА

ГВОЖЂЕ, СТРУГОТИНА ОД СТРУГАЊА

ГВОЖЂЕ, ОТПАД

3.1.2.3 Званични назив за транспорт се може користити у једнини или у множини. Ако овај назив садржи појмове за ближе одређивање, редослед ових појмова у транспортном документу или редослед обележја код комада је слободан. На пример, уместо "ДИМЕТИЛАМИН У ВОДЕНОМ РАСТВОРУ" алтернативно се може навести "ВОДЕНИ РАСТВОР ДИМЕТИЛАМИНА". За робу класе 1 могу се користити трговачки или војни називи, који садрже званични назив допуњен додатним описним текстом.

3.1.2.4 Велики број материја има један назив и за течно и за чврсто стање (види дефиницију појмова за “течну материју” и “чврсту материју” у 1.2.1), као и за чврсту материју и раствор. Овим материјама су додељени различити UN бројеви, и није неопходно да се појављују један за другим.[1]

3.1.2.5 Ако се нека материја предаје на транспорт у растопљеном стању, која је према дефиницији појмова у одељку 1.2.1 чврста, званични назив мора бити допуњен ближим одређивањем "РАСТОПЉЕНО", ако то већ није садржано у називу, које је наведено великим словима у табели А поглавља 3.2 (на пример, АЛКИЛФЕНОЛ, ЧВРСТ, Н.Д.Н., РАСТОПЉЕН).

[1] *То се за поједине материје јасно може уочити у азбучном списку (Табела Б, Поглавља 3.2) нпр.:*
НИТРОКСИЛЕНИ, ТЕЧНИ 6.1 1665;
НИТРОКСИЛЕНИ, ЧВРСТИ 6.1 3447.

3.1.2.6 Са изузетком самореагујућих материја и органских пероксида и са изузетком случајева у којима је већ наведен великим словима у називу у колони (2) табеле А, поглавља 3.2, израз "СТАБИЛИЗОВАН" се мора додати као део званичног назива материје, која би без стабилизације била забрањена за транспорт, у складу са ставовима 2.2.x.2, јер су оне у стању да опасно реагују у нормалним условима транспорта, (нпр. "ОТРОВНА ОРГАНСКА ТЕЧНА МАТЕРИЈА, Н.Д.Н., СТАБИЛИЗОВАНА").

Ако се за стабилизацију такве материје примењује контрола температуре за спречавање развоја опасног надпритиска или развијања прекомерне топлоте, или када се користи хемијска стабилизација у комбинацији са контролом температуре, тада важи:

(a) за течне и чврсте материје код којих је ТСП[2] (измерена без или са инхибитором када се примењује хемијска стабилизација) мања или једнака температури прописаној у 2.2.41.1.21, примењују се одредбе прописане у 2.2.41.1.17, посебна одредба 386 поглавља 3.3, 7.1.7, посебна одредба V8 поглавља 7.2, посебна одредба S4 поглавља 8.5 и захтеви поглавља 9.6, при чему се код употребе термина „температура самоубрзавајућег разлагања - ТСР“ у овим ставовима, подразумева да он укључује и ТСП када се ради о материји која је способна за полимеризацију;

(b) ако није написано великим словима у називу наведеном у колони (2) Табеле А у поглављу 3.2, речи "СА КОНТРОЛОМ ТЕМПЕРАТУРЕ" се додају као део званичног назива за транспорт;

(c) за гасове: услови транспорта морају бити одобрени од стране надлежног органа.

3.1.2.7 Хидрати се могу транспортовати под званичним називом за транспорт безводних материја.

3.1.2.8 Називи по врстама или назив „није другачије наведен” (Н.Д.Н.)

3.1.2.8.1 Називи по врстама за транспорт и назив "није другачије наведен" на које се односи посебна одредба 274 или 318 у колони (6) табеле А поглавља 3.2, треба допунити техничким називом робе, изузев ако национални закон или међународна конвенција за материје које подлежу контроли, забрањује тачан опис истих. За експлозиве и предмете са експлозивном материјом класе 1, опис опасне робе може бити допуњен додатним описним текстом који упућује на трговачки или војни назив. Технички назив треба навести у загради непосредно иза званичног назива за транспорт. Одговарајуће допунско одређивање као што су "САДРЖИ" или "КОЈИ САДРЖИ" или други описни изрази као што су "СМЕША", "РАСТВОР" итд., као и процентуални садржај техничких саставних делова могу се такође навести. На пример: "UN 1993 ЗАПАЉИВА ТЕЧНА МАТЕРИЈА, Н.Д.Н. (САДРЖИ КСИЛЕН И БЕНЗЕН), 3, II".

3.1.2.8.1.1 Технички назив треба да буде признати хемијски или биолошки назив, евентуално, признати биолошки назив или неки други назив, који се обично употребљава у научним и техничким приручницима, часописима и текстовима. Трговачки називи се не смеју користити у те сврхе. У случају, пестицида могу се користити само општи ISO назив(и), други назив(и) према издању "Препоручена класификација пестицида према опасности и упутства за класификацију" Светске здравствене организације (*The WHO Recommended Clasiffication of Pesticides by Hazard and Guilines to Classification*) или назив(и) активног(активних) састојка(састојака).

3.1.2.8.1.2 Ако се смеша опасне робе или предмети који садрже опасну робу описује једним од назива "Н.Д.Н." или називом "по врстама", за који је у колони (6) табеле А, поглавља 3.2 додељена посебна одредба 274, не мора да се наводи више од две компоненте, које су меродавне за опасности или опасности смеше или предмета, изузев материја које подлежу контроли и чији је тачан опис забрањен националним законом или међународном конвенцијом. Ако је комад, који садржи неку смешу, означен листицом опасности за споредну опасност, један од два техничка назива наведена у загради мора бити назив компоненте, због које је неопходна примена листице опасности за споредну опасност.

Напомена: *Види 5.4.1.2.2.*

[2] *За дефиницију температуре самоубрзавајуће полимеризације (ТСП), види 1.2.1.*

3.1.2.8.1.3 Следећи примери илуструју како се код назива Н.Д.Н, званични назив за транспорт допуњује техничким називом робе:

UN 2902 ПЕСТИЦИД, ТЕЧАН, ОТРОВАН, Н.Д.Н. (Дразоксолон);

UN 3394 ПИРОФОРНА ОРГАНОМЕТАЛНА ТЕЧНА МАТЕРИЈА, РЕАКТИВНА СА ВОДОМ (Триметилгалијум);

UN 3540 ПРЕДМЕТИ КОЈИ САДРЖЕ ЗАПАЉИВЕ ТЕЧНОСТИ, Н.Д.Н. (пиролидин).

3.1.2.8.1.4 Само за UN бројеве 3077 и 3082, технички назив може бити назив приказан великим словима у колони 2 табеле А, Поглавље 3.2, под условом да овај назив не садржи "Н.Д.Н." и да му није додељена посебна одредба 274. Мора се користити назив који најбоље описује материју или смешу, нпр:

UN 3082 МАТЕРИЈА ОПАСНА ПО ЖИВОТНУ СРЕДИНУ, ТЕЧНА, Н.Д.Н. (БОЈА)

UN 3082 МАТЕРИЈА ОПАСНА ПО ЖИВОТНУ СРЕДИНУ, ТЕЧНА, Н.Д.Н. (ПАРФИМЕРИЈСКИ ПРОИЗВОДИ).

3.1.3 Раствори или смеше

Напомена: *Ако је смеша у поглављу 3.2 табели А поименично наведена, у транспорту мора да буде идентификована званичним наименовањем за транспорт у складу са поглављем 3.2. табела А колона 2. Такве материје могу да садрже техничке нечистоће (које нпр. потичу из производног процеса) или адитиве за стабилизацију или за друге сврхе, које немају утицаја на њихову класификацију. Међутим, поименично наведена материја која садржи техничке нечистоће или адитиве за стабилизацију или за друге сврхе и које немају утицаја на њену класификацију сматра се да је раствор или смеша (види 2.1.3.3).*

3.1.3.1 Раствор или смеша не подлеже ADR, ако су карактеристике, особине, облик или агрегатно стање раствора или смеше такве да раствор или смеша не одговара критеријумима за укључивање у класу, укључујући критеријумима људског искуства.

3.1.3.2 Раствор или смеша која испуњава критеријуме класификације у ADR и која садржи само једну претежну материју поименично наведену у поглављу 3.2. табели А и једну или више материја које не подлежу ADR или трагове једне или више материја поименично наведене у поглављу 3.2. табели А, сврстава се у UN број и званично наименовање за транспорт претежне материје поменуте у Поглалју 3.2. табели А, изузев ако:

(a) је раствор или смеша поименично наведена у поглављу 3.2. табели А;

(b) из наимановања и описа материје поименично наведене у поглављу 3.2. табели А произилази да класификација важи само за чисту материју;

(c) класа, класификациони кôд, група паковања или агрегатно стање раствора или смеше се разликује од материје поименично наведене у поглављу 3.2. табели А или

(d) својство и особина опасности раствора или смеше захтевају преузимање ванредних мера, које се разликују од оних које се захтевају за материје поименично наведене у поглављу 3.2 табели А.

Описне изразе као што су „РАСТВОР“ одн. „СМЕША“ је неопходно додати као део звааничног наименовања, нпр. „АЦЕТОН, РАСТВОР“. Осим тога на основни опис смеше или раствора сме да се дода и концентрација смеше или раствора, нпр. „АЦЕТОН 75%, РАСТВОР“.

3.1.3.3 Раствор или смеша која испуњава критеријуме класификације у ADR и која у поглављу 3.2. табели А није поименично наведена и садржи две или више опасних роба, потребно је сврстати у класификацију чије званични назив за транспорт, опис, класу, класификациони кôд и групу паковања, најтачније описује раствор или смешу.

Поглавље 3.2

Списак опасне робе

3.2.1 Табела А: Списак опасне робе по нумеричком редоследу UN бројева

Објашњења

По правилу, сваки ред табеле А овог поглавља обрађује материју (материје) или предмет (предмете), који су обухваћени одређеним UN бројем. Међутим, ако материје или предмети, који припадају истом UN броју, имају различите хемијске особине, физичке особине и/или услове транспорта, за ове UN бројеве могу се користити више узастопних редова.

Свака колона табеле А је намењена једној одређеној теми, како је то наведено у наредним објашњењима. Пресек колона и редова (поље) садржи информације, које се односе на тему, која се обрађује у колони за материју (материје) или предмет (предмете) у том реду:

- Прва четири поља идентификују материју (материје) или предмет (предмете) који спадају у тај ред (у том погледу додатне информације су наведене у посебним одредбама у колони (6));
- Следећа поља наводе применљиве посебне одредбе, или као потпуне информације или у кôдираном облику. Кôдови упућују на детаљне информације, садржане у делу, поглављу, одељку и/или пододељку, који су наведени у објашњењима у наставку. Празно поље значи, или да нема никаквих посебних одредби и да се примењују само општи захтеви, или да важи ограничење транспорта наведено у објашњењима. Када се користи у овој табели, алфанумерички код који почиње словима „SP“ означава посебну одредбу поглавља 3.3.

У одговарајућим колонама се не указује на применљиве опште захтеве. Објашњења у наставку наводе за сваку колону део (делове), поглавље (поглавља), одељак (одељке), и/или пододељак (пододељке) у којима су они садржани.

Објашњења за сваку колону:

Колона (1) „UN-број”

Ова колона садржи UN број за:

- опасну материју или предмет, ако је ова материја или предмет сврстана у сопствени специфични UN број, или
- назив по врстама или назив н.д.н., у које се сврставају опасне материје и предмети који нису поименично наведени у складу са критеријумима Дела 2 ("алгоритам за класификацију").

Колона (2) „Назив и опис”

Ова колона садржи назив материје или предмета, исписан великим словима, ако је материји или предмету додељен сопствени специфичан UN број, или назив по врстама или назив н.д.н., у који је сврстана опасна материја или предмет у складу са критеријумима Дела 2 ("алгоритам за класификацију"). Овај назив се мора користи као званични назив за транспорт, или по потреби, као део званичног назива за транспорт (види 3.1.2 за даље појединости везано за званични назив за транспорт).

Описни текст, исписан малим словима, је додат после званичног назива за транспорт ради разјашњења подручја примене назива ако су класификација и/или услови транспорта материје или предмета различити под одређеним условима могу бити различити.

Колона (3а) „Класа”

Ова колона садржи број класе, чија дефиниција појма обухвата опасну материју или предмет. Овај број класе се додељује у складу са поступцима и критеријумима Дела 2.

Колона (3b) „Класификациони кôд”

Ова колона садржи класификациони кôд опасне материје или предмета.

- За опасне материје или предмете класе 1, кôд садржи број подкласе и слова групе компатибилности, који се додељује у складу са поступцима и критеријумима из 2.2.1.1.4;
- За опасне материје и предмете класе 2, кôд садржи број и групу опасних особина, које су објашњене у 2.2.2.1.2 и 2.2.2.1.3;
- За опасне материје или предмете класе 3, 4.1, 4.2, 4.3, 5.1, 5.2, 6.1, 6.2 и 9 кôдови су објашњени у 2.2.x.1.2[1];
- За опасне материје или предмете класе 8, кôдови су објашњени у 2.2.8.1.4.1;
- Опасне материје или предмети класе 7 немају никакве класификационе кôдове.

Колона (4) „Група паковања”

Ова колона садржи број (бројеве) групе паковања (I, II или III), у коју је сврстана опасна материја. Ови бројеви групе паковања се додељују на основу поступака и критеријума Дела 2. Одређени предмети и материје нису сврстани ни у једну групу паковања.

Колона (5) „Листице опасности”

Ова колона садржи број узорка листице опасности / велике листице опасности (види 5.2.2.2 и 5.3.1.7), које треба да буду постављене на комаде, контејнере, контејнер-цистерне, преносиве цистерне, MEGC, и возила.

Међутим, за материје и предмете класе 7, 7X означава узорак листице опасности бр. 7A, 7B или 7C, зависно од случаја, према категорији (види 5.1.5.3.4 и 5.2.2.1.11.1) или велику листицу опаснсти по узорку 7D (види 5.3.1.1.3 и 5.3.1.7.2).

Опште одредбе за постављање листице опасности / велике листице опаности (нпр. број ознаке или место постављања) садржани су за комаде у 5.2.2.1, а за контејнере, контејнер-цистерне, MEGC, преносиве цистерне и возила у 5.3.1.

Напомена: *Посебне одредбе, назначене у колони (6), могу да измене горе поменуте одредбе које се тичу означавања.*

Колона (6) „Посебне одредбе”

Ова колона садржи бројчане кôдове посебних одредби који морају бити испуњени. Ове одредбе односе се на проширено подручје тема, које су углавном повезане са садржајем колона (1) до (5) (нпр. забране транспорта, изузећа од захтева, објашњења везана за класификацију одређених облика опасне робе, као и додатне одредбе о означавању листицама опасности или обележавању) и наведени су у поглављу 3.3 у бројчаном редоследу. Ако је колона (6) празна, за дату опасну робу не важе никакве посебне одредбе везане за садржаје колона (1) до (5).

Колона (7a) „Ограничене количине”

Ова колона садржи највеће количине материје по унутрашњој амбалажи или предмета за транспорт опасне робе у ограниченим количинама у складу са поглављем 3.4.

Колона (7b) „Изузете количине”

Ова колона садржи алфанумерички кôд са следећим значењем:

- "E0" значи, да не постоји никакво изузеће од одребе ADR за опасну робу паковану у изузетим количинама;
- Остали алфанумерички кôдови који почињу словом "E" значе, да се одредбе ADR не примењују, ако су испуњени услови наведени у поглављу 3.5.

[1] *x = број класе опасне материје или предмета, евентуално без тачке.*

Колона (8) „Упутства за паковање”

Ова колона садржи алфанумеричке кôдове за примену упутстава за амбалажу:

- Алфанумерички кôдови који почињу словом "P", односе се на упутства за паковање за амбалажу и посуде (изузев IBC и велике амбалаже), док се алфанумерички кôдови који почињу словом "R" односе на упутства за амбалажу од танког лима. Ова упутства су наведена нумеричким редоследом у 4.1.4.1 и наводе дозвољене амбалаже и посуде. Она такође наводе, које опште одредбе за паковање у 4.1.1, 4.1.2 и 4.1.3 и које посебне одредбе за паковање у 4.1.5, 4.1.6, 4.1.7, 4.1.8 и 4.1.9 треба испунити. Ако колона (8) не садржи никакав кôд који почиње словима "P" или "R", дата опасна роба се не може транспортовати у амбалажи;
- Алфанумерички кôдови који почињу словима "IBC" односе се на упутства за паковање за IBC. Ова упутства су наведена нумеричким редоследом у 4.1.4.2 и одређују дозвољене IBC. Она такође наводе, које опште одредбе за паковање у 4.1.1, 4.1.2 и 4.1.3 и које посебне одредбе за паковање у 4.1.5, 4.1.6, 4.1.7, 4.1.8 и 4.1.9 треба испунити. Ако колона (8) не садржи никакав кôд који почиње словима "IBC", дата опасна роба се не може транспортовати у IBC амбалажи;
- Алфанумерички кôдови који почињу словима "LP" односе се на упутства за паковање за велику амбалажу. Ова упутства су наведена нумеричким редоследом у 4.1.4.3 и одређују дозвољене велике амбалаже. Она такође наводе, које опште одредбе за паковање у 4.1.1, 4.1.2 и 4.1.3, и које посебне одредбе за паковање у 4.1.5, 4.1.6, 4.1.7, 4.1.8 и 4.1.9. треба испунити. Ако колона (8) не садржи никакве кôдове који почињу словима "LP", дата опасна роба се не може транспортовати у великој амбалажи;

Напомена: *Посебне одредбе за паковање, назначене у колони (9a), могу да измене горе поменута упутства за паковање.*

Колона (9a) „Посебне одредбе за паковање”

Ова колона садржи алфанумеричке кôдове примењивих посебних одредби за паковање:

- Алфанумерички кôдови који почињу словима "PP" или "RR" односе се на посебне додатне одредбе за паковање у амбалажу и посуде којих се треба придржавати (изузев IBC и велике амбалаже). Они су наведени у 4.1.4.1, на крају одговарајућег упутства за паковање, које је назначено у колони (8) (словима "P" или "R"). Ако колона (9a) не садржи никакве кôдове који почињу словима "PP" или "RR", не важе никакве посебне одредбе за паковање наведене на крају одговарајућег упутства за паковање;
- Алфанумерички кôдови који почињу словом "B" или словима "BB" односе се на посебне додатне одредбе за IBC којих се треба придржавати. Они су наведени у 4.1.4.2, на крају одговарајућег упутства за паковање (словима "IBC") које је назначено у колони (8). Ако колона (9a) не садржи никакав кôд који почиње словом "B", не важе посебне одредбе за паковање наведене на крају одговарајућег упутства за паковање;
- Алфанумерички кôдови који почињу словом "L" или словима "LL" односе се на посебне додатне одредбе за паковање у велику амбалажу, којих се треба придржавати. Они су наведени у 4.1.4.3 на крају одговарајућег упутства за паковање (словима "LP"), које је назначено у колони (8). Ако колона (9a) не садржи никакав кôд који почиње словом "L" или словима "LL", не важе посебне одредбе наведене на крају одговарајућег упутства за паковање.

Колона (9b) „Посебне одредбе за заједничко паковање”

Ова колона садржи алфанумеричке кôдове који почињу словима "MP" примењивих посебних одредби за заједничко паковање. Ове посебне одредбе су наведене у нумеричком редоследу у 4.1.10. Ако колона (9b) не садржи никакав кôд, који почиње словима "MP", важе само опште одредбе (види 4.1.1.5 и 4.1.1.6.).

Колона (10) „Упутства за преносиве цистерне и контејнере за робу у расутом стању”

Ова колона садржи алфанумерички код, који је према 4.2.5.2.1 до 4.2.5.2.4 и 4.2.5.2.6 додељен упутству за преносиве цистерне. Ово упутство за преносиве цистерне одговара најмање строгим (најблажим) одредбама, које су дозвољене за транспорт односне материје у преносивим цистернама. Кôдови, који обележавају и друга упутства за преносиве цистерне, које су такође дозвољене за транспорт односне материје, садржани су у 4.2.5.2.5. Ако није наведен ниједан кôд, транспорт у преносивим цистернама није дозвољен, изузев, ако је надлежни орган издао дозволу као што је описано у 6.7.1.3.

Општи захтеви за конструкцију, израду, опрему, одобрење типа, испитивање и обележавање преносивих цистерни садржани су у поглављу 6.7. Општи захтеви за коришћење (нпр. пуњење) садржани су у одељцима 4.2.1 до 4 2.4.

Ознака "(M)" значи, да се материја може транспортовати у UN-MEGC.

Напомена: *Посебне одредбе, назначене у колони (11), могу да измене горе поменуте захтеве.*

Ова колона може да садржи алфанумерички код који почиње словима „BK“, који се односи на типове контејнера за робу у расутом стању описаних у поглављу 6.11 а који се могу користити за транспорт робе у расутом стању у складу са 7.3.1.1 (а) и 7.3.2.

Колона (11) „Посебне одредбе за преносиве цистерне и контејнере за робу у расутом стању”

Ова колона садржи алфанумеричке кôдове додатних посебних одредби за преносиве цистерне, којих се треба придржавати. Ови кôдови који почињу словима "TP" односе се на посебне одредбе за израду или коришћење ових преносивих цистерни. Они су наведени у 4.2.5.3.

Напомена: *Ако је технички могуће, ове посебне одредбе нису само примењиве на преносиве цистерне наведене у колони (10) већ и на преносиве цистерне које се могу користити у складу са табелом у 4.2.5.2.5.*

Колона (12) „Кôдови за ADR цистерне”

Ова колона садржи један алфанумерички кôд, који описује одређену врсту цистерне, у складу са 4.3.3.1.1. (за гасове класе 2) или 4.3.4.1.1. (за материје класе 3 до 9). Овај тип цистерне одговара најмање строгим одредбама за цистерне, које су дозвољене за транспорт одговарајуће материје у њима. Кôдови, који описују остале дозвољене типове цистерни наведени су у 4.3.3.1.2 (за гасове класе 2) или 4.3.4.1.2 (за материје класе 3 до 9). Ако није наведен никакав кôд, транспорт у ADR цистернама није дозвољен.

Ако је у овој колони наведен кôд цистерне за чврсте материје (S) и за течне материје (L), то значи, да се ова материја може предати на транспорт у цистернама у чврстом или течном (растопљеном) стању. У принципу, ова одредба важи за материје са тачком топљења између 20°C и 180°C.

Ако је за неку чврсту материју у овој колони наведен кôд цистерне за течну материју (L), то значи да се ова материја може предати на транспорт само у течном (растопљеном) стању.

Општи захтеви за израду, опрему, одобрење типа, испитивање и обележавање, који нису наведени у кôдирању цистерни, садржани су у одељцима 6.8.1, 6.8.2, 6.8.3 и 6.8.5. Општи захтеви за коришћење (нпр. максимални степен пуњења, минимални пробни притисак) садржани су у одељцима 4.3.1 до 4.3.4.

Ознака "(M)" иза кôда цистерне значи, да се материја може транспортовати такође и у батеријским возилима или MEGC.

Ознака "**(+)**" иза кôда цистерне значи, да је дозвољено алтернативно коришћење цистерне само ако је то наведено у сертификату о одобрењу типа.

За пластичне цистерне од вештачких материја ојачаних влакнима, види одељак 4.4.1 и

поглавље 6.9; за вакуум цистерне за отпатке, види одељак 4.5.1 и поглавље 6.10.

Напомена: *Посебне одредбе, назначене у колони (13), могу да измене горе поменуте захтеве.*

Колона (13) „Посебне одредбе за ADR цистерне”

Ова колона садржи алфанумеричке кôдове за посебне одредбе за ADR цистерне, који додатно морају бити испуњени:

- Алфанумерички кôдови, који почињу словима "TU", односе се на посебне одредбе за коришћење ових цистерни. Они су садржани у 4.3.5;
- Алфанумерички кôдови, који почињу словима "TC", односе се на посебне одредбе за израду ових цистерни. Они су садржани у 6.8.4 (a);
- Алфанумерички кôдови, који почињу словима "TE", односе се на посебне одредбе за опрему ових цистерни. Они су садржани у 6.8.4 (b);
- Алфанумерички кôдови, који почињу словима "TA", односе се на посебне одредбе за одобрење типа конструкције ових цистерни. Они су садржани у 6.8.4 (c);
- Алфанумерички кôдови, који почињу словима "TT", односе се на посебне одредбе за испитивање ових цистерни. Они су садржани у 6.8.4 (d);
- Алфанумерички кôдови, који почињу словима "TM", односе се на посебне одредбе за обележавање ових цистерни. Они су садржани у 6.8.4 (e).

Напомена: *Ако је технички могуће, ове посебне одредбе нису само примењиве на цистерне наведене у колони (12) већ и на цистерне које се могу користити у складу са са хијерархијом у 4.3.3.1.2 и 4.3.4.1.2.*

Колона (14) „Возило за транспорт у цистернама”

Ова колона садржи кôд, који се према 7.4.2 наводи за возила која се користе за транспорт материје у цистернама (укључујући вучна возила за приколице и полуприколице) (види 9.1.1). Захтеви који се односе на израду и на одобрење за возила наведени су у поглављима 9.1, 9.2 и 9.7.

Колона (15) „Транспортна категорија” (Кôдови за ограничења за тунеле)

Ова колона садржи у горњем делу поља једну цифру, која означава транспортну категорију у коју је материја или предмет сврстан у циљу изузећа везано за количине, које се транспортују по превозној јединици (види 1.1.3.6). Када није додељена транспортна категорија, наводи се „-”.

Ова колона садржи у доњем делу поља у заградама кôд за ограничења за тунеле, који се односи на примењива ограничења за пролаз возила, са којим се транспортује материја или предмет кроз друмске тунеле. Они су наведени у поглављу 8.6. Податак "(–)" значи, да није додељен кôд за ограничења за тунеле.

Колона (16) „Посебне одредбе за транспорт – комади”

Ова колона садржи алфанумерички кôд (кôдове) који почиње (почињу) словом "V" за примењиве посебне одредбе (ако постоје) за транспорт у комаду. Ови прописи су наведени у одељку 7.2.4. Опште одредбе које се односе на транспорт у комадима наведене су у поглављима 7.1 и 7.2.

Напомена: *Осим тога, треба обратити пажњу на посебне одредбе наведене у колони (18), које се односе на утовар, истовар и руковање.*

Колона (17) „Посебне одредбе за транспорт - роба у расутом стању”

Ова колона садржи алфанумерички кôд (кôдове) који почиње (почињу) словима "VC", као и алфанумерички кôд (кôдове) који почиње (почињу) словима „AP“ за применљиве посебне одредбе за транспорт робе у расутом стању. Ови прописи су наведени у одељку 7.3.3. Ако не постоји посебна одредба идентификована кôдом „VC“ или позив на одређени став, чиме се изричито одобрава да је овај вид превоза назначен у овој колони, и не постоји посебна одредба идентификована кôдом „BK“ или позив на одређени став, чиме се изричито одобрава да је овај вид превоза назначен у колони (10), превоз робе у расутом стању није дозвољен.

Опште и додатне одредбе које се односе на превоз робе у расутом стању наведене су у поглављима 7.1 и 7.3.

Напомена: *Осим тога, треба обратити пажњу на посебне одредбе у колони (18), које се односе на утовар, истовар и руковање.*

Колона (18) „Посебне одредбе за транспорт – утовар, истовар и руковање”

Ова колона садржи алфанумерички кôд (кôдове) који почиње (почињу) словима "CV" за применљиве посебне одредбе за утовар и истовар, као и руковање. Ови прописи су наведени у одељку 7.5.11. Ако у колони (18) није наведен никакав кôд, важе само опште одредбе (види одељке 7.5.1 до 7.5.10).

Колона (19) „Посебне одредбе за транспорт - транспортне радње”

Ова колона садржи алфанумеричке кôдове који почињу словима "S" за одредбе које се примењују за транспортне радње које су наведене у поглављу 8.5. Ове одредбе је неопходно применити додатно уз одредбе у поглављима 8.1. до 8.4, али у случају противречности са одредбама поглавља 8.1. до 8.4, предност имају посебне одредбе.

Колона (20) „Број за означавање опасности”

Ова колона садржи број од две или три цифре (у извесним случајевима њима претходи слово "X") за материје и предмете класе 2 до 9, а за материје и предмете класе 1 садржи класификациони кôд (види колону (3b)). У прописаним случајевима у 5.3.2.1 овај број мора бити наведен у горњем делу наранџастих табли. Значење броја за означавање опасности, објашњено је у 5.3.2.3.

ТАБЕЛА А

СПИСАК ОПАСНЕ РОБЕ

UN број	Назив и опис	Класа	Класификациони кôд	Група паковања	Листи-це опасности	Посебне одредбе	Ограничене и изузете количине		Амбалажа			Прен. цист. и конт. за робу у рас. ст.	
									Упутства за паковање	Посебне одредбе за паковање	Одредбе за заједничко паковање	Упутства	Посебне одредбе
	3.1.2	2.2	2.2	2.1.1.3	5.2.2	3.3	3.4	3.5.1.2	4.1.4	4.1.4	4.1.10	4.2.5.2 7.3.2	4.2.5.3
(1)	(2)	(3a)	(3b)	(4)	(5)	(6)	(7a)	(7b)	(8)	(9a)	(9b)	(10)	(11)
0004	АМОНИЈУМПИКРАТ, сув или влажан са мање од 10% (масених) воде	1	1.1D		1		0	E0	P112(a) P112(b) P112(c)	PP26	MP20		
0005	МЕЦИ, ЗА НАОРУЖАЊЕ са експлозивним пуњењем	1	1.1F		1		0	E0	P130 LP101		MP23		
0006	МЕЦИ, ЗА НАОРУЖАЊЕ са експлозивним пуњењем	1	1.1E		1		0	E0	P130 LP101	PP67 L1	MP21		
0007	МЕЦИ, ЗА НАОРУЖАЊЕ са експлозивним пуњењем	1	1.2F		1		0	E0	P130 LP101		MP23		
0009	МУНИЦИЈА, ЗАПАЉИВА са или без детонатора, избацног или погонског пуњења	1	1.2G		1		0	E0	P130 LP101	PP67 L1	MP23		
0010	МУНИЦИЈА, ЗАПАЉИВА са или без детонатора, избацног или погонског пуњења	1	1.3G		1		0	E0	P130 LP101	PP67 L1	MP23		
0012	МЕЦИ, ЗА НАОРУЖАЊЕ, СА ИНЕРТНИМ ПРОЈЕКТИЛОМ или МЕЦИ, ЗА СТРЕЉАЧКО НАОРУЖАЊЕ	1	1.4S		1.4	364	5 kg	E0	P130 LP101		MP23 MP24		
0014	МЕЦИ, ЗА НАОРУЖАЊЕ, МАНЕВАРСКИ или МЕЦИ, ЗА СТРЕЉАЧКО НАОРУЖАЊЕ, МАНЕВАРСКИ или МЕЦИ ЗА АЛАТЕ, БЕЗ ПРОЈЕКТИЛА	1	1.4S		1.4	364	5 kg	E0	P130 LP101		MP23 MP24		
0015	МУНИЦИЈА, ДИМНА са или без детонатора, избацног или погонског пуњења	1	1.2G		1		0	E0	P130 LP101	PP67 L1	MP23		
0015	МУНИЦИЈА, ДИМНА са или без детонатора, избацног или погонског пуњења, која садржи нагризајуће супстанце	1	1.2G		1 +8		0	E0	P130 LP101	PP67 L1	MP23		
0015	МУНИЦИЈА, ДИМНА са или без детонатора, избацног или погонског пуњења, која садржи материје отровне при удисању	1	1.2G		1 +6.1		0	E0	P130 LP101	PP67 L1	MP23		
0016	МУНИЦИЈА, ДИМНА са или без детонатора, избацног или погонског пуњења	1	1.3G		1		0	E0	P130 LP101	PP67 L1	MP23		
0016	МУНИЦИЈА, ДИМНА са или без детонатора, избацног или погонског пуњења, која садржи нагризајуће супстанце	1	1.3G		1 +8		0	E0	P130 LP101	PP67 L1	MP23		
0016	МУНИЦИЈА, ДИМНА са или без детонатора, избацног или погонског пуњења, која садржи материје отровне при удисању	1	1.3G		1 +6.1		0	E0	P130 LP101	PP67 L1	MP23		
0018	МУНИЦИЈА, ХЕМИЈСКА, СА СУЗАВЦЕМ, са детонатором, избацним или погонским пуњењем	1	1.2G		1 +6.1 +8		0	E0	P130 LP101	PP67 L1	MP23		
0019	МУНИЦИЈА, ХЕМИЈСКА, СА СУЗАВЦЕМ, са детонатором, избацним или погонским пуњењем	1	1.3G		1 +6.1 +8		0	E0	P130 LP101	PP67 L1	MP23		
0020	МУНИЦИЈА, ОТРОВНА са детонатором, потисним или погонским пуњењем	1	1.2K	ПРЕВОЗ ЗАБРАЊЕН									
0021	МУНИЦИЈА, ОТРОВНА са детонатором, потисним или погонским пуњењем	1	1.3K	ПРЕВОЗ ЗАБРАЊЕН									
0027	БАРУТ, ЦРНИ, у гранулама или у праху	1	1.1D		1		0	E0	P113	PP50	MP20 MP24		
0028	БАРУТ, ЦРНИ, ПРЕСОВАН или БАРУТ, ЦРНИ, ГРАНУЛИСАН	1	1.1D		1		0	E0	P113	PP51	MP20 MP24		
0029	ДЕТОНАТОРСКЕ КАПИСЛЕ, НЕЕЛЕКТРИЧНЕ за минирање	1	1.1B		1		0	E0	P131	PP68	MP23		
0030	ДЕТОНАТОРСКЕ КАПИСЛЕ, ЕЛЕКТРИЧНЕ за минирање	1	1.1B		1		0	E0	P131		MP23		
0033	АВИО-БОМБЕ, са експлозивним пуњењем	1	1.1F		1		0	E0	P130 LP101		MP23		
0034	АВИО-БОМБЕ, са експлозивним пуњењем	1	1.1D		1		0	E0	P130 LP101	PP67 L1	MP21		
0035	АВИО-БОМБЕ, са експлозивним пуњењем	1	1.2D		1		0	E0	P130 LP101	PP67 L1	MP21		

ADR цистерне		Возило за транспорт у цист.	Транспортна категорија (Кôдови за ограничења за тунеле)	Посебне одредбе за транспорт				Број за означавање опасности	UN број	Назив и опис
Кôд цистерне	Посебне одредбе			Комади	Роба у расутом стању	Утовар, истовар и руковање	Транспортне радње			
4.3	4.3.5, 6.8.4	9.1.1.2	1.1.3.6 (8.6)	7.2.4	7.3.3	7.5.11	8.5	5.3.2.3		3.1.2
(12)	(13)	(14)	(15)	(16)	(17)	(18)	(19)	(20)	(1)	(2)
			1 (B1000C)	V2 V3		CV1 CV2 CV3	S1		0004	AMONIJUMPIKRAT, suv ili vlažan sa manje od 10% (masenih) vode
			1 (B1000C)	V2		CV1 CV2 CV3	S1		0005	MECI, ZA NAORUŽANJE sa eksplozivnim punjenjem
			1 (B1000C)	V2		CV1 CV2 CV3	S1		0006	MECI, ZA NAORUŽANJE sa eksplozivnim punjenjem
			1 (B1000C)	V2		CV1 CV2 CV3	S1		0007	MECI, ZA NAORUŽANJE sa eksplozivnim punjenjem
			1 (B1000C)	V2		CV1 CV2 CV3	S1		0009	MUNICIJA, ZAPALJIVA sa ili bez detonatora, izbacnog ili pogonskog punjenja
			1 (C5000D)	V2		CV1 CV2 CV3	S1		0010	MUNICIJA, ZAPALJIVA sa ili bez detonatora, izbacnog ili pogonskog punjenja
			4 (E)			CV1 CV2 CV3	S1		0012	MECI, ZA NAORUŽANJE, SA INERTNIM PROJEKTILOM ili MECI, ZA STRELJAČKO NAORUŽANJE
			4 (E)			CV1 CV2 CV3	S1		0014	MECI, ZA NAORUŽANJE, MANEVARSKI ili MECI, ZA STRELJAČKO NAORUŽANJE, MANEVARSKI ili MECI ZA ALATE, BEZ PROJEKTILA
			1 (B1000C)	V2		CV1 CV2 CV3	S1		0015	MUNICIJA, DIMNA sa ili bez detonatora, izbacnog ili pogonskog punjenja
			1 (B1000C)	V2		CV1 CV2 CV3	S1		0015	MUNICIJA, DIMNA sa ili bez detonatora, izbacnog ili pogonskog punjenja, koja sadrži nagrizajuće supstance
			1 (B1000C)	V2		CV1 CV2 CV3 CV28	S1		0015	MUNICIJA, DIMNA sa ili bez detonatora, izbacnog ili pogonskog punjenja, koja sadrži materije otrovne pri udisanju
			1 (C5000D)	V2		CV1 CV2 CV3	S1		0016	MUNICIJA, DIMNA sa ili bez detonatora, izbacnog ili pogonskog punjenja
			1 (C5000D)	V2		CV1 CV2 CV3	S1		0016	MUNICIJA, DIMNA sa ili bez detonatora, izbacnog ili pogonskog punjenja, koja sadrži nagrizajuće supstance
			1 (C5000D)	V2		CV1 CV2 CV3 CV28	S1		0016	MUNICIJA, DIMNA sa ili bez detonatora, izbacnog ili pogonskog punjenja, koja sadrži materije otrovne pri udisanju
			1 (B1000C)	V2		CV1 CV2 CV3 CV28	S1		0018	MUNICIJA, HEMIJSKA, SA SUZAVCEM, sa detonatorom, izbacnim ili pogonskim punjenjem
			1 (C5000D)	V2		CV1 CV2 CV3 CV28	S1		0019	MUNICIJA, HEMIJSKA, SA SUZAVCEM, sa detonatorom, izbacnim ili pogonskim punjenjem
ПРЕВОЗ ЗАБРАЊЕН									0020	MUNICIJA, OTROVNA sa detonatorom, potisnim ili pogonskim punjenjem
ПРЕВОЗ ЗАБРАЊЕН									0021	MUNICIJA, OTROVNA sa detonatorom, potisnim ili pogonskim punjenjem
			1 (B1000C)	V2 V3		CV1 CV2 CV3	S1		0027	BARUT, CRNI, u granulama ili u prahu
			1 (B1000C)	V2		CV1 CV2 CV3	S1		0028	BARUT, CRNI, PRESOVAN ili BARUT, CRNI, GRANULISAN
			1 (B1000C)	V2		CV1 CV2 CV3	S1		0029	DETONATORSKE KAPISLE, NEELEKTRIČNE za miniranje
			1 (B1000C)	V2		CV1 CV2 CV3	S1		0030	DETONATORSKE KAPISLE, NEELEKTRIČNE za miniranje
			1 (B1000C)	V2		CV1 CV2 CV3	S1		0033	AVIO-BOMBE, sa eksplozivnim punjenjem
			1 (B1000C)	V2		CV1 CV2 CV3	S1		0034	AVIO-BOMBE, sa eksplozivnim punjenjem
			1 (B1000C)	V2		CV1 CV2 CV3	S1		0035	AVIO-BOMBE, sa eksplozivnim punjenjem

UN број	Назив и опис	Класа	Класификациони кôд	Група паковања	Листи-це опасности	Посебне одредбе	Ограничене и изузете количине		Амбалажа			Прен. цист. и конт. за робу у рас. ст.	
									Упутства за паковање	Посебне одредбе за паковање	Одредбе за заједничко паковање	Упутства	Посебне одредбе
	3.1.2	2.2	2.2	2.1.1.3	5.2.2	3.3	3.4	3.5.1.2	4.1.4	4.1.4	4.1.10	4.2.5.2 7.3.2	4.2.5.3
(1)	(2)	(3a)	(3b)	(4)	(5)	(6)	(7a)	(7b)	(8)	(9a)	(9b)	(10)	(11)
0037	АВИО-БОМБЕ, ФОТО-ФЛЕШ	1	1.1F		1		0	E0	P130 LP101		MP23		
0038	АВИО-БОМБЕ, ФОТО-ФЛЕШ	1	1.1D		1		0	E0	P130 LP101	PP67 L1	MP21		
0039	АВИО-БОМБЕ, ФОТО-ФЛЕШ	1	1.2G		1		0	E0	P130 LP101	PP67 L1	MP23		
0042	ПОЈАЧНИЦИ ДЕТОНАЦИЈЕ без детонаторске каписле	1	1.1D		1		0	E0	P132(a) P132(b)		MP21		
0043	ПУЊЕЊА експлозивна	1	1.1D		1		0	E0	P133	PP69	MP21		
0044	КАПИСЛЕ, ИНИЦИЈАЛНЕ	1	1.4S		1.4		0	E0	P133		MP23 MP24		
0048	ПУЊЕЊА, ЕКСПЛОЗИВНА, ЗА РУШЕЊЕ	1	1.1D		1		0	E0	P130 LP101	PP67 L1	MP21		
0049	МЕЦИ, ЗА БЛЕСАК	1	1.1G		1		0	E0	P135		MP23		
0050	МЕЦИ, ЗА БЛЕСАК	1	1.3G		1		0	E0	P135		MP23		
0054	МЕЦИ, СИГНАЛНИ	1	1.3G		1		0	E0	P135		MP23 MP24		
0055	ЧАУРЕ, ЗА МУНИЦИЈУ, ПРАЗНЕ, СА ИНИЦИЈАЛНИМ ИЛИ ТОПОВСКИМ КАПИСЛАМА	1	1.4S		1.4	364	5 kg	E0	P136		MP23		
0056	БОМБЕ, ДУБИНСКЕ	1	1.1D		1		0	E0	P130 LP101	PP67 L1	MP21		
0059	ПУЊЕЊА, КУМУЛАТИВНА, без детонаторске каписле	1	1.1D		1		0	E0	P137	PP70	MP21		
0060	ПУЊЕЊА, ДОПУНСКА, ЕКСПЛОЗИВНА	1	1.1D		1		0	E0	P132(a) P132(b)		MP21		
0065	ШТАПИН, ДЕТОНИРАЈУЋИ, савитљив	1	1.1D		1		0	E0	P139	PP71 PP72	MP21		
0066	ШТАПИН, ПРИПАЛНИ	1	1.4G		1.4		0	E0	P140		MP23		
0070	СЕКАЧ, КАБЛОВА, ЕКСПЛОЗИВНИ	1	1.4S		1.4		0	E0	P134 LP102		MP23		
0072	ЦИКЛОТРИМЕТИЛЕН-ТРИНИТРАМИН (ЦИКЛОНИТ), (ХЕКСОГЕН), (RDX), ВЛАЖАН, са најмање 15% (масених) воде	1	1.1D		1	266	0	E0	P112(a)	PP45	MP20		
0073	ДЕТОНАТОРСКЕ КАПИСЛЕ ЗА МУНИЦИЈУ	1	1.1B		1		0	E0	P133		MP23		
0074	ДИАЗОДИНИТРО-ФЕНОЛ, ВЛАЖАН, са најмање 40% (масених) воде или смеше воде и алкохола	1	1.1A		1	266	0	E0	P110(b)	PP42	MP20		
0075	ДИЕТИЛЕНГЛИКОЛ ДИНИТРАТ, ФЛЕГМЕТИЗОВАН са најмање 25% (масених) неиспарљивог и нерастворивог у води флегматизатора	1	1.1D		1	266	0	E0	P115	PP53 PP54 PP57 PP58	MP20		
0076	ДИНИТРОФЕНОЛ, сув или влажан са мање од 15% (масених) воде	1	1.1D		1 +6.1		0	E0	P112(a) P112(b) P112(c)	PP26	MP20		
0077	ДИНИТРОФЕНОЛАТИ алкалних метала, сув или влажан са мање од 15% (масених) воде	1	1.3C		1 +6.1		0	E0	P114(a) P114(b)	PP26	MP20		
0078	ДИНИТРОРЕЗОРЦИНОЛ, сув или влажан са мање од 15% (масених) воде	1	1.1D		1		0	E0	P112(a) P112(b) P112(c)	PP26	MP20		
0079	ХЕКСАНИТРОДИФЕНИЛАМИН (ДИПИКРИЛАМИН), (ХЕКСИЛ)	1	1.1D		1		0	E0	P112(b) P112(c)		MP20		

ADR цистерне		Возило за транспорт у цист.	Транспортна категорија (Кôдови за ограничења за тунеле)	Посебне одредбе за транспорт				Број за означавање опасности	UN број	Назив и опис
Кôд цистерне	Посебне одредбе			Комади	Роба у расутом стању	Утовар, истовар и руковање	Транспортне радње			
4.3	4.3.5, 6.8.4	9.1.1.2	1.1.3.6 (8.6)	7.2.4	7.3.3	7.5.11	8.5	5.3.2.3		3.1.2
(12)	(13)	(14)	(15)	(16)	(17)	(18)	(19)	(20)	(1)	(2)
			1 (B1000C)	V2		CV1 CV2 CV3	S1		0037	AVIO-BOMBE, FOTO-FLEŠ
			1 (B1000C)	V2		CV1 CV2 CV3	S1		0038	AVIO-BOMBE, FOTO-FLEŠ
			1 (B1000C)	V2		CV1 CV2 CV3	S1		0039	AVIO-BOMBE, FOTO-FLEŠ
			1 (B1000C)	V2		CV1 CV2 CV3	S1		0042	POJAČNICI DETONACIJE, bez detonatorske kapisle
			1 (B1000C)	V2		CV1 CV2 CV3	S1		0043	PUNJENJA ZA OTVARANJE, eksplozivna
			4 (E)			CV1 CV2 CV3	S1		0044	KAPISLE, INICIJALNE
			1 (B1000C)	V2		CV1 CV2 CV3	S1		0048	PUNJENJA, EKSPLOZIVNA, ZA RUŠENJE
			1 (B1000C)	V2		CV1 CV2 CV3	S1		0049	MECI, ZA BLESAK
			1 (C5000D)	V2		CV1 CV2 CV3	S1		0050	MECI, ZA BLESAK
			1 (C5000D)	V2		CV1 CV2 CV3	S1		0054	MECI, SIGNALNI
			4 (E)			CV1 CV2 CV3	S1		0055	ČAURE, ZA MUNICIJU, PRAZNE, SA INICIJALNIM ILI TOPOVSKIM KAPISLAMA
			1 (B1000C)	V2		CV1 CV2 CV3	S1		0056	BOMBE, DUBINSKE
			1 (B1000C)	V2		CV1 CV2 CV3	S1		0059	KUMULATIVNA PUNJENJA, bez detonatorske kapisle
			1 (B1000C)	V2		CV1 CV2 CV3	S1		0060	PUNJENJA, DOPUNSKA, EKSPLOZIVNA
			1 (B1000C)	V2		CV1 CV2 CV3	S1		0065	ŠTAPIN, DETONIRAJUĆI, savitljiv
			2 (E)	V2		CV1 CV2 CV3	S1		0066	ŠTAPIN, PRIPALNI
			4 (E)			CV1 CV2 CV3	S1		0070	SEKAČ, KABLOVA, EKSPLOZIVNI
			1 (B1000C)	V2		CV1 CV2 CV3	S1		0072	CIKLOTRIMETILEN-TRINITRAMIN (CIKLONIT), (HEKSOGEN), (RDX), VLAŽAN, sa najmanje 15% (masenih) vode
			1 (B1000C)	V2		CV1 CV2 CV3	S1		0073	DETONATORSKE KAPISLE ZA MUNICIJU
			0 (B)	V2		CV1 CV2 CV3	S1		0074	DIAZODINITRO-FENOL, VLAŽAN, sa najmanje 40% (masenih) vode ili smeše vode i alkohola
			1 (B1000C)	V2		CV1 CV2 CV3	S1		0075	DIETILENGLIKOL DINITRAT, FLEGMETIZOVAN sa najmanje 25% (masenih) neisparljivog i nerastvorivog u vodi flegmatizatora
			1 (B1000C)	V2 V3		CV1 CV2 CV3 CV28	S1		0076	DINITROFENOL, suv ili vlažan sa manje od 15% (masenih) vode
			1 (C5000D)	V2 V3		CV1 CV2 CV3 CV28	S1		0077	DINITROFENOLATI alkalnih metala, suv ili vlažan sa manje od 15% (masenih) vode
			1 (B1000C)	V2 V3		CV1 CV2 CV3	S1		0078	DINITROREZORCINOL, suv ili vlažan sa manje od 15% (masenih) vode
			1 (B1000C)	V2 V3		CV1 CV2 CV3	S1		0079	HEKSANITRODIFENILAMIN (DIPIKRILAMIN), (HEKSIL)

UN број	Назив и опис	Класа	Класификациони кôд	Група паковања	Листи-це опасности	Посебне одредбе	Ограничене и изузете количине		Амбалажа			Прен. цист. и конт. за робу у рас. ст.	
									Упутства за паковање	Посебне одредбе за паковање	Одредбе за заједничко паковање	Упутства	Посебне одредбе
	3.1.2	2.2	2.2	2.1.1.3	5.2.2	3.3	3.4	3.5.1.2	4.1.4	4.1.4	4.1.10	4.2.5.2 7.3.2	4.2.5.3
(1)	(2)	(3a)	(3b)	(4)	(5)	(6)	(7a)	(7b)	(8)	(9a)	(9b)	(10)	(11)
0081	ЕКСПЛОЗИВ, ПРИВРЕДНИ, ТИП А	1	1.1D		1	616 617	0	E0	P116	PP63 PP66	MP20		
0082	ЕКСПЛОЗИВ, ПРИВРЕДНИ, ТИП В	1	1.1D		1	617	0	E0	P116 IBC100	PP61 PP62 B9	MP20		
0083	ЕКСПЛОЗИВ, ПРИВРЕДНИ, ТИП С	1	1.1D		1	267 617	0	E0	P116		MP20		
0084	ЕКСПЛОЗИВ, ПРИВРЕДНИ, ТИП D	1	1.1D		1	617	0	E0	P116		MP20		
0092	БАКЉЕ, ПОВРШИНСКЕ	1	1.3G		1		0	E0	P135		MP23		
0093	БАКЉЕ, ВАЗДУШНЕ	1	1.3G		1		0	E0	P135		MP23		
0094	БАРУТ, СВЕТЛЕЋИ	1	1.1G		1		0	E0	P113	PP49	MP20		
0099	УРЕЂАЈИ, ЗА РАСТРЕСАЊЕ, ЕКСПЛОЗИВНИ, без детонаторске каписле, за нафтне бушотине	1	1.1D		1		0	E0	P134 LP102		MP21		
0101	ШТАПИН, БРЗОГОРЕЋИ	1	1.3G		1		0	E0	P140	PP74 PP75	MP23		
0102	ДЕТОНИРАЈУЋИ ШТАПИН, у металној облози	1	1.2D		1		0	E0	P139	PP71	MP21		
0103	ЦЕВЧИЦА, ПРИПАЛНА, у металној облози	1	1.4G		1.4		0	E0	P140		MP23		
0104	ДЕТОНИРАЈУЋИ ШТАПИН, СА СЛАБИМ СПОЉНИМ ЕФЕКТОМ, у металној облози	1	1.4D		1.4		0	E0	P139	PP71	MP21		
0105	ШТАПИН, СПОРОГОРЕЋИ	1	1.4S		1.4		0	E0	P140	PP73	MP23		
0106	УПАЉАЧИ, СА ДЕТОНАТОРОМ	1	1.1B		1		0	E0	P141		MP23		
0107	УПАЉАЧИ, СА ДЕТОНАТОРОМ	1	1.2B		1		0	E0	P141		MP23		
0110	БОМБЕ ручне или МИНЕ тромблонске, ВЕЖБОВНЕ	1	1.4S		1.4		0	E0	P141		MP23		
0113	ГВАНИЛНИТРОЗОАМИНО-ГВАНИЛИДЕНХИДРАЗИН, ВЛАЖАН, са најмање 30% (масених) воде	1	1.1A		1	266	0	E0	P110(b)	PP42	MP20		
0114	ГВАНИЛНИТРОЗОАМИНО-ГВАНИЛТЕТРАЗЕН, ВЛАЖАН, са најмање 30% (масених) воде или смеше алкохола и воде	1	1.1A		1	266	0	E0	P110(b)	PP42	MP20		
0118	ХЕКСОЛИТ (ХЕКСОТОЛ), сув или влажан са мање од 15% (масених) воде	1	1.1D		1		0	E0	P112(a) P112(b) P112(c)		MP20		
0121	ПРИПАЛЕ	1	1.1G		1		0	E0	P142		MP23		
0124	ПЕРФОРАТОР, НАПУЊЕН, за чишћење нафтних бушотина, без детонаторске каписле	1	1.1D		1		0	E0	P101		MP21		
0129	ОЛОВОАЗИД, ВЛАЖАН, са најмање 20% (масених) воде или смеше воде и алкохола	1	1.1A		1	266	0	E0	P110(b)	PP42	MP20		
0130	ОЛОВОСТИФНАТ (ОЛОВО ТРИНИТРО-РЕЗОРЦИНАТ), ВЛАЖАН, са најмање 20% (масених) воде или смеше воде и алкохола	1	1.1A		1	266	0	E0	P110(b)	PP42	MP20		
0131	УПАЉАЧИ, ЗА СПОРОГОРЕЋИ ШТАПИН	1	1.4S		1.4		0	E0	P142		MP23		
0132	БРЗОГОРЕЋЕ СОЛИ МЕТАЛА И АРОМАТИЧНИХ НИТРОДЕРИВАТА, Н.Д.Н.	1	1.3C		1	274	0	E0	P114(a) P114(b)	PP26	MP2		
0133	МАНИТОЛ-ХЕКСАНИТРАТ (НИТРОМАНИТ), ВЛАЖАН, са најмање 40% (масених) воде или смеше воде и алкохола	1	1.1D		1	266	0	E0	P112(a)		MP20		

ADR цистерне		Возило за транспорт у цист.	Транспортна категорија (Кôдови за ограничења за тунеле)	Посебне одредбе за транспорт				Број за означавање опасности	UN број	Назив и опис
Кôд цистерне	Посебне одредбе			Комади	Роба у расутом стању	Утовар, истовар и руковање	Транспортне радње			
4.3	4.3.5, 6.8.4	9.1.1.2	1.1.3.6 (8.6)	7.2.4	7.3.3	7.5.11	8.5	5.3.2.3		3.1.2
(12)	(13)	(14)	(15)	(16)	(17)	(18)	(19)	(20)	(1)	(2)
			1 (B1000C)	V2 V3		CV1 CV2 CV3	S1		0081	EKSPLOZIV, PRIVREDNI, TIP A
			1 (B1000C)	V2 V3 V12		CV1 CV2 CV3	S1		0082	EKSPLOZIV, PRIVREDNI, TIP B
			1 (B1000C)	V2 V3		CV1 CV2 CV3	S1		0083	EKSPLOZIV, PRIVREDNI, TIP C
			1 (B1000C)	V2		CV1 CV2 CV3	S1		0084	EKSPLOZIV, PRIVREDNI, TIP D
			1 (C5000D)	V2		CV1 CV2 CV3	S1		0092	BAKLJE, POVRŠINSKE
			1 (C5000D)	V2		CV1 CV2 CV3	S1		0093	BAKLJE, VAZDUŠNE
			1 (B1000C)	V2 V3		CV1 CV2 CV3	S1		0094	BARUT, SVETLEĆI
			1 (B1000C)	V2		CV1 CV2 CV3	S1		0099	UREĐAJI, ZA RASTRESANJE, EKSPLOZIVNI, bez detonatorske kapisle, za naftne bušotine
			1 (C5000D)	V2		CV1 CV2 CV3	S1		0101	ŠTAPIN, BRZOGOREĆI
			1 (B1000C)	V2		CV1 CV2 CV3	S1		0102	DETONIRAJUĆI ŠTAPIN, u metalnoj oblozi
			2 (E)	V2		CV1 CV2 CV3	S1		0103	CEVČICA, PRIPALNA, u metalnoj oblozi
			2 (E)	V2		CV1 CV2 CV3	S1		0104	DETONIRAJUĆI ŠTAPIN, SA SLABIM SPOLJNIM EFEKTOM, u metalnoj oblozi
			4 (E)			CV1 CV2 CV3	S1		0105	ŠTAPIN, SPOROGOREĆI
			1 (B1000C)	V2		CV1 CV2 CV3	S1		0106	UPALJAČI, SA DETONATOROM
			1 (B1000C)	V2		CV1 CV2 CV3	S1		0107	UPALJAČI, SA DETONATOROM
			4 (E)			CV1 CV2 CV3	S1		0110	BOMBE ručne ili MINE tromblonske, VEŽBOVNE
			0 (B)	V2		CV1 CV2 CV3	S1		0113	GVANILNITROZOAMINO-GVANILIDENHIDRAZIN, VLAŽAN, sa najmanje 30% (masenih) vode
			0 (B)	V2		CV1 CV2 CV3	S1		0114	GVANILNITROZOAMINO-GVANILTETRAZEN, VLAŽAN, sa najmanje 30% (masenih) vode ili smeše alkohola i vode
			1 (B1000C)	V2 V3		CV1 CV2 CV3	S1		0118	HEKSOLIT (HEKSOTOL), suv ili vlažan sa manje od 15% (masenih) vode
			1 (B1000C)	V2		CV1 CV2 CV3	S1		0121	PRIPALE
			1 (B1000C)	V2		CV1 CV2 CV3	S1		0124	PERFORATOR, NAPUNJEN, za čišćenje naftnih bušotina, bez detonatorske kapisle
			0 (B)	V2		CV1 CV2 CV3	S1		0129	OLOVOAZID, VLAŽAN, sa najmanje 20% (masenih) vode ili smeše vode i alkohola
			0 (B)	V2		CV1 CV2 CV3	S1		0130	OLOVOSTIFNAT (OLOVO TRINITRO-REZORCINAT), VLAŽAN, sa najmanje 20% (masenih) vode ili smeše vode i alkohola
			4 (E)			CV1 CV2 CV3	S1		0131	UPALJAČI, ZA SPOROGOREĆI ŠTAPIN
			1 (C5000D)	V2 V3		CV1 CV2 CV3	S1		0132	BRZOGOREĆE SOLI METALA I AROMATIČNIH NITRODERIVATA, N.D.N.
			1 (B1000C)	V2		CV1 CV2 CV3	S1		0133	MANITOL-HEKSANITRAT (NITROMANIT), VLAŽAN, sa najmanje 40% (masenih) vode ili smeše vode i alkohola

UN број	Назив и опис	Класа	Класификациони кôд	Група паковања	Листи-це опасности	Посебне одредбе	Ограничене и изузете количине		Амбалажа			Прен. цист. и конт. за робу у рас. ст.	
									Упутства за паковање	Посебне одредбе за паковање	Одредбе за заједничко паковање	Упутства	Посебне одредбе
	3.1.2	2.2	2.2	2.1.1.3	5.2.2	3.3	3.4	3.5.1.2	4.1.4	4.1.4	4.1.10	4.2.5.2 7.3.2	4.2.5.3
(1)	(2)	(3a)	(3b)	(4)	(5)	(6)	(7a)	(7b)	(8)	(9a)	(9b)	(10)	(11)
0135	ФУЛМИНАТ ЖИВЕ, ВЛАЖАН, са најмање 20% (масених) воде или смеше воде и алкохола	1	1.1A		1	266	0	E0	P110(b)	PP42	MP20		
0136	МИНЕ, са експлозивним пуњењем	1	1.1F		1		0	E0	P130 LP101		MP23		
0137	МИНЕ, са експлозивним пуњењем	1	1.1D		1		0	E0	P130 LP101	PP67 L1	MP21		
0138	МИНЕ, са експлозивним пуњењем	1	1.2D		1		0	E0	P130 LP101	PP67 L1	MP21		
0143	НИТРОГЛИЦЕРИН, ФЛЕГМАТИЗОВАН са најмање 40% (масених) неиспаривог и у води нерастворивог флегматизатора	1	1.1D		1 +6.1	266 271	0	E0	P115	PP53 PP54 PP57 PP58	MP20		
0144	НИТРОГЛИЦЕРИН, АЛКОХОЛНИ РАСТВОР са садржајем нитроглицерина од 1% до највише 10%	1	1.1D		1	358	0	E0	P115	PP45 PP55 PP56 PP59 PP60	MP20		
0146	НИТРОАМИДОН, сув или влажан са мање од 20% (масених) воде	1	1.1D		1		0	E0	P112(a) P112(b) P112(c)		MP20		
0147	НИТРОУРЕА	1	1.1D		1		0	E0	P112(b)		MP20		
0150	ПЕНТАЕРИТРИТ-ТЕТРАНИТРАТ (ПЕНТАЕРИТРИТОЛ-ТЕТРАНИТРАТ) (PETN), ВЛАЖАН, са најмање 25% (масених) воде или ФЛЕГМАТИЗОВАН са најмање 15% (масених) флегматиратора	1	1.1D		1	266	0	E0	P112(a) P112(b)		MP20		
0151	ПЕНТОЛИТ, сув или влажан са мање од 15% (масених) воде	1	1.1D		1		0	E0	P112(a) P112(b) P112(c)		MP20		
0153	ТРИНИТРОАНИЛИН (ПИКРАМИД)	1	1.1D		1		0	E0	P112(b) P112(c)		MP20		
0154	ТРИНИТРОФЕНОЛ (ПИКРИНСКА КИСЕЛИНА), сув или влажан са мање од 30% (масених) воде	1	1.1D		1		0	E0	P112(a) P112(b) P112(c)	PP26	MP20		
0155	ТРИНИТРОХЛОРОБЕНЗЕН (ПИКРИЛ-ХЛОРИД)	1	1.1D		1		0	E0	P112(b) P112(c)		MP20		
0159	ЈАКА СМЕША, ВЛАЖНА, са најмање 25% (масених) воде	1	1.3C		1	266	0	E0	P111	PP43	MP20		
0160	БАРУТ, МАЛОДИМНИ	1	1.1C		1		0	E0	P114(b)	PP50 PP52	MP20 MP24		
0161	БАРУТ, МАЛОДИМНИ	1	1.3C		1		0	E0	P114(b)	PP50 PP52	MP20 MP24		
0167	ПРОЈЕКТИЛИ са експлозивним пуњењем	1	1.1F		1		0	E0	P130 LP101		MP23		
0168	ПРОЈЕКТИЛИ са експлозивним пуњењем	1	1.1D		1		0	E0	P130 LP101	PP67 L1	MP21		
0169	ПРОЈЕКТИЛИ са експлозивним пуњењем	1	1.2D		1		0	E0	P130 LP101	PP67 L1	MP21		
0171	МУНИЦИЈА, ОСВЕТЉАВАЈУЋА, са или без детонатора, избацног или погонског пуњења	1	1.2G		1		0	E0	P130 LP101	PP67 L1	MP23		
0173	УРЕЂАЈ ЗА ИСКЉУЧИВАЊЕ, ЕКСПЛОЗИВНИ	1	1.4S		1.4		0	E0	P134 LP102		MP23		
0174	ЗАКОВИЦЕ, ЕКСПЛОЗИВНЕ	1	1.4S		1.4		0	E0	P134 LP102		MP23		
0180	РАКЕТЕ са експлозивним пуњењем	1	1.1F		1		0	E0	P130 LP101		MP23		
0181	РАКЕТЕ са експлозивним пуњењем	1	1.1E		1		0	E0	P130 LP101	PP67 L1	MP21		

ADR цистерне		Возило за транспорт у цист.	Транспортна категорија (Кôдови за ограничења за тунеле)	Посебне одредбе за транспорт				Број за означавање опасности	UN број	Назив и опис
Кôд цистерне	Посебне одредбе			Комади	Роба у расутом стању	Утовар, истовар и руковање	Транспортне радње			
4.3	4.3.5, 6.8.4	9.1.1.2	1.1.3.6 (8.6)	7.2.4	7.3.3	7.5.11	8.5	5.3.2.3		3.1.2
(12)	(13)	(14)	(15)	(16)	(17)	(18)	(19)	(20)	(1)	(2)
			0 (B)	V2		CV1 CV2 CV3	S1		0135	FULMINAT ŽIVE, VLAŽAN, sa najmanje 20% (masenih) vode ili smeše vode i alkohola
			1 (B1000C)	V2		CV1 CV2 CV3	S1		0136	MINE, sa eksplozivnim punjenjem
			1 (B1000C)	V2		CV1 CV2 CV3	S1		0137	MINE, sa eksplozivnim punjenjem
			1 (B1000C)	V2		CV1 CV2 CV3	S1		0138	MINE, sa eksplozivnim punjenjem
			1 (B1000C)	V2		CV1 CV2 CV3 CV28	S1		0143	NITROGLICERIN, FLEGMATIZOVAN sa najmanje 40% (masenih) neisparivog i u vodi nerastvorivog flegmatizatora
			1 (B1000C)	V2		CV1 CV2 CV3	S1		0144	NITROGLICERIN, ALKOHOLNI RASTVOR sa sadržajem nitroglicerina od 1% do najviše 10%
			1 (B1000C)	V2 V3		CV1 CV2 CV3	S1		0146	NITROAMIDON, suv ili vlažan sa manje od 20% (masenih) vode
			1 (B1000C)	V2 V3		CV1 CV2 CV3	S1		0147	NITROUREA
			1 (B1000C)	V2 V3		CV1 CV2 CV3	S1		0150	PENTAERITRIT-TETRANITRAT (PENTAERITRITOL-TETRANITRAT) (PETN), VLAŽAN, sa najmanje 25% (masenih) vode ili FLEGMATIZOVAN sa najmanje 15% (masenih) flegmatiratora
			1 (B1000C)	V2 V3		CV1 CV2 CV3	S1		0151	PENTOLIT, suv ili vlažan sa manje od 15% (masenih) vode
			1 (B1000C)	V2 V3		CV1 CV2 CV3	S1		0153	TRINITROANILIN (PIKRAMID)
			1 (B1000C)	V2 V3		CV1 CV2 CV3	S1		0154	TRINITROFENOL (PIKRINSKA KISELINA), suv ili vlažan sa manje od 30% (masenih) vode
			1 (B1000C)	V2 V3		CV1 CV2 CV3	S1		0155	TRINITROHLOROBENZEN (PIKRIL-HLORID)
			1 (C5000D)	V2		CV1 CV2 CV3	S1		0159	JAKA SMEŠA, VLAŽNA, sa najmanje 25% (masenih) vode
			1 (B1000C)	V2 V3		CV1 CV2 CV3	S1		0160	BARUT, MALODIMNI
			1 (C5000D)	V2 V3		CV1 CV2 CV3	S1		0161	BARUT, MALODIMNI
			1 (B1000C)	V2		CV1 CV2 CV3	S1		0167	PROJEKTILI sa eksplozivnim punjenjem
			1 (B1000C)	V2		CV1 CV2 CV3	S1		0168	PROJEKTILI sa eksplozivnim punjenjem
			1 (B1000C)	V2		CV1 CV2 CV3	S1		0169	PROJEKTILI sa eksplozivnim punjenjem
			1 (B1000C)	V2		CV1 CV2 CV3	S1		0171	MUNICIJA, OSVETLJAVAJUĆA, sa ili bez detonatora, izbacnog ili pogonskog punjenja
			4 (E)			CV1 CV2 CV3	S1		0173	UREĐAJ ZA ISKLJUČIVANJE, EKSPLOZIVNI
			4 (E)			CV1 CV2 CV3	S1		0174	ZAKOVICE, EKSPLOZIVNE
			1 (B1000C)	V2		CV1 CV2 CV3	S1		0180	RAKETE sa eksplozivnim punjenjem
			1 (B1000C)	V2		CV1 CV2 CV3	S1		0181	RAKETE sa eksplozivnim punjenjem

UN број	Назив и опис	Класа	Класификациони кôд	Група паковања	Листи-це опасности	Посебне одредбе	Ограничене и изузете количине		Амбалажа			Прен. цист. и конт. за робу у рас. ст.	
									Упутства за паковање	Посебне одредбе за паковање	Одредбе за заједничко паковање	Упутства	Посебне одредбе
	3.1.2	2.2	2.2	2.1.1.3	5.2.2	3.3	3.4	3.5.1.2	4.1.4	4.1.4	4.1.10	4.2.5.2 7.3.2	4.2.5.3
(1)	(2)	(3a)	(3b)	(4)	(5)	(6)	(7a)	(7b)	(8)	(9a)	(9b)	(10)	(11)
0182	РАКЕТЕ са експлозивним пуњењем	1	1.2E		1		0	E0	P130 LP101	PP67 L1	MP21		
0183	РАКЕТЕ са инертном бојевом главом	1	1.3C		1		0	E0	P130 LP101	PP67 L1	MP22		
0186	РАКЕТНИ МОТОРИ	1	1.3C		1		0	E0	P130 LP101	PP67 L1	MP22 MP24		
0190	УЗОРЦИ ЕКСПЛОЗИВНИХ МАТЕРИЈА, различити од иницијалног експлозива	1				16 274	0	E0	P101		MP2		
0191	СИГНАЛНА СРЕДСТВА, РУЧНА	1	1.4G		1.4		0	E0	P135		MP23 MP24		
0192	ПРАСКАЛИЦЕ, ЖЕЛЕЗНИЧКЕ	1	1.1G		1		0	E0	P135		MP23		
0193	ПРАСКАЛИЦЕ, ЖЕЛЕЗНИЧКЕ	1	1.4S		1.4		0	E0	P135		MP23		
0194	СИГНАЛНА СРЕДСТВА, ЗА НЕСРЕЋЕ, бродска	1	1.1G		1		0	E0	P135		MP23 MP24		
0195	СИГНАЛНА СРЕДСТВА, ЗА НЕСРЕЋЕ, бродска	1	1.3G		1		0	E0	P135		MP23 MP24		
0196	СИГНАЛНА СРЕДСТВА, ДИМНА	1	1.1G		1		0	E0	P135		MP23		
0197	СИГНАЛНА СРЕДСТВА, ДИМНА	1	1.4G		1.4		0	E0	P135		MP23 MP24		
0204	СРЕДСТВА ЗА СОНДИРАЊЕ, ЕКСПЛОЗИВНА	1	1.2F		1		0	E0	P134 LP102		MP23		
0207	ТЕТРАНИТРО-АНИЛИН	1	1.1D		1		0	E0	P112(b) P112(c)		MP20		
0208	ТРИНИТРО-ФЕНИЛМЕТИЛ-НИТРАМИН (TETRIL)	1	1.1D		1		0	E0	P112(b) P112(c)		MP20		
0209	ТРИНИТРОТОЛУЕН (TNT) сув или влажан са мање од 30% (масених) воде	1	1.1D		1		0	E0	P112(b) P112(c)	PP46	MP20		
0212	ТРАСЕРИ ЗА МУНИЦИЈУ	1	1.3G		1		0	E0	P133	PP69	MP23		
0213	ТРИНИТРОАНИЗОЛ	1	1.1D		1		0	E0	P112(b) P112(c)		MP20		
0214	ТРИНИТРОБЕНЗЕН, сув или влажан са мање од 30% (масених) воде	1	1.1D		1		0	E0	P112(a) P112(b) P112(c)		MP20		
0215	ТРИНИТРО-БЕНЗОЕВА КИСЕЛИНА, сува или влажна, са мање од 30% (масених) воде	1	1.1D		1		0	E0	P112(a) P112(b) P112(c)		MP20		
0216	ТРИНИТРО-m-КРЕЗОЛ	1	1.1D		1		0	E0	P112(b) P112(c)	PP26	MP20		
0217	ТРИНИТРО-НАФТАЛЕН	1	1.1D		1		0	E0	P112(b) P112(c)		MP20		
0218	ТРИНИТРОФЕНЕТОЛ	1	1.1D		1		0	E0	P112(b) P112(c)		MP20		
0219	ТРИНИТРО-РЕЗОРЦИНОЛ (СТИФНАТСКА КИСЕЛИНА), сув или влажан са мање од 20% (масених)воде или смеше воде и алкохола	1	1.1D		1		0	E0	P112(a) P112(b) P112(c)	PP26	MP20		
0220	УРЕА-НИТРАТ, сув или влажан са мање од 20% (масених) воде	1	1.1D		1		0	E0	P112(a) P112(b) P112(c)		MP20		
0221	БОЈЕВЕ ГЛАВЕ, ТОРПЕДНЕ са експлозивним пуњењем	1	1.1D		1		0	E0	P130 LP101	PP67 L1	MP21		
0222	АМОНИЈУМ НИТРАТ	1	1.1D		1	370	0	E0	P112(b) P112(c) IBC100	PP47 B3 B17	MP20		

ADR цистерне		Возило за транспорт у цист.	Транспортна категорија (Кôдови за ограничења за тунеле)	Посебне одредбе за транспорт				Број за означавање опасности	UN број	Назив и опис
Кôд цистерне	Посебне одредбе			Комади	Роба у расутом стању	Утовар, истовар и руковање	Транспортне радње			
4.3	4.3.5, 6.8.4	9.1.1.2	1.1.3.6 (8.6)	7.2.4	7.3.3	7.5.11	8.5	5.3.2.3		3.1.2
(12)	(13)	(14)	(15)	(16)	(17)	(18)	(19)	(20)	(1)	(2)
			1 (B1000C)	V2		CV1 CV2 CV3	S1		0182	RAKETE sa eksplozivnim punjenjem
			1 (C5000D)	V2		CV1 CV2 CV3	S1		0183	RAKETE sa inertnom bojevom glavom
			1 (C5000D)	V2		CV1 CV2 CV3	S1		0186	RAKETNI MOTORI
			0 (E)	V2		CV1 CV2 CV3	S1		0190	UZORCI EKSPLOZIVNIH MATERIJA, različiti od inicijalnog eksploziva
			2 (E)	V2		CV1 CV2 CV3	S1		0191	SIGNALNA SREDSTVA, RUČNA
			1 (B1000C)	V2		CV1 CV2 CV3	S1		0192	PRASKALICE, ŽELEZNIČKE
			4 (E)			CV1 CV2 CV3	S1		0193	PRASKALICE, ŽELEZNIČKE
			1 (B1000C)	V2		CV1 CV2 CV3	S1		0194	SIGNALNA SREDSTVA, ZA NESREĆE, brodska
			1 (C5000D)	V2		CV1 CV2 CV3	S1		0195	SIGNALNA SREDSTVA, ZA NESREĆE, brodska
			1 (B1000C)	V2		CV1 CV2 CV3	S1		0196	SIGNALNA SREDSTVA, DIMNA
			2 (E)	V2		CV1 CV2 CV3	S1		0197	SIGNALNA SREDSTVA, DIMNA
			1 (B1000C)	V2		CV1 CV2 CV3	S1		0204	SREDSTVA ZA SONDIRANJE, EKSPLOZIVNA
			1 (B1000C)	V2 V3		CV1 CV2 CV3	S1		0207	TETRANITRO-ANILIN
			1 (B1000C)	V2 V3		CV1 CV2 CV3	S1		0208	TRINITRO-FENILMETIL-NITRAMIN (TETRIL)
			1 (B1000C)	V2 V3		CV1 CV2 CV3	S1		0209	TRINITROTOLUEN (TNT) suv ili vlažan sa manje od 30% (masenih) vode
			1 (C5000D)	V2		CV1 CV2 CV3	S1		0212	TRASERI ZA MUNICIJU
			1 (B1000C)	V2 V3		CV1 CV2 CV3	S1		0213	TRINITROANIZOL
			1 (B1000C)	V2 V3		CV1 CV2 CV3	S1		0214	TRINITROBENZEN, suv ili vlažan sa manje od 30% (masenih) vode
			1 (B1000C)	V2 V3		CV1 CV2 CV3	S1		0215	TRINITRO-BENZOEVA KISELINA, suva ili vlažna, sa manje od 30% (masenih) vode
			1 (B1000C)	V2 V3		CV1 CV2 CV3	S1		0216	TRINITRO-m-KREZOL
			1 (B1000C)	V2 V3		CV1 CV2 CV3	S1		0217	TRINITRO-NAFTALEN
			1 (B1000C)	V2 V3		CV1 CV2 CV3	S1		0218	TRINITROFENETOL
			1 (B1000C)	V2 V3		CV1 CV2 CV3	S1		0219	TRINITRO-REZORCINOL (STIFNATSKA KISELINA), suv ili vlažan sa manje od 20% (masenih)vode ili smeše vode i alkohola
			1 (B1000C)	V2 V3		CV1 CV2 CV3	S1		0220	UREA-NITRAT, suv ili vlažan sa manje od 20% (masenih) vode
			1 (B1000C)	V2		CV1 CV2 CV3	S1		0221	BOJEVE GLAVE, TORPEDNE sa eksplozivnim punjenjem
			1 (B1000C)	V2 V3		CV1 CV2 CV3	S1		0222	AMONIJUM-NITRAT

UN број	Назив и опис	Класа	Класификациони кôд	Група паковања	Листи-це опасности	Посебне одредбе	Ограничене и изузете количине		Амбалажа			Прен. цист. и конт. за робу у рас. ст.	
									Упутства за паковање	Посебне одредбе за паковање	Одредбе за заједничко паковање	Упутства	Посебне одредбе
	3.1.2	2.2	2.2	2.1.1.3	5.2.2	3.3	3.4	3.5.1.2	4.1.4	4.1.4	4.1.10	4.2.5.2 7.3.2	4.2.5.3
(1)	(2)	(3a)	(3b)	(4)	(5)	(6)	(7a)	(7b)	(8)	(9a)	(9b)	(10)	(11)
0224	БАРИЈУМ АЗИД, сув или влажан са мање од 50% (масених) воде	1	1.1A		1 +6.1		0	E0	P110(b)	PP42	MP20		
0225	ПОЈАЧНИЦИ ДЕТОНАЦИЈЕ СА ДЕТОНАТОРСКОМ КАПИСЛОМ	1	1.1B		1		0	E0	P133	PP69	MP23		
0226	ЦИКЛОТЕТРАМЕТИЛЕНТЕТРА-НИТРАМИН (HMX; ОКТОГЕН), ВЛАЖАН, са најмање 15% (масених) воде	1	1.1D		1	266	0	E0	P112(a)	PP45	MP20		
0234	НАТРИЈУМ-ДИНИТРО-орто-КРЕЗОЛАТ, сув или влажан са мање од 15% (масених) воде	1	1.3C		1		0	E0	P114(a) P114(b)	PP26	MP20		
0235	НАТРИЈУМ-ПИКРАМАТ, сув или влажан са мање од 20% (масених) воде	1	1.3C		1		0	E0	P114(a) P114(b)	PP26	MP20		
0236	ЦИРКОНИЈУМ-ПИКРАМАТ, сув или влажан са мање од 20% (масених) воде	1	1.3C		1		0	E0	P114(a) P114(b)	PP26	MP20		
0237	ПУЊЕЊА, КУМУЛАТИВНА, ПРУЖНА, САВИТЉИВА	1	1.4D		1.4		0	E0	P138		MP21		
0238	РАКЕТЕ ЗА ИЗБАЦИВАЊЕ УЖЕТА	1	1.2G		1		0	E0	P130 LP101		MP23 MP24		
0240	РАКЕТЕ ЗА ИЗБАЦИВАЊЕ УЖЕТА	1	1.3G		1		0	E0	P130 LP101		MP23 MP24		
0241	ЕКСПЛОЗИВ, ПРИВРЕДНИ, ТИП E	1	1.1D		1	617	0	E0	P116 IBC100	PP61 PP62 B10	MP20		
0242	ПУЊЕЊА, БАРУТНА, АРТИЉЕРИЈСКА	1	1.3C		1		0	E0	P130 LP101		MP22		
0243	МУНИЦИЈА, ЗАПАЉИВА, СА БЕЛИМ ФОСФОРОМ, са детонатором, избацним или потисним пуњењем	1	1.2H		1		0	E0	P130 LP101	PP67 L1	MP23		
0244	МУНИЦИЈА, ЗАПАЉИВА, СА БЕЛИМ ФОСФОРОМ, са детонатором, избацним или потисним пуњењем	1	1.3H		1		0	E0	P130 LP101	PP67 L1	MP23		
0245	МУНИЦИЈА, ДИМНА, СА БЕЛИМ ФОСФОРОМ, са детонатором, избацним или погонским пуњењем	1	1.2H		1		0	E0	P130 LP101	PP67 L1	MP23		
0246	МУНИЦИЈА, ДИМНА, СА БЕЛИМ ФОСФОРОМ, са детонатором, избацним или погонским пуњењем	1	1.3H		1		0	E0	P130 LP101	PP67 L1	MP23		
0247	МУНИЦИЈА, ЗАПАЉИВА, са запаљивом материјом у виду течности или гела, са детонатором, избацним или погонским пуњењем	1	1.3J		1		0	E0	P101		MP23		
0248	УРЕЂАЈИ, КОЈИ СЕ АКТИВИРАЈУ ВОДОМ, са детонатором, избацним или погонским пуњењем	1	1.2L		1	274	0	E0	P144	PP77	MP1		
0249	УРЕЂАЈИ, КОЈИ СЕ АКТИВИРАЈУ ВОДОМ, са детонатором, избацним или погонским пуњењем	1	1.3L		1	274	0	E0	P144	PP77	MP1		
0250	РАКЕТНИ МОТОРИ СА ХИПЕРГОЛНИМ ГОРИВОМ са или без избацног пуњења	1	1.3L		1		0	E0	P101		MP1		
0254	МУНИЦИЈА, ОСВЕТЉАВАЈУЋА, са или без детонатора, избацног или погонског пуњења	1	1.3G		1		0	E0	P130 LP101	PP67 L1	MP23		
0255	ДЕТОНАТОРСКЕ КАПИСЛЕ, ЕЛЕКТРИЧНЕ за минирање	1	1.4B		1.4		0	E0	P131		MP23		
0257	УПАЉАЧИ, СА ДЕТОНАТОРОМ	1	1.4B		1.4		0	E0	P141		MP23		
0266	ОКТОЛИТ (ОКТОЛ), сув или влажан са мање од 15% (масених) воде	1	1.1D		1		0	E0	P112(a) P112(b) P112(c)		MP20		
0267	ДЕТОНАТОРСКЕ КАПИСЛЕ, НЕЕЛЕКТРИЧНЕ за минирање	1	1.4B		1.4		0	E0	P131	PP68	MP23		

ADR цистерне		Возило за транспорт у цист.	Транспортна категорија (Кôдови за ограничења за тунеле)	Посебне одредбе за транспорт				Број за означавање опасности	UN број	Назив и опис
Кôд цистерне	Посебне одредбе			Комади	Роба у расутом стању	Утовар, истовар и руковање	Транспортне радње			
4.3	4.3.5, 6.8.4	9.1.1.2	1.1.3.6 (8.6)	7.2.4	7.3.3	7.5.11	8.5	5.3.2.3		3.1.2
(12)	(13)	(14)	(15)	(16)	(17)	(18)	(19)	(20)	(1)	(2)
			0 (B)	V2 V3		CV1 CV2 CV3 CV28	S1		0224	BARIJUMAZID, suv ili vlažan sa manje od 50% (masenih) vode
			1 (B1000C)	V2		CV1 CV2 CV3	S1		0225	POJAČNICI DETONACIJE SA DETONATORSKOM KAPISLOM
			1 (B1000C)	V2		CV1 CV2 CV3	S1		0226	CIKLOTETRAMETILENTETRA-NITRAMIN (HMX; OKTOGEN), VLAŽAN, sa najmanje 15% (masenih) vode
			1 (C5000D)	V2 V3		CV1 CV2 CV3	S1		0234	NATRIJUM-DINITRO-orto-KREZOLAT, suv ili vlažan sa manje od 15% (masenih) vode
			1 (C5000D)	V2 V3		CV1 CV2 CV3	S1		0235	NATRIJUM-PIKRAMAT, suv ili vlažan sa manje od 20% (masenih) vode
			1 (C5000D)	V2 V3		CV1 CV2 CV3	S1		0236	CIRKONIJUM-PIKRAMAT, suv ili vlažan sa manje od 20% (masenih) vode
			2 (E)	V2		CV1 CV2 CV3	S1		0237	PUNJENJA, KUMULATIVNA, PRUŽNA, SAVITLJIVA
			1 (B1000C)	V2		CV1 CV2 CV3	S1		0238	RAKETE ZA IZBACIVANJE UŽETA
			1 (C5000D)	V2		CV1 CV2 CV3	S1		0240	RAKETE ZA IZBACIVANJE UŽETA
			1 (B1000C)	V2 V12		CV1 CV2 CV3	S1		0241	EKSPLOZIV, PRIVREDNI, TIP E
			1 (C5000D)	V2		CV1 CV2 CV3	S1		0242	PUNJENJA, BARUTNA, ARTILJERIJSKA
			1 (B1000C)	V2		CV1 CV2 CV3	S1		0243	MUNICIJA, ZAPALJIVA, SA BELIM FOSFOROM, sa detonatorom, izbacnim ili potisnim punjenjem
			1 (C)	V2		CV1 CV2 CV3	S1		0244	MUNICIJA, ZAPALJIVA, SA BELIM FOSFOROM, sa detonatorom, izbacnim ili potisnim punjenjem
			1 (B1000C)	V2		CV1 CV2 CV3	S1		0245	MUNICIJA, DIMNA, SA BELIM FOSFOROM, sa detonatorom, izbacnim ili pogonskim punjenjem
			1 (C)	V2		CV1 CV2 CV3	S1		0246	MUNICIJA, DIMNA, SA BELIM FOSFOROM, sa detonatorom, izbacnim ili pogonskim punjenjem
			1 (C)	V2		CV1 CV2 CV3	S1		0247	MUNICIJA, ZAPALJIVA, sa zapaljivom materijom u vidu tečnosti ili gela, sa detonatorom, izbacnim ili pogonskim punjenjem
			0 (B)	V2		CV1 CV2 CV3 CV4	S1		0248	UREĐAJI, KOJI SE AKTIVIRAJU VODOM, sa detonatorom, izbacnim ili pogonskim punjenjem
			0 (B)	V2		CV1 CV2 CV3 CV4	S1		0249	UREĐAJI, KOJI SE AKTIVIRAJU VODOM, sa detonatorom, izbacnim ili pogonskim punjenjem
			0 (B)	V2		CV1 CV2 CV3 CV4	S1		0250	RAKETNI MOTORI SA HIPERGOLNIM GORIVOM sa ili bez izbacnog punjenja
			1 (C5000D)	V2		CV1 CV2 CV3	S1		0254	MUNICIJA, OSVETLJAVAJUĆA, sa ili bez detonatora, izbacnog ili pogonskog punjenja
			2 (E)	V2		CV1 CV2 CV3	S1		0255	DETONATORSKE KAPISLE, NEELEKTRIČNE za miniranje
			2 (E)	V2		CV1 CV2 CV3	S1		0257	UPALJAČI, SA DETONATOROM
			1 (B1000C)	V2 V3		CV1 CV2 CV3	S1		0266	OKTOLIT (OKTOL), suv ili vlažan sa manje od 15% (masenih) vode
			2 (E)	V2		CV1 CV2 CV3	S1		0267	DETONATORSKE KAPISLE, NEELEKTRIČNE za miniranje

UN број	Назив и опис	Класа	Класификациони кôд	Група паковања	Листи-це опасности	Посебне одредбе	Ограничене и изузете количине		Амбалажа			Прен. цист. и конт. за робу у рас. ст.	
									Упутства за паковање	Посебне одредбе за паковање	Одредбе за заједничко паковање	Упутства	Посебне одредбе
	3.1.2	2.2	2.2	2.1.1.3	5.2.2	3.3	3.4	3.5.1.2	4.1.4	4.1.4	4.1.10	4.2.5.2 7.3.2	4.2.5.3
(1)	(2)	(3a)	(3b)	(4)	(5)	(6)	(7a)	(7b)	(8)	(9a)	(9b)	(10)	(11)
0268	ПОЈАЧНИЦИ ДЕТОНАЦИЈЕ СА ДЕТОНАТОРСКОМ КАПИСЛОМ	1	1.2B		1		0	E0	P133	PP69	MP23		
0271	ПУЊЕЊА, ПОГОНСКА	1	1.1C		1		0	E0	P143	PP76	MP22		
0272	ПУЊЕЊА, ПОГОНСКА	1	1.3C		1		0	E0	P143	PP76	MP22		
0275	ПИРОПАТРОНЕ, ЗА ТЕХНИЧКЕ СВРХЕ	1	1.3C		1		0	E0	P134 LP102		MP22		
0276	ПИРОПАТРОНЕ, ЗА ТЕХНИЧКЕ СВРХЕ	1	1.4C		1.4		0	E0	P134 LP102		MP22		
0277	МЕЦИ ЗА НАФТНЕ БУШОТИНЕ	1	1.3C		1		0	E0	P134 LP102		MP22		
0278	МЕЦИ ЗА НАФТНЕ БУШОТИНЕ	1	1.4C		1.4		0	E0	P134 LP102		MP22		
0279	ПУЊЕЊА, БАРУТНА, АРТИЉЕРИЈСКА	1	1.1C		1		0	E0	P130 LP101		MP22		
0280	РАКЕТНИ МОТОРИ	1	1.1C		1		0	E0	P130 LP101	PP67 L1	MP22		
0281	РАКЕТНИ МОТОРИ	1	1.2C		1		0	E0	P130 LP101	PP67 L1	MP22		
0282	НИТРОГУАНИДИН (ПИКРИТ), сув или влажан са мање од 20% (масених) воде	1	1.1D		1		0	E0	P112(a) P112(b) P112(c)		MP20		
0283	ПОЈАЧНИЦИ ДЕТОНАЦИЈЕ, без детонаторске каписле	1	1.2D		1		0	E0	P132(a) P132(b)		MP21		
0284	БОМБЕ ручне или МИНЕ тромблонске, са експлозивним пуњењем	1	1.1D		1		0	E0	P141		MP21		
0285	БОМБЕ ручне или МИНЕ тромблонске, са експлозивним пуњењем	1	1.2D		1		0	E0	P141		MP21		
0286	БОЈЕВЕ ГЛАВЕ, РАКЕТНЕ са експлозивним пуњењем	1	1.1D		1		0	E0	P130 LP101	PP67 L1	MP21		
0287	БОЈЕВЕ ГЛАВЕ, РАКЕТА са експлозивним пуњењем	1	1.2D		1		0	E0	P130 LP101	PP67 L1	MP21		
0288	ПУЊЕЊА, КУМУЛАТИВНА, ПРУЖНА, САВИТЉИВА	1	1.1D		1		0	E0	P138		MP21		
0289	ШТАПИН, ДЕТОНИРАЈУЋИ, савитљив	1	1.4D		1.4		0	E0	P139	PP71 PP72	MP21		
0290	ДЕТОНИРАЈУЋИ, ШТАПИН, у металној облози	1	1.1D		1		0	E0	P139	PP71	MP21		
0291	АВИО-БОМБЕ, са експлозивним пуњењем	1	1.2F		1		0	E0	P130 LP101		MP23		
0292	БОМБЕ ручне или МИНЕ тромблонске, са експлозивним пуњењем	1	1.1F		1		0	E0	P141		MP23		
0293	БОМБЕ ручне или МИНЕ тромблонске, са експлозивним пуњењем	1	1.2F		1		0	E0	P141		MP23		
0294	МИНЕ, са експлозивним пуњењем	1	1.2F		1		0	E0	P130 LP101		MP23		
0295	РАКЕТЕ са експлозивним пуњењем	1	1.2F		1		0	E0	P130 LP101		MP23		
0296	СРЕДСТВА ЗА СОНДИРАЊЕ, ЕКСПЛОЗИВНА	1	1.1F		1		0	E0	P134 LP102		MP23		
0297	МУНИЦИЈА, ОСВЕТЉАВАЈУЋА, са или без детонатора, избацног или погонског пуњења	1	1.4G		1.4		0	E0	P130 LP101	PP67 L1	MP23		